**INSTALLER: LEAVE THIS MANUAL WITH THE APPLIANCE.**
**CONSUMER: RETAIN THIS MANUAL FOR FUTURE REFERENCE.**

NAPOLEON®
QUALITY FIREPLACES

# INSTALLATION AND OPERATING INSTRUCTIONS

CERTIFIED UNDER CANADIAN AND AMERICAN NATIONAL STANDARDS: CSA 2.33, ANSI Z21.88 FOR VENTED GAS FIREPLACE HEATERS.

CERTIFIED FOR CANADA AND UNITED STATES USING ANSI/CSA METHODS.

## GD82NT-T
**NATURAL GAS**

## GD82PT-T
**PROPANE**

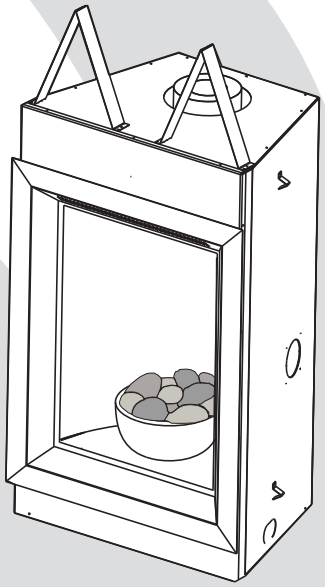

## SAFETY INFORMATION

**⚠ WARNING**

**If the information in these instructions are not followed exactly, a fire or explosion may result causing property damage, personal injury or loss of life.**

**- Do not store or use gasoline or other flammable vapors and liquids in the vicinity of this or any other appliance.**
**- WHAT TO DO IF YOU SMELL GAS:**
- **Do not try to light any appliance.**
- **Do not touch any electrical switch; do not use any phone in your building.**
- **Immediately call your gas supplier from a neighbour's phone. Follow the gas supplier's instructions.**
- **If you cannot reach your gas supplier, call the fire department.**

**- Installation and service must be performed by a qualified installer, service agency or the supplier.**

**This appliance may be installed as an OEM installation in manufactured home (USA only) or mobile home and must be installed in accordance with the manufacturer's instructions and the Manufactured Home Construction and Safety Standard, Title 24 CFR, Part 3280, in the United States or the Standard for Installation in Mobile Homes, CAN/CSA Z240 MH, in Canada.**

**This appliance is only for use with the type(s) of gas indicated on the rating plate. A conversion kit is supplied with the appliance.**

**⚠ WARNING**

**HOT GLASS WILL CAUSE BURNS.**

**DO NOT TOUCH GLASS UNTIL COOLED.**

**NEVER ALLOW CHILDREN TO TOUCH GLASS.**

APPLY SERIAL NUMBER LABEL FROM CARTON

Serial No. XXXXXX000000
MODEL NO.

HPBA Hearth, Patio & Barbecue Association

GO GREEN ECO-FRIENDLY TECHNOLOGY

Quality System Certified To ISO 9001-2008

C ETL LISTED US Intertek

Wolf Steel Ltd., 24 Napoleon Rd., Barrie, ON, L4M 4Y8 Canada /
103 Miller Drive, Crittenden, Kentucky, USA, 41030
Phone (705)721-1212 • Fax (705)722-6031 • www.napoleonfireplaces.com • ask@napoleonproducts.com

$10.00

1.28A

W415-0769 / A / 12.10.10

# TABLE OF CONTENTS


| | | |
|---|---|---|
| **1.0** | **INSTALLATION OVERVIEW** | **3** |
| **2.0** | **INTRODUCTION** | **4** |
| 2.1 | DIMENSIONS | 5 |
| 2.2 | GENERAL INSTRUCTIONS | 5 |
| 2.3 | GENERAL INFORMATION | 7 |
| 2.4 | RATING PLATE INFORMATION | 7 |
| **3.0** | **VENTING** | **8** |
| 3.1 | VENTING LENGTHS AND COMPONENTS | 9 |
| 3.2 | TYPICAL VENT INSTALLATION | 10 |
| 3.3 | SPECIAL VENT INSTALLATIONS | 11 |
| 3.3.1 | PERISCOPE TERMINATION | 11 |
| 3.4 | MINIMUM AIR TERMINAL LOCATION CLEARANCES | 12 |
| 3.5 | VENTING APPLICATION FLOW CHART | 13 |
| 3.6 | DEFINITIONS | 13 |
| 3.7 | ELBOW VENT LENGTH VALUES | 13 |
| 3.8 | HORIZONTAL TERMINATION | 14 |
| 3.9 | VERTICAL TERMINATION | 16 |
| **4.0** | **INSTALLATION** | **18** |
| 4.1 | WALL AND CEILING PROTECTION | 18 |
| 4.1.1 | HORIZONTAL INSTALLATION | 19 |
| 4.1.2 | VERTICAL INSTALLATION | 19 |
| 4.2 | USING FLEXIBLE VENTING COMPONENTS | 20 |
| 4.2.1 | HORIZONTAL AIR TERMINAL INSTALLATION | 20 |
| 4.2.2 | VERTICAL AIR TERMINAL INSTALLATION | 21 |
| 4.2.3 | APPLIANCE VENT CONNECTION | 22 |
| 4.3 | USING RIGID VENT COMPONENTS | 22 |
| 4.3.1 | HORIZONTAL AIR TERMINAL INSTALLATION | 22 |
| 4.3.2 | EXTENDED HORIZONTAL AIR TERMINAL INSTALLATION | 22 |
| 4.3.3 | VERTICAL AIR TERMINAL INSTALLATION | 23 |
| 4.4 | GAS INSTALLATION | 24 |
| 4.5 | MOBILE HOME INSTALLATION | 25 |
| **5.0** | **FRAMING** | **26** |
| 5.1 | MINIMUM CLEARANCE TO COMBUSTIBLES | 28 |
| 5.2 | MINIMUM CLEARANCE TO COMBUSTIBLE ENCLOSURES | 29 |
| 5.3 | MINIMUM MANTEL CLEARANCES | 31 |
| **6.0** | **FINISHING** | **32** |
| 6.1 | DOOR REMOVAL / INSTALLATION | 32 |
| 6.2 | SHIPPING BRACKET | 33 |
| 6.3 | BOWL, MESH AND ROCK PLACEMENT | 33 |
| 6.4 | AFK82/RFK82 FACING KIT INSTALLATION | 34 |
| **7.0** | **WIRING DIAGRAM / ELECTRICAL INFORMATION** | **35** |
| 7.1 | ELECTRICAL CONNECTION | 35 |
| 7.1.1 | HARD WIRING CONNECTION | 35 |
| 7.1.2 | SCHEMATIC | 35 |
| **8.0** | **OPERATION** | **36** |
| 8.1 | GENERAL TRANSMITTER LAYOUT | 36 |
| 8.2 | APPLIANCE OPERATION | 36 |
| 8.3 | HAND HELD REMOTE OPERATIONS | 36 |
| 8.4 | TEMPERATURE DISPLAY | 37 |
| 8.5 | ROOM THERMOSTAT | 37 |
| 8.6 | SMART THERMOSTAT | 37 |
| 8.7 | FLAME HEIGHT | 37 |
| 8.8 | FAN SPEED | 38 |
| 8.9 | CHILD PROOF FUNCTION | 38 |
| 8.10 | REMOTE AUXILIARY OUTLET | 38 |
| 8.11 | LOW BATTERY / MANUAL BYPASS | 39 |
| 8.12 | IN THE EVENT OF A POWER FAILURE | 39 |
| 8.13 | FAN CONTROL MODULE | 39 |
| 8.14 | TIMED BLOWER | 39 |
| **9.0** | **OPERATING INSTRUCTIONS** | **40** |
| **10.0** | **ADJUSTMENTS** | **41** |
| 10.1 | RESTRICTING VERTICAL VENTS | 41 |
| 10.2 | PILOT BURNER ADJUSTMENT | 41 |
| 10.3 | VENTURI ADJUSTMENT | 42 |
| 10.4 | FLAME CHARACTERISTICS | 42 |
| **11.0** | **MAINTENANCE** | **43** |
| 11.1 | BOWL AND BURNER REMOVAL | 43 |
| 11.2 | DECORATIVE PANEL / BASE REMOVAL | 44 |
| 11.3 | SPARK MODULE BATTERY INSTALLATION | 45 |
| 11.4 | BLOWER REPLACEMENT | 45 |
| 11.5 | NIGHT LIGHT™ REPLACEMENT | 46 |
| 11.6 | GLASS / DOOR REPLACEMENT | 46 |
| 11.7 | CARE OF GLASS | 47 |
| 11.8 | CARE OF PLATED PARTS | 47 |
| **12.0** | **REPLACEMENT PARTS** | **48** |
| **13.0** | **TROUBLE SHOOTING GUIDE** | **51** |
| **14.0** | **WARRANTY** | **54** |
| **15.0** | **SERVICE HISTORY** | **55** |

# 1.0 INSTALLATION OVERVIEW

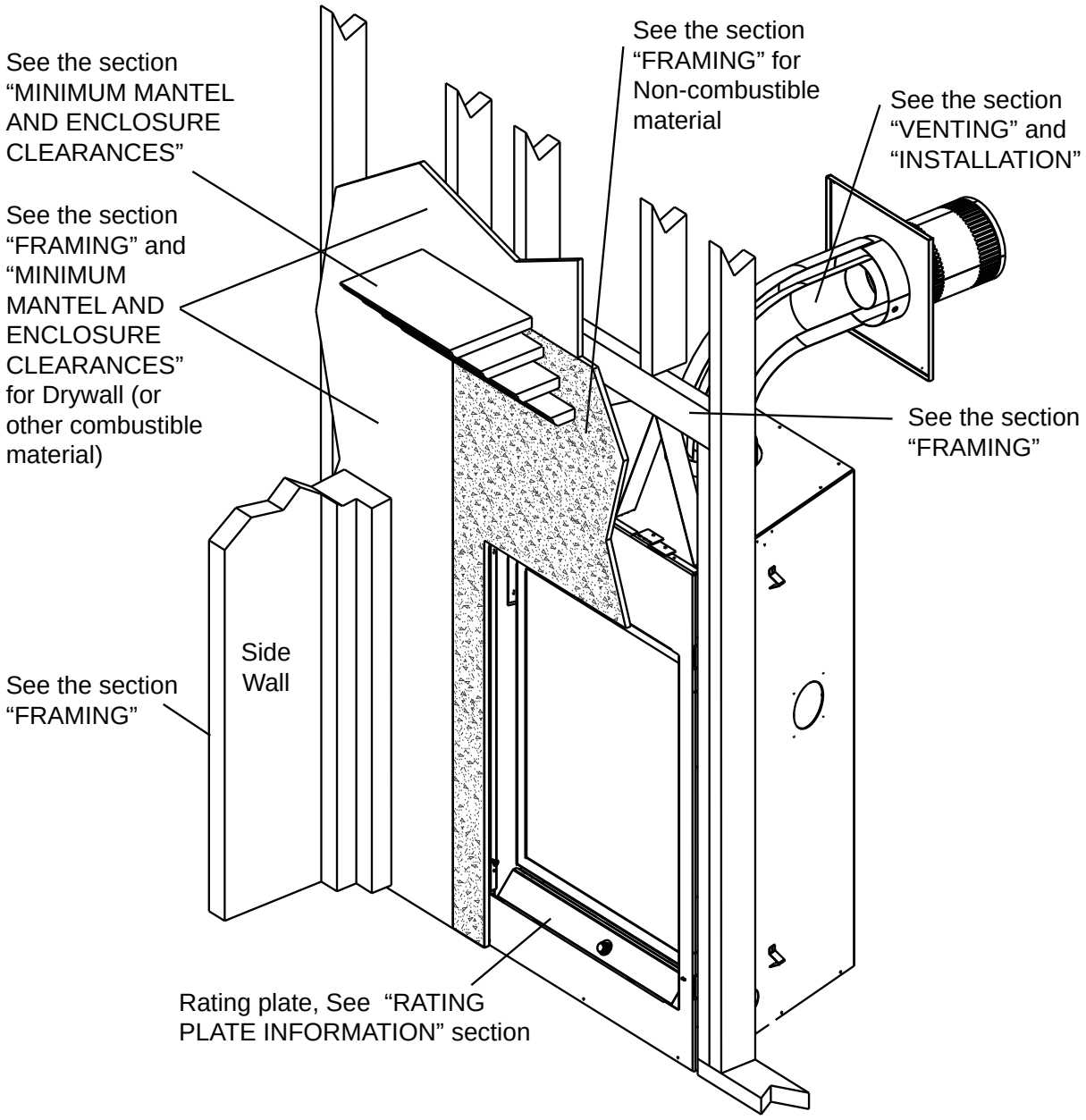


**<u>NOTE:</u> Changes, other than editorial, are denoted by a vertical line in the margin.**

# 2.0 INTRODUCTION

## ⚠ WARNING

- **THIS APPLIANCE IS HOT WHEN OPERATED AND CAN CAUSE SEVERE BURNS IF CONTACTED.**
- **ANY CHANGES TO THIS APPLIANCE OR IT'S CONTROLS CAN BE DANGEROUS AND IS PROHIBITED.**
- Do not operate appliance before reading and understanding operating instructions. Failure to operate appliance according to operating instructions could cause fire or injury.
- Risk of fire or asphyxiation do not operate appliance with fixed glass removed.
- Do not connect 110 volts to the control valve.
- Risk of burns. The appliance should be turned off and cooled before servicing.
- Do not install damaged, incomplete or substitute components.
- Risk of cuts and abrasions. Wear protective gloves and safety glasses during installation. Sheet metal edges may be sharp.
- Do not burn wood or other materials in this appliance.
- Children and adults should be alerted to the hazards of high surface temperature and should stay away to avoid burns or clothing ignition.
- Young children should be carefully supervised when they are in the same room as the appliance. Toddlers, young children and others may be susceptible to accidental contact burns. A physical barrier is recommended if there are at risk individuals in the house. To restrict access to an appliance or stove, install an adjustable safety gate to keep toddlers, young children and other at risk individuals out of the room and away from hot surfaces.
- Clothing or other flammable material should not be placed on or near the appliance.
- Due to high temperatures, the appliance should be located out of traffic and away from furniture and draperies.
- Ensure you have incorporated adequate safety measure to protect infants/toddlers from touching hot surfaces.
- Even after the appliance is out, the glass and/or screen will remain hot for an extended period of time.
- Check with your local hearth specialty dealer for safety screens and hearth guards to protect children from hot surfaces. These screens and guards must be fastened to the floor.
- Any safety screen or guard removed for servicing must be replaced prior to operating the appliance.
- The appliance is a vented gas-fired appliance. Do not burn wood or other materials in the appliance.
- It is imperative that the control compartments, burners and circulating blower and its passageway in the appliance and venting system are kept clean. The appliance and its venting system should be inspected before use and at least annually by a qualified service person. More frequent cleaning may be required due to excessive lint from carpeting, bedding material, etc. The appliance area must be kept clear and free from combustible materials, gasoline and other flammable vapors and liquids.
- Under no circumstances should this appliance be modified.
- This appliance must not be connected to a chimney flue pipe serving a separate solid fuel burning appliance.
- Do not use this appliance if any part has been under water. Immediately call a qualified service technician to inspect the appliance and to replace any part of the control system and any gas control which has been under water.
- Do not operate the appliance with the glass door removed, cracked or broken. Replacement of the glass should be done by a licensed or qualified service person.
- Do not strike or slam shut the appliance glass door.
- When equipped with pressure relief doors, they must be kept closed while the appliance is operating to prevent exhaust fumes containing carbon monoxide, from entering into the home. Temperatures of the exhaust escaping through these openings can also cause the surrounding combustible materials to overheat and catch fire.Only doors / optional fronts certified with the unit are to be installed on the appliance.
- Only doors / optional fronts certified with the unit are to be installed on the appliance.
- Keep the packaging material out of reach of children and dispose of the material in a safe manner. As with all plastic bags, these are not toys and should be kept away from children and infants.
- As with any combustion appliance, we recommend having your appliance regularly inspected and serviced as well as having a Carbon Monoxide Detector installed in the same area to defend you and your family against Carbon Monoxide.
- Ensure clearances to combustibles are maintained when building a mantel or shelves above the appliance. Elevated temperatures on the wall or in the air above the appliance can cause melting, discolouration or damage to decorations, a T.V. or other electronic components.
- This appliance uses and requires a fast acting thermocouple. Replace only with a fast acting thermocouple supplied by Wolf Steel Ltd.

**3.1C**

## 2.1 DIMENSIONS

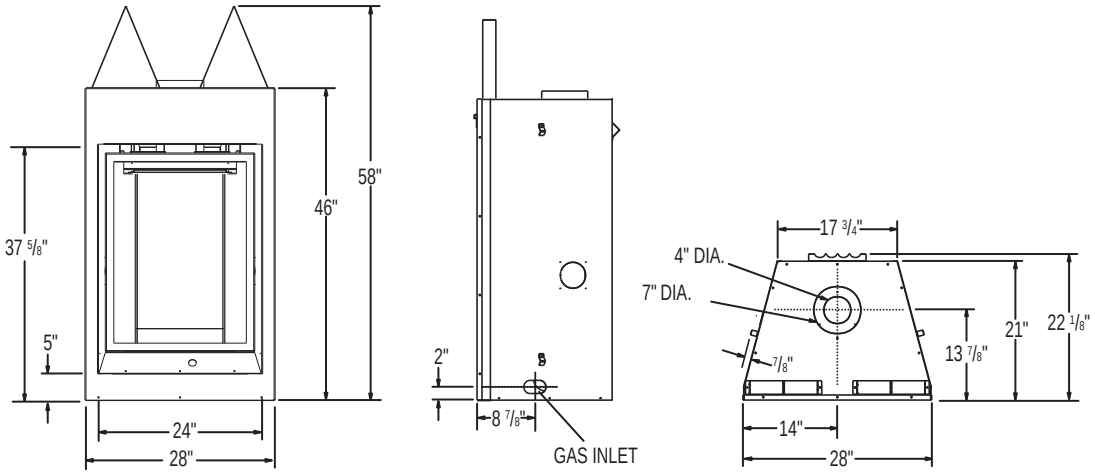


## 2.2 GENERAL INSTRUCTIONS

| WARNING |
|---|
| **ALWAYS LIGHT THE PILOT WHETHER FOR THE FIRST TIME OR IF THE GAS SUPPLY HAS RAN OUT, WITH THE GLASS DOOR OPENED OR REMOVED.** |
| **PROVIDE ADEQUATE CLEARANCE FOR SERVICING AND OPERATING THE APPLIANCE.** |
| **PROVIDE ADEQUATE VENTILATION.** |
| **NEVER OBSTRUCT THE FRONT OPENING OF THE APPLIANCE.** |
| **OBJECTS PLACED IN FRONT OF THE APPLIANCE MUST BE KEPT A MINIMUM OF 48” FROM THE FRONT FACE OF THE UNIT.** |
| **SURFACES AROUND AND ESPECIALLY ABOVE THE APPLIANCE CAN BECOME HOT. AVOID CONTACT WHEN THE APPLIANCE IS OPERATING.** |
| **FIRE RISK. EXPLOSION HAZARD.** |
| **HIGH PRESSURE WILL DAMAGE VALVE. DISCONNECT GAS SUPPLY PIPING BEFORE PRESSURE TESTING GAS LINE AT TEST PRESSURES ABOVE 1/2 PSIG. CLOSE THE MANUAL SHUT-OFF VALVE BEFORE PRESSURE TESTING GAS LINE AT TEST PRESSURES EQUAL TO OR LESS THAN 1/2 PSIG.** |
| **USE ONLY WOLF STEEL APPROVED OPTIONAL ACCESSORIES AND REPLACEMENT PARTS WITH THIS APPLIANCE. USING NON-LISTED ACCESSORIES (BLOWERS, DOORS, LOUVRES, TRIMS, GAS COMPONENTS, VENTING COMPONENTS, ETC.) COULD RESULT IN A SAFETY HAZARD AND WILL VOID THE WARRANTY AND CERTIFICATION.** |

**THIS GAS APPLIANCE SHOULD BE INSTALLED AND SERVICED BY A QUALIFIED INSTALLER** to conform with local codes. Installation practices vary from region to region and it is important to know the specifics that apply to your area, for example in Massachusetts State:

- This product must be installed by a licensed plumber or gas fitter when installed within the commonwealth of Massachusetts.
- The appliance damper must be removed or welded in the open position prior to installation of a appliance insert or gas log.
- The appliance off valve must be a “T” handle gas cock.
- The flexible connector must not be longer than 36 inches.
- A Carbon Monoxide detector is required in all rooms containing gas fired appliances.
- The appliance is not approved for installation in a bedroom or bathroom unless the unit is a direct vent sealed combustion product.

The installation must conform with local codes or, in absence of local codes, the National Gas and Propane Installation Code CSA B149.1 in Canada, or the National Fuel Gas Code, ANSI Z223.1 / NFPA 54 in the United States. Suitable for mobile home installation if installed in accordance with the current standard CAN/CSA Z240MH Series, for gas equipped mobile homes, in Canada or ANSI Z223.1 and NFPA 54 in the United States.

NATIONAL FIREPLACE INSTITUTE
NFI
CERTIFIED
www.nficertified.org

We suggest that our gas hearth products be installed and serviced by professionals who are certified in the U.S. by the National Fireplace Institute® (NFI) as NFI Gas Specialists

As long as the required clearance to combustibles is maintained, the most desirable and beneficial location for an appliance is in the center of a building, thereby allowing the most efficient use of the heat created. The location of windows, doors and the traffic flow in the room where the appliance is to be located should be considered. If possible, you should choose a location where the vent will pass through the house without cutting a floor or roof joist.

If the appliance is installed directly on carpeting, vinyl tile or other combustible material other than wood flooring, the appliance shall be installed on a metal or wood panel extending the full width and depth.

Some appliances have optional fans or blowers. If an optional fan or blower is installed, the junction box must be electrically connected and grounded in accordance with local codes, use the current CSA C22.1 Canadian Electrical Code in Canada or the ANSI/NFPA 70 National Electrical code in the United States.

**4.1A**

## 2.3 GENERAL INFORMATION

**FOR YOUR SATISFACTION, THIS APPLIANCE HAS BEEN TEST-FIRED TO ASSURE ITS OPERATION AND QUALITY!**

| APPLIANCE | | |
|---|---|---|
| | **NG** | **LP** |
| Altitude (FT) | 0 - 4,500 | 0 - 4,500 |
| Max. Input (BTU/HR) | 26,000 | 26,000 |
| Max. Output Steady State (BTU/HR) | 16,150 | 16,150 |
| Efficiency (w/the fan on) | 62% | 62% |
| Min. Inlet Gas Supply Pressure | 4.5” Water Column | 11” Water Column |
| Max. Inlet Gas Supply Pressure | 7” Water Column | 13” Water Column |
| Manifold Pressure (Under Flow Conditions) | 3.5” Water Column | 10” Water Column |

When the appliance is installed at elevations above 4,500ft, and in the absence of specific recommendations from the local authority having jurisdiction, the certified high altitude input rating shall be reduced at the rate of 4% for each additional 1,000ft.

This appliance is certified to be installed in an aftermarket permanently located, manufactured (mobile) home, where not prohibited by local codes.

This appliance is only for use with the type of gas indicated on the rating plate. This appliance is not convertible for use with other gases, unless a certified kit is used. No external electricity (110 volts or 24 volts) is required for the gas system operation.

Expansion / contraction noises during heating up and cooling down cycles are normal and are to be expected. Change in flame appearance from “HI” to “LO” is more evident in natural gas than in propane.

**<u>NOTE:</u> The protective wrap on plated parts is best removed when the assembly is at room temperature but this can be improved if the assembly is warmed, using a hair dryer or similar heat source.**

## 2.4 RATING PLATE INFORMATION

**<u>INSTALLER:</u> It is your responsibility to check off the appropriate box on the rating plate according to the model, venting and gas type of the appliance.**

For rating plate location, see “INSTALLATION OVERVIEW” section.

This illustration is for reference only. Refer to the rating plate on the appliance for accurate information.

# 3.0 VENTING

**⚠ WARNING**

**RISK OF FIRE, MAINTAIN SPECIFIED AIR SPACE CLEARANCES TO VENT PIPE AND APPLIANCE.**

**IF VENTING IS INCLUDED WITH SPACERS THE VENT SYSTEM MUST BE SUPPORTED EVERY 3 FEET FOR BOTH VERTICAL AND HORIZONTAL RUNS. USE SUPPORTS OR EQUIVALENT NON-COMBUSTIBLE STRAPPING TO MAINTAIN THE REQUIRED CLEARANCE FROM COMBUSTIBLES. USE WOLF STEEL LTD. SUPPORT RING ASSEMBLY W010-0370 OR EQUIVALENT NON-COMBUSTIBLE STRAPPING TO MAINTAIN THE MINIMUM CLEARANCE TO COMBUSTIBLES FOR BOTH VERTICAL AND HORIZONTAL RUNS. SPACERS ARE ATTACHED TO THE INNER PIPE AT PREDETERMINED INTERVALS TO MAINTAIN AN EVEN AIR GAP TO THE OUTER PIPE. THIS GAP IS REQUIRED FOR SAFE OPERATION. A SPACER IS REQUIRED AT THE START, MIDDLE AND END OF EACH ELBOW TO ENSURE THIS GAP IS MAINTAINED. THESE SPACERS MUST NOT BE REMOVED.**

**THIS APPLIANCE USES A 4” EXHAUST / 7” AIR INTAKE VENT PIPE SYSTEM.**
**Refer to the section applicable to your installation.**

For safe and proper operation of the appliance follow the venting instruction exactly. Deviation from the minimum vertical vent length can create difficulty in burner start-up and/or carboning. Under extreme vent configurations, allow several minutes (5-15) for the flame to stabilize after ignition. Vent lengths that pass through unheated spaces (attics, garages, crawl spaces) should be insulated with the insulation wrapped in a protective sleeve to minimize condensation. Provide a means for visually checking the vent connection to the appliance after the appliance is installed. Use a firestop, vent pipe shield or attic insulation shield when penetrating interior walls, floor or ceiling.
**NOTE: If for any reason the vent air intake system is disassembled; reinstall per the instructions provided for the initial installation.**

**7.1**

## 3.1 VENTING LENGTHS AND COMPONENTS

Use only Wolf Steel, Simpson Dura-Vent, Selkirk Direct Temp, American Metal Amerivent or Metal-Fab venting components. Minimum and maximum vent lengths, for both horizontal and vertical installations, and air terminal locations for either system are set out in this manual and must be adhered to. For Simpson Dura-Vent, Selkirk Direct Temp, American Metal Amerivent and Metal-Fab follow the installation procedure provided with the venting components.

A starter adaptor must be used with the following vent systems and may be purchased from the corresponding supplier:

| PART | 4”/7” | SUPPLIER | WEBSITE |
|---|---|---|---|
| Duravent | W175-0053 | Wolf Steel | www.duravent.com |
| Amerivent | 4DSC-N2 | American Metal | www.americanmetalproducts.com |
| Direct Temp | 4DT-AAN | Selkirk | www.selkirkcorp.com |
| SuperSeal | 4DNA | Metal-Fab | www.mtlfab.com |

**For Simpson Dura-Vent, Selkirk Direct Temp, American Metal Amerivent and Metal-Fab follow the installation procedure found on the website for your venting supplier.**

For vent systems that provide seals on the inner exhaust flue, only the outer air intake joints must be sealed using a red high temperature silicone (RTV). This same sealant may be used on both the inner exhaust and outer intake vent pipe joints of all other approved vent systems except for the exhaust vent pipe connection to the appliance flue collar which must be sealed using the black high temperature sealant Mill Pac. High temperature sealant must be ordered separately.

When using Wolf Steel venting components, use only approved Wolf Steel rigid / flexible components with the following termination kits: wall terminal kit **GD222R**, or 1/12 to 7/12 pitch roof terminal kit **GD110**, 8/12 to 12/12 roof terminal kit **GD111**, flat roof terminal kit **GD112** or periscope kit **GD201** (for wall penetration below grade). With flexible venting, in conjunction with the various terminations, use either the 5 foot vent kit **GD220** or the 10 foot vent kit **GD330**.

**For optimum flame appearance and appliance performance, keep the vent length and number of elbows to a minimum. The air terminal must remain unobstructed at all times. Examine the air terminal at least once a year to verify that it is unobstructed and undamaged.**
**Rigid and flexible venting systems must not be combined. Different venting manufacturer components must not be combined.**

These vent kits allow for either horizontal or vertical venting of the appliance. The maximum allowable horizontal run is 20 feet. The maximum allowable vertical vent length is 40 feet. The maximum number of vent connections is two horizontally or three vertically (excluding the appliance and the air terminal connections) when using flexible venting.

Horizontal runs may have a 0” rise per foot however for optimum performance it is recommended that all horizontal runs have a minimum 1” rise per foot using flexible venting. For safe and proper operation of the appliance, follow the venting instructions exactly.

A terminal shall not terminate directly above a sidewalk or paved driveway which is located between two single family dwellings and serves both dwellings. Local codes or regulations may require different clearances.
Do not allow the inside liner to bunch up on horizontal or vertical runs and elbows. Keep it pulled tight. A 1¼” air gap all around between the inner liner and outer liner is required for safe operation.

8.7

## 3.2 TYPICAL VENT INSTALLATION

**⚠ WARNING**

**THE FIRST 2 FEET OF OUTER 7 " DIAMETER VENT PIPE FROM THE APPLIANCE MUST BE WRAPPED IN THE 1" THICK INSULATION SLEEVE (SUPPLIED). MAKE SURE THE INSULATION IS PULLED DOWN TIGHT TO THE APPLIANCE WHEN INSTALLED. THERE AFTER, A 2" CLEARANCE ALL AROUND THE VENT PIPE FROM COMBUSTIBLE MATERIALS ON ALL HORIZONTAL VENT SECTIONS IS REQUIRED.**

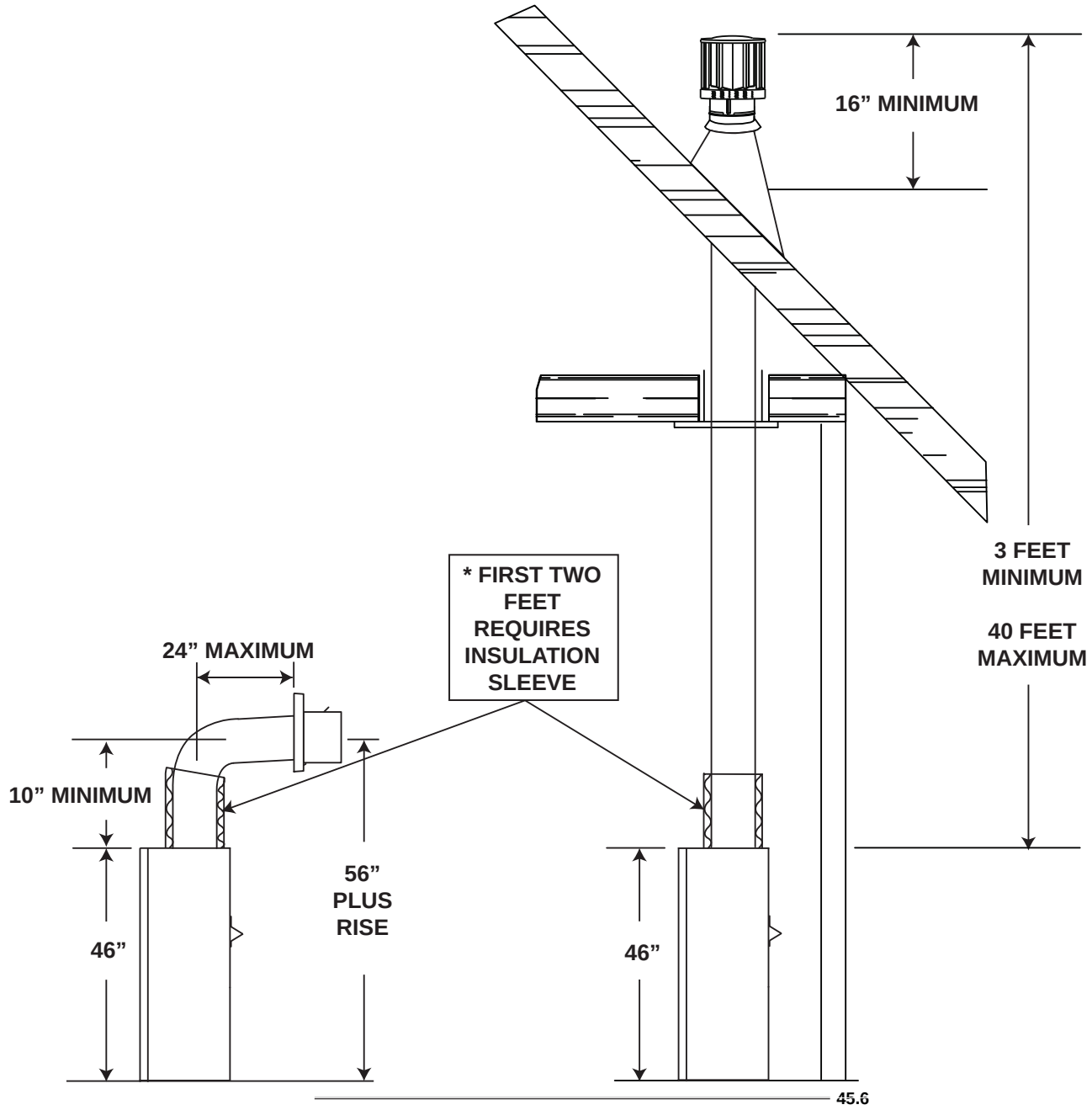


When venting, the horizontal run must be kept to a maximum of 20 feet. If a 20 foot horizontal run is required, the appliance must have a minimum vertical rise immediately off the appliance of 57". When terminating vertically, the vertical rise is a minimum 3 feet and a maximum 40 feet above the appliance.

## 3.3 SPECIAL VENT INSTALLATIONS

### 3.3.1 PERISCOPE TERMINATION

**⚠ WARNING**

**THE FIRST 2 FEET OF OUTER 7 " DIAMETER VENT PIPE FROM THE APPLIANCE MUST BE WRAPPED IN THE 1" THICK INSULATION SLEEVE (SUPPLIED). MAKE SURE THE INSULATION IS PULLED DOWN TIGHT TO THE APPLIANCE WHEN INSTALLED. THERE AFTER, A 2" CLEARANCE ALL AROUND THE VENT PIPE FROM COMBUSTIBLE MATERIALS ON ALL HORIZONTAL VENT SECTIONS IS REQUIRED.**

Use the periscope kit to locate the air termination above grade. The periscope must be installed so that when final grading is completed, the bottom air slot is located a minimum 12" above grade. The maximum allowable vent length (including both rise and run) is 10'.

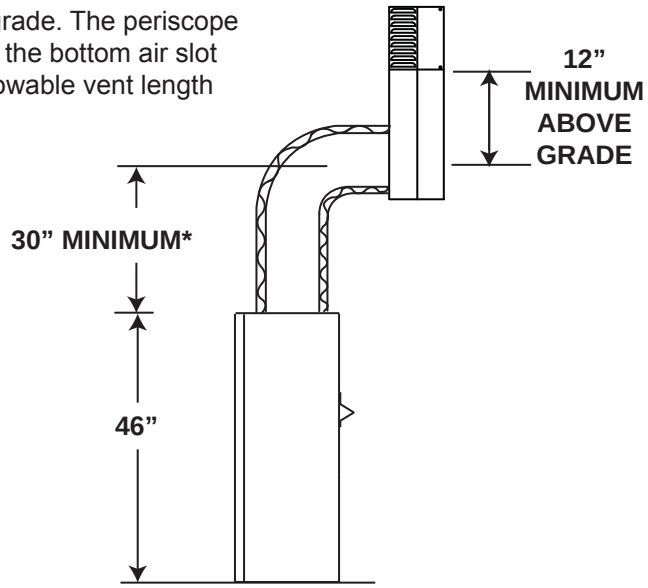


9.3A

*** First two feet requires insulation sleeve**

## 3.4 MINIMUM AIR TERMINAL LOCATION CLEARANCES

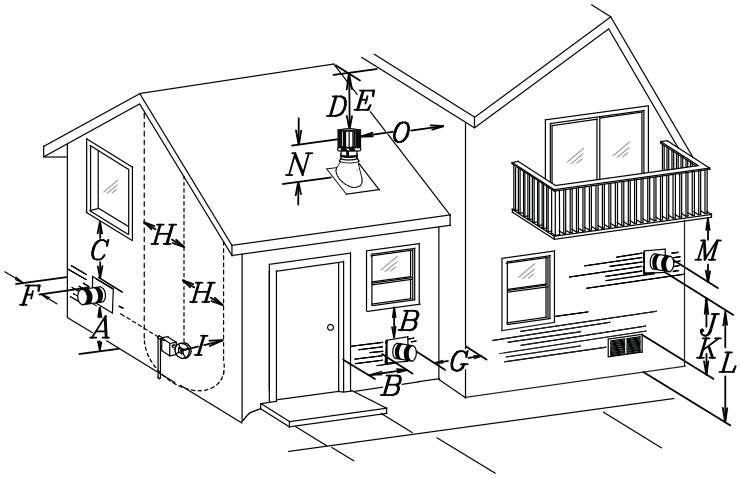


**COVERED BALCONY APPLICATIONS**

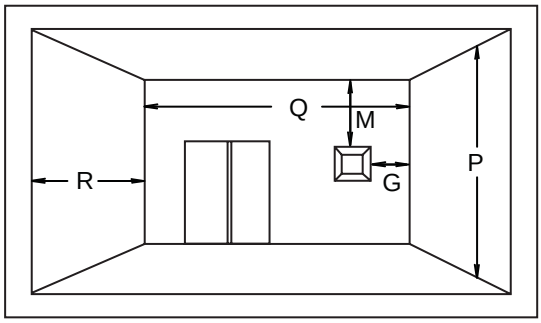


| | |
|---|---|
| $Q_{MIN}$ | = 3 feet |
| $R_{MAX}$ | = 2 x $Q_{ACTUAL}$ |
| $R_{MAX}$ | ≤ 15 feet |

| | INSTALLATIONS | | |
|---|---|---|---|
| | CANADA | U.S.A. | |
| A | 12” | 12” | Clearance above grade, veranda porch, deck or balcony. |
| B | 12” Δ | 9” Δ | Clearance to windows or doors that open. |
| C | 12” * | 12” * | Clearance to permanently closed windows. |
| D | 18” ** | 18” ** | Vertical clearance to ventilated soffits located above the terminal within a horizontal distance of 2’ from the centerline of the terminal. |
| E | 12” ** | 12” ** | Clearance to unventilated soffit. |
| F | 0” | 0” | Clearance to an outside corner wall. |
| G | 0” *** | 0” *** | Clearance to an inside **non**-combustible corner wall or protruding **non**-combustible obstructions (chimney, etc.). |
| | 2” *** | 2” *** | Clearance to an inside combustible corner wall or protruding combustible obstructions (vent chase, etc.). |
| H | 3’ | 3’ **** | Clearance to each side of the centerline extended above the meter / regulator assembly to a maximum vertical distance of 15’. |
| I | 3’ | 3’ **** | Clearance to a service regulator vent outlet. |
| J | 12” | 9” | Clearance to a non-mechanical air supply inlet to the building or a combustion air inlet to any other appliance. |
| K | 6’ | 3’ | Clearance to a mechanical air supply inlet. |
| L | 7’ ‡ | 7’ **** | Clearance above a paved sidewalk or paved driveway located on public property. |
| M | 12” †† | 12” **** | Clearance under a veranda, porch, deck or balcony. |
| N | 16” | 16” | Clearance above the roof. |
| O | 2’ †* | 2’ †* | Clearance from an adjacent wall including neighbouring buildings. |
| P | 8’ | 8’ | Roof must be **non**-combustible without openings. |
| Q | 3’ | 3’ | See chart for wider wall dimensions. |
| R | 6’ | 6’ | See chart for deeper wall dimensions. The terminal shall not be installed on any wall that has an opening between the terminal and the open side of the structure. |

Δ The terminal shall not be located less than 6 feet under a window that opens on a horizontal plane in a structure with three walls and a roof.

* Recommended to prevent condensation on windows and thermal breakage

** It is recommended to maximize the distance to vinyl clad soffits.

*** The periscope requires a minimum 18” clearance from an inside corner.

**** This is a recommended distance. For additional requirements check local codes.

† 3 feet above if within 10 feet horizontally.

‡ A vent shall not terminate where it may cause hazardous frost or ice accumulations on adjacent property surfaces.

†† Permitted only if the veranda, porch, or deck is fully open on a minimum of two sides beneath the floor.

†* Recommended to prevent recirculation of exhaust products. For additional requirements check local codes.

**12.3B**

## 3.5 VENTING APPLICATION FLOW CHART

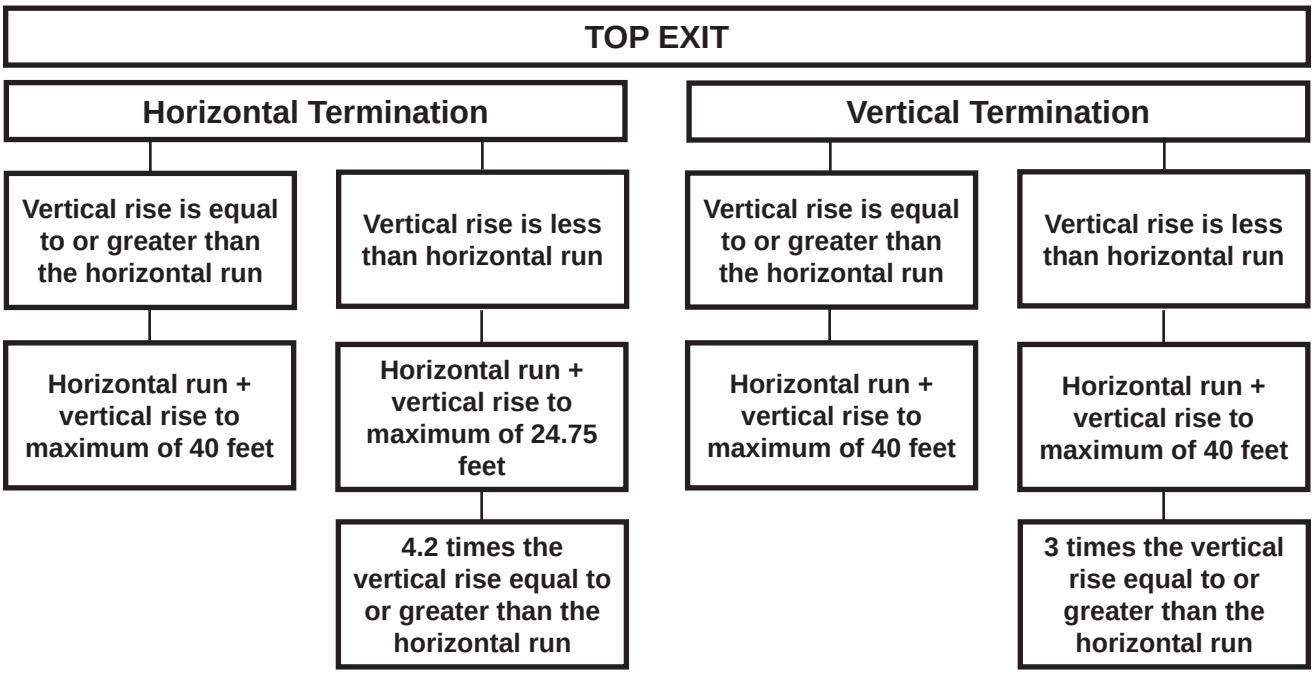


13.1

## 3.6 DEFINITIONS

For the following symbols used in the venting calculations and examples are:
> - greater than
≥ - equal to or greater than
< - less than
≤ - equal to or less than
$H_T$ - total of both horizontal vent lengths (Hr) and offsets (Ho) in feet
$H_R$ - combined horizontal vent lengths in feet
$H_O$ - offset factor: .03 (total degrees of offset - 90°*) in feet
$V_T$ - combined vertical vent lengths in feet

14.1

## 3.7 ELBOW VENT LENGTH VALUES

| | FEET | INCHES |
|---|---|---|
| 1° | 0.03 | 0.5 |
| 15° | 0.45 | 6.0 |
| 30° | 0.9 | 11.0 |
| 45° | 1.35 | 16.0 |
| 90°* | 2.7 | 32.0 |

* The first 90° offset has a zero value and is shown in the formula as - 90°

15.1

## 3.8 HORIZONTAL TERMINATION

**$(H_T) \leq (V_T)$**

**Simple venting configuration (only one 90° elbow)**

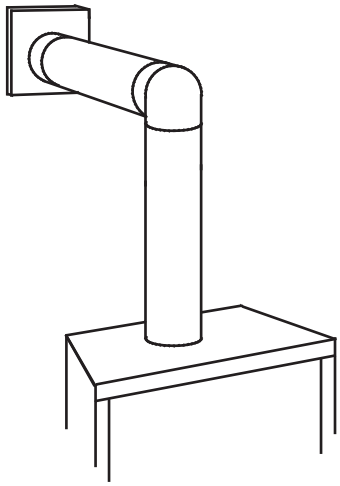

See graph to determine the required vertical rise $V_T$ for the required horizontal run $H_T$.

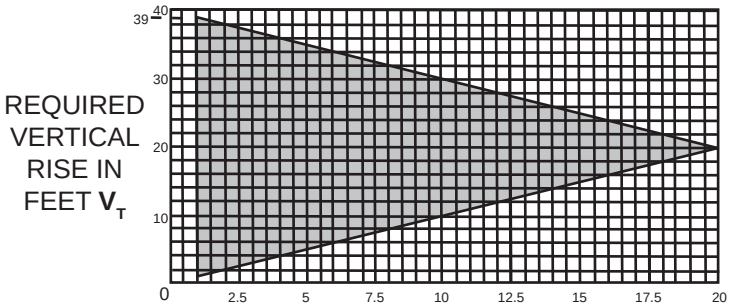


The shaded area within the lines represents acceptable values for $H_T$ and $V_T$

**For vent configurations requiring more than one 90° elbow, the following formulas apply:**

**Formula 1: $H_T \leq V_T$**

**Formula 2: $H_T + V_T \leq 40$ feet**

**Example:**

$V_1$ = 3 FT

$V_2$ = 8 FT

$V_T = V_1 + V_2$ = 3 FT + 8 FT = 11 FT

$H_1$ = 2.5 FT

$H_2$ = 2 FT

$H_R = H_1 + H_2$ = 2.5 + 2 = 4.5 FT

$H_O$ = .03 (three 90° elbows - 90°) = .03 (270° - 90°) = 5.4 FT

$H_T = H_R + H_O$ = 4.5 + 5.4 = 9.9 FT

$H_T + V_T$ = 9.9 + 11 = 20.9 FT

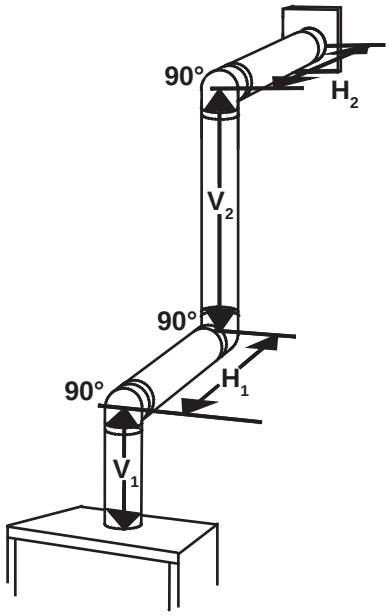


**Formula 1:** $H_T \leq V_T$

9.9 ≤ 11

**Formula 2:** $H_T + V_T \leq 40$ **FT**

20.9 ≤ 40

Since both formulas are met, this vent configuration is acceptable.

**16.1A**

## $(H_T) > (V_T)$

**Simple venting configuration (only one 90° elbow)**

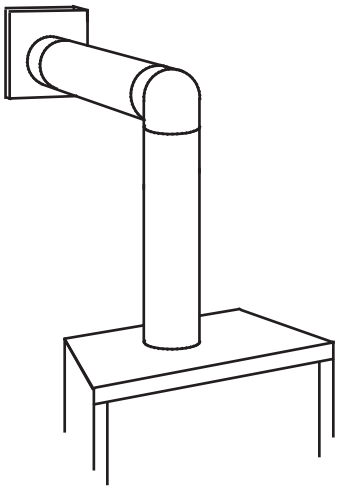

See graph to determine the required vertical rise $\mathbf{V_T}$ for the required horizontal run $\mathbf{H_T}$.

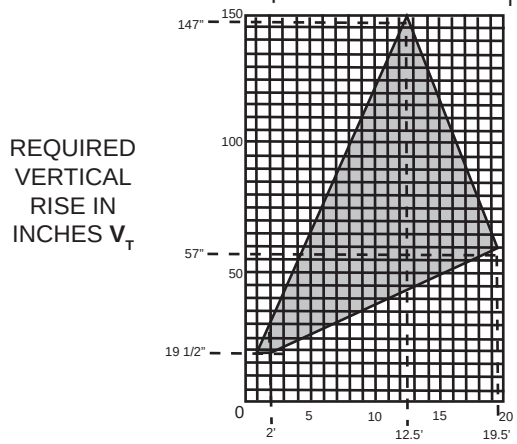


HORIZONTAL VENT RUN PLUS OFFSET IN FEET $\mathbf{H_T}$

The shaded area within the lines represents acceptable values for $\mathbf{H_T}$ and $\mathbf{V_T}$

---

**For vent configurations requiring more than one 90° elbow, the following formulas apply:**

**Formula 1: $H_T \leq 4.2\ V_T$**
**Formula 2: $H_T + V_T \leq 24.75$ feet**

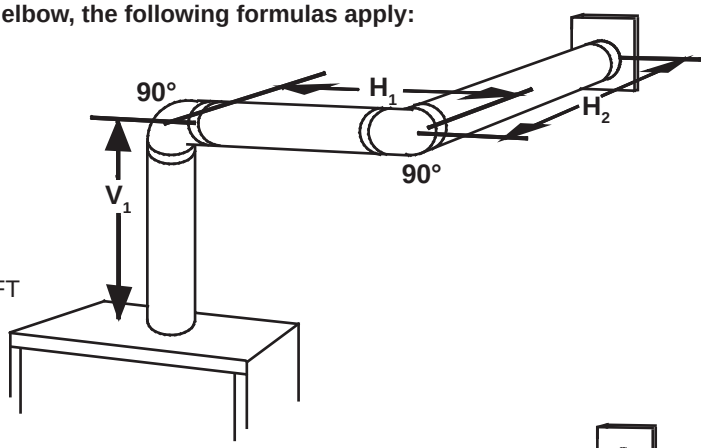


**Example:**
$V_1 = V_T = 6$ FT
$H_1 = 3$ FT
$H_2 = 5$ FT
$H_R = H_1 + H_2 = 3 + 5 = 8$ FT
$H_O = .03$ (two 90° elbows - 90°) = .03 (180° - 90°) = 2.7 FT
$H_T = H_R + H_O = 8 + 2.7 = 10.7$ FT
$H_T + V_T = 10.7 + 6 = 16.7$ FT

**Formula 1:** $H_T \leq 4.2\ V_T$
$4.2\ V_T = 4.2 \times 6 = 25.2$ FT
$10.7 \leq 25.2$
**Formula 2:** $H_T + V_T \leq 24.75$ FT
$16.7 \leq 24.75$
Since both formulas are met, this vent configuration is acceptable.

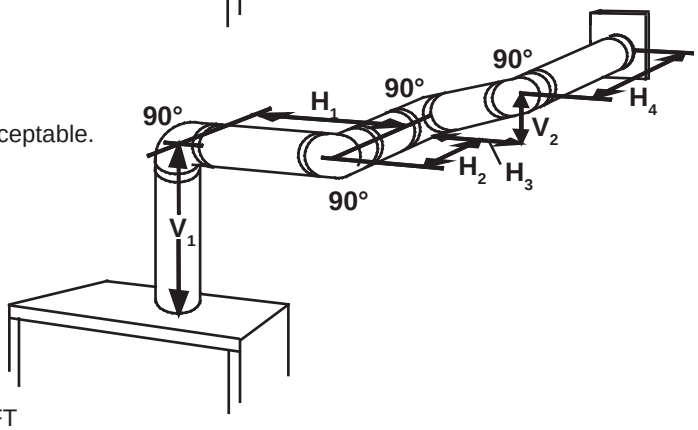


**Example:**
$V_1 = 4$ FT
$V_2 = 1.5$ FT
$V_T = V_1 + V_2 = 4 + 1.5 = 5.5$ FT
$H_1 = 2$ FT
$H_2 = 1$ FT
$H_3 = 1$ FT
$H_4 = 1.5$ FT
$H_R = H_1 + H_2 + H_3 + H_4 = 2 + 1 + 1 + 1.5 = 5.5$ FT
$H_O = .03$ (four 90° elbows - 90°) = .03 (360° - 90°) = 8.1 FT
$H_T = H_R + H_O = 5.5 + 8.1 = 13.6$ FT
$H_T + V_T = 13.6 + 5.5 = 19.1$ FT

**Formula 1:** $H_T \leq 4.2\ V_T$
$4.2\ V_T = 4.2 \times 5.5 = 23.1$ FT
$13.6 \leq 23.1$
**Formula 2:** $H_T + V_T \leq 24.75$ FT
$19.1 \leq 24.75$
Since both formulas are met, this vent configuration is acceptable.

**16.1_2**

## 3.9 VERTICAL TERMINATION

$(H_T) \leq (V_T)$

**Simple venting configurations.**

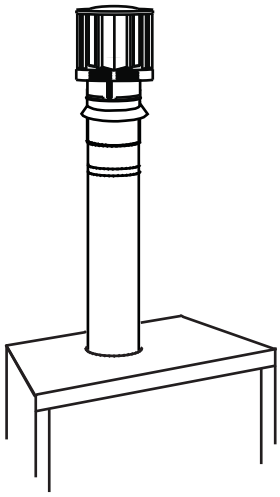

See graph to determine the required vertical rise $\mathbf{V_T}$ for the required horizontal run $\mathbf{H_T}$.

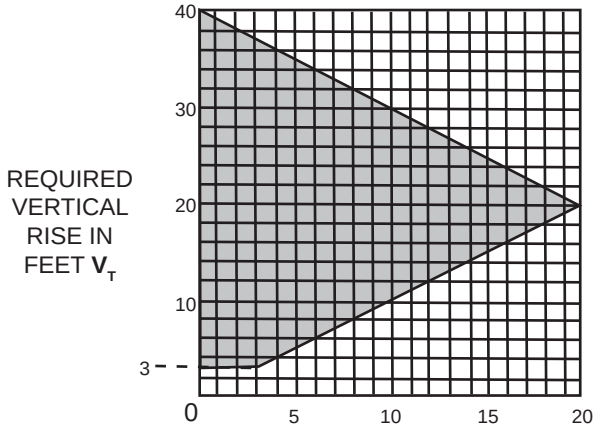


HORIZONTAL VENT RUN PLUS OFFSET IN FEET $\mathbf{H_T}$

The shaded area within the lines represents acceptable values for $\mathbf{H_T}$ and $\mathbf{V_T}$

**For vent configurations requiring one or more 90° elbows the following formulas apply:**

**Formula 1:** $\mathbf{H_T \leq V_T}$
**Formula 2:** $\mathbf{H_T + V_T \leq 40}$ **feet**

**Example:**
$\mathbf{V_1}$ = 5 FT
$\mathbf{V_2}$ = 6 FT
$\mathbf{V_3}$ = 10 FT
$\mathbf{V_T} = \mathbf{V_1 + V_2 + V_3} = 5 + 6 + 10 = 21$ FT
$\mathbf{H_1}$ = 8 FT
$\mathbf{H_2}$ = 2.5 FT
$\mathbf{H_R} = \mathbf{H_1 + H_2} = 8 + 2.5 = 10.5$ FT
$\mathbf{H_O}$ = .03 (four 90° elbows - 90°)
= .03 (360° - 90°) = 8.1 FT
$\mathbf{H_T} = \mathbf{H_R + H_O} = 10.5 + 8.1 = 18.6$ FT
$\mathbf{H_T + V_T} = 18.6 + 21 = 39.6$ FT

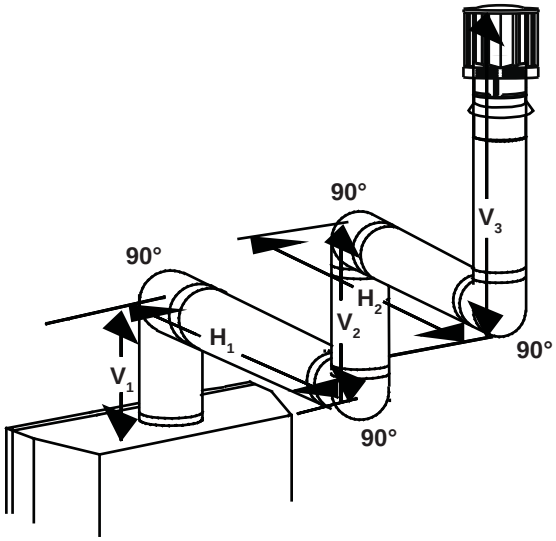


**Formula 1:** $\mathbf{H_T \leq V_T}$
$18.6 \leq 21$
**Formula 2:** $\mathbf{H_T + V_T \leq 40}$ **FT**
$39.6 \leq 40$

Since both formulas are met, this vent configuration is acceptable.

**18.1**

## $(H_T) > (V_T)$

**Simple venting configurations.**

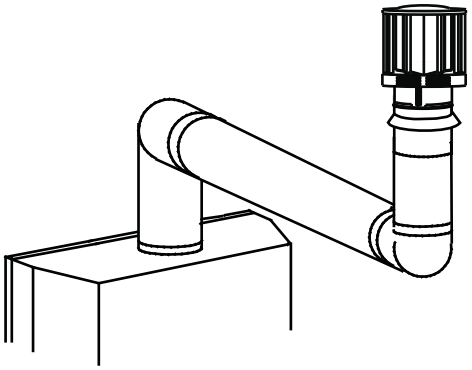

See graph to determine the required vertical rise $\mathbf{V_T}$ for the required horizontal run $\mathbf{H_T}$.

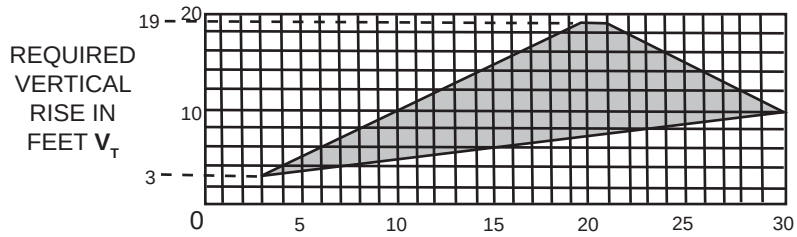


The shaded area within the lines represents acceptable values for $\mathbf{H_T}$ and $\mathbf{V_T}$

---

**For vent configurations requiring more than two 90° elbows the following formulas apply:**

**Formula 1: $H_T \leq 3V_T$**
**Formula 2: $H_T + V_T \leq 40$ feet**

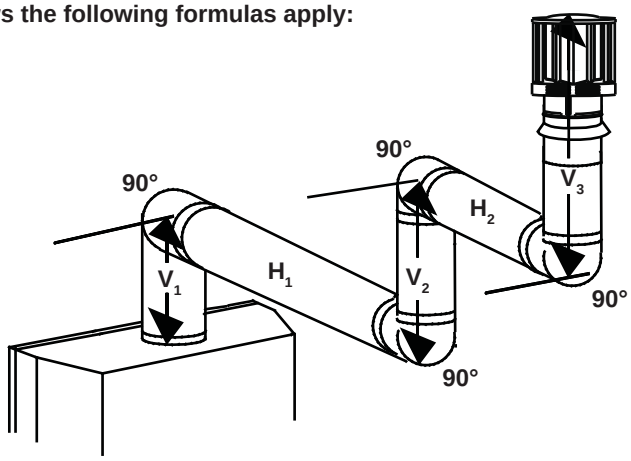


**Example:**
$\mathbf{V_1}$ = 2 FT
$\mathbf{V_2}$ = 1 FT
$\mathbf{V_3}$ = 1.5 FT
$\mathbf{V_T} = \mathbf{V_1} + \mathbf{V_2} + \mathbf{V_3}$ = 2 + 1 + 1.5 = 4.5 FT
$\mathbf{H_1}$ = 6 FT
$\mathbf{H_2}$ = 2 FT
$\mathbf{H_R} = \mathbf{H_1} + \mathbf{H_2}$ = 6 + 2 = 8 FT
$\mathbf{H_O}$ = .03 (four 90° elbows - 90°)
= .03 (360° - 90°) = 8.1 FT
$\mathbf{H_T} = \mathbf{H_R} + \mathbf{H_O}$ = 8 + 8.1 = 16.1 FT
$\mathbf{H_T} + \mathbf{V_T}$ = 16.1 + 4.5 = 20.6 FT

**Formula 1:** $\mathbf{H_T \leq 3V_T}$
$\mathbf{3V_T}$ = 3 x 4.5 = 13.5 FT
16.1 > 13.5

Since this formula is not met, this vent configuration is **<u>un</u>acceptable.**

**Formula 2:** $\mathbf{H_T + V_T \leq 40}$ **feet**
20.6 ≤ 40

Since only formula 2 is met, this vent configuration is unacceptable and a new fireplace location or vent configuration will need to be established to satisfy both formulas.

**18.1_2A**

# 4.0 INSTALLATION

**⚠ WARNING**

**FOR SAFE AND PROPER OPERATION OF THE APPLIANCE, FOLLOW THE VENTING INSTRUCTIONS EXACTLY.**

**ALL INNER EXHAUST AND OUTER INTAKE VENT PIPE JOINTS MAY BE SEALED USING EITHER RED RTV HIGH TEMP SILICONE SEALANT W573-0002 (NOT SUPPLIED) OR BLACK HIGH TEMP MILL PAC W573-0007 (NOT SUPPLIED) WITH THE EXCEPTION OF THE APPLIANCE EXHAUST FLUE COLLAR WHICH MUST BE SEALED USING MILL PAC.**

**IF USING PIPE CLAMPS TO CONNECT VENT COMPONENTS, 3 SCREWS MUST ALSO BE USED TO ENSURE THE CONNECTION CANNOT SLIP OFF.**

**DO NOT CLAMP THE FLEXIBLE VENT PIPE.**

**RISK OF FIRE, EXPLOSION OR ASPHYXIATION. IMPROPER SUPPORT OF THE ENTIRE VENTING SYSTEM MAY ALLOW VENT TO SAG AND SEPARATE. USE VENT RUN SUPPORTS AND CONNECT VENT SECTIONS PER INSTALLATION INSTRUCTIONS.**

**RISK OF FIRE, DO NOT ALLOW LOOSE MATERIALS OR INSULATION TO TOUCH THE VENT PIPE. REMOVE INSULATION TO ALLOW FOR THE INSTALLATION OF THE ATTIC SHIELD AND TO MAINTAIN CLEARANCES TO COMBUSTIBLES.**

68.2A

## 4.1 WALL AND CEILING PROTECTION

**⚠ WARNING**

**DO NOT FILL THE SPACE BETWEEN THE VENT PIPE AND ENCLOSURE WITH ANY TYPE OF MATERIAL. DO NOT PACK INSULATION OR COMBUSTIBLES BETWEEN CEILING FIRESTOPS. ALWAYS MAINTAIN SPECIFIED CLEARANCES AROUND VENTING AND FIRESTOP SYSTEMS. INSTALL WALL SHIELDS AND FIRESTOPS AS SPECIFIED. FAILURE TO KEEP INSULATION OR OTHER MATERIALS AWAY FROM VENT PIPE MAY CAUSE FIRE.**

70.1

Horizontal runs may have a 0” rise per foot in all cases using Wolf Steel, Simpson Dura-Vent, Selkirk Direct Temp or American Metal Amerivent rigid vent components and Wolf Steel flexible vent components. For optimum performance it is recommended that all horizontal runs have a minimum 1/4” rise per foot using flexible or rigid venting. For safe and proper operation of the appliance, follow the venting instructions exactly.

## 4.1.1 HORIZONTAL INSTALLATION

**⚠ WARNING**

**THE FIRESTOP ASSEMBLY MUST BE INSTALLED WITH THE VENT SHIELD TO THE TOP.**

**TERMINALS MUST NOT BE RECESSED INTO A WALL OR SIDING MORE THAN THE DEPTH OF THE RETURN FLANGE OF THE MOUNTING PLATE.**

This application occurs when venting through an exterior wall. Having determined the correct height for the air terminal location, cut and frame a hole in the exterior wall as illustrated to accommodate the firestop assembly. Dry fit the firestop assembly before proceeding to ensure the brackets on the rear surface fit to the inside surface of the horizontal framing.

The length of the vent shield may be cut shorter for combustible walls that are less than 8 1/2” thick but the vent shield must extend the full depth of the combustible wall.

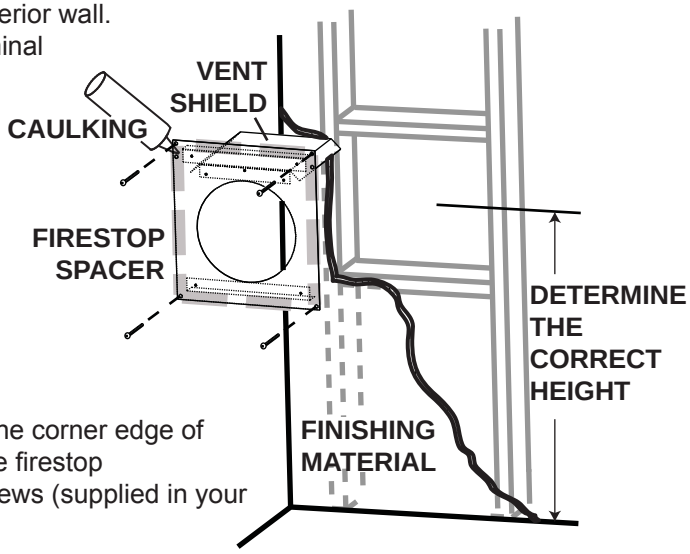


A. Apply a bead of caulking (not supplied) around the corner edge of the inside surface of the firestop assembly, fit the firestop assembly to the hole and secure using the 4 screws (supplied in your manual baggie).

B. Once the vent pipe is installed in its final position, apply high temperature sealant W573-0007 (not supplied) between the pipe and the firestop.

20.2

## 4.1.2 VERTICAL INSTALLATION

This application occurs when venting through a roof. Installation kits for various roof pitches are available from your authorized dealer / distributor. See accessories to order specific kits required.

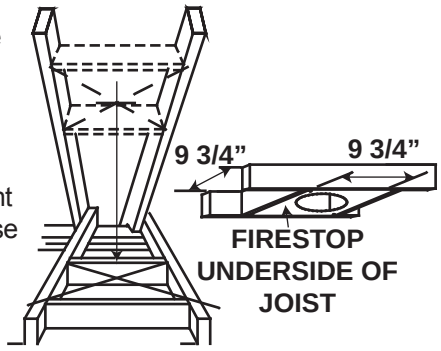


**A.** Determine the air terminal location, cut and frame a square opening as illustrated in the ceiling and the roof to provide the minimum 1“ clearance between the vent pipe and any combustible material. Try to center the vent pipe location midway between two joists to prevent having to cut them. Use a plumb bob to line up the center of the openings. A vent pipe shield will prevent any materials such as insulation, from filling up the 1” air space around the pipe. Nail headers between the joist for extra support.

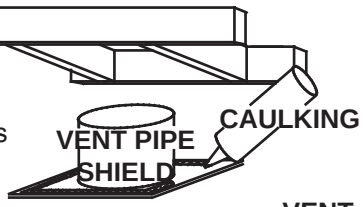


**B.** Apply a bead of caulking (not supplied) to the framework or to the Wolf Steel vent pipe shield plate or equivalent (in the case of a finished ceiling), and secure over the opening in the ceiling. A firestop must be placed on the bottom of each framed opening in a roof or ceiling that the venting system passes through. Apply a bead of caulking all around and place a firestop spacer over the vent shield to restrict cold air from being drawn into the room or around the fireplace. Ensure that both spacer and shield maintain the required clearance to combustibles. Once the vent pipe is installed in its final position, apply sealant between the pipe and the firestop assembly.

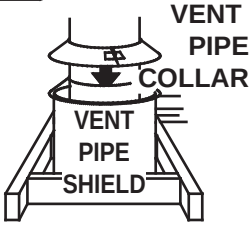


**C.** In the attic, slide the vent pipe collar down to cover up the open end of the shield and tighten. This will prevent any materials, such as insulation, from filling up the 1” air space around the pipe.

21.1

## 4.2 USING FLEXIBLE VENTING COMPONENTS

**⚠ WARNING**

**DO NOT ALLOW THE INNER FLEX PIPE TO BUNCH UP ON HORIZONTAL OR VERTICAL RUNS AND ELBOWS. KEEP IT PULLED TIGHT.**

**SPACERS ARE ATTACHED TO THE INNER FLEX PIPE AT PREDETERMINED INTERVALS TO MAINTAIN AN EVEN AIR GAP TO THE OUTER FLEX PIPE. THIS GAP IS REQUIRED FOR SAFE OPERATION. A SPACER IS REQUIRED AT THE START, MIDDLE AND END OF EACH ELBOW TO ENSURE THIS GAP IS MAINTAINED. THESE SPACERS MUST NOT BE REMOVED.**

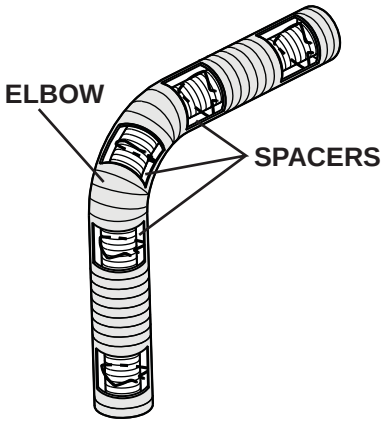


For safe and proper operation of the appliance, follow the venting instructions exactly.
All inner flex pipe and outer flex pipe joints may be sealed using high temperature sealant W573-0002 (not supplied) or the high temperature sealant W573-0007 Mill Pac (not supplied). However, the high temperature sealant W573-0007 Mill Pac (not supplied) must be used on the joint connecting the inner flex pipe and the exhaust flue collar.
**Use only approved flexible vent pipe kits marked:**

**"Wolf Steel Approved Venting" as identified by the stamp only on the outer flex pipe.**

22.1

### 4.2.1 HORIZONTAL AIR TERMINAL INSTALLATION

**A.** Stretch the inner flex pipe to the required length taking into account the additional length needed for the finished wall surface. Slip the vent pipe a minimum of 2" over the inner sleeve of the air terminal and secure with 3 #8 screws. Apply a heavy bead of the high temperature sealant W573-0007 Mill Pac (not supplied).

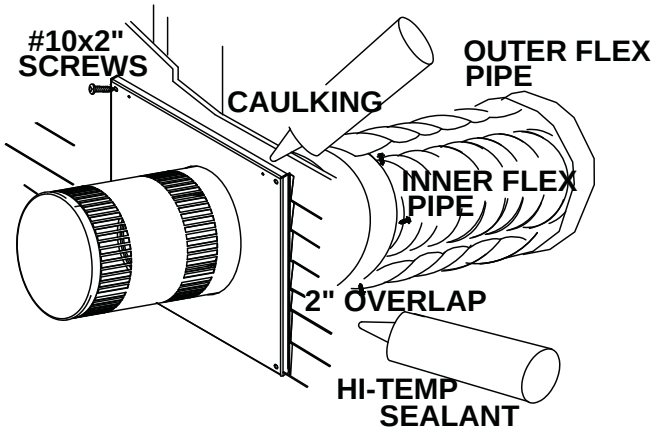


**B.** Using the outer flex pipe, slide over the outer combustion air sleeve of the air terminal and secure with 3 #8 screws. Seal using high temperature sealant W573-0002 (not supplied).

**C.** Insert the vent pipes through the firestop maintaining the required clearance to combustibles. Holding the air terminal (lettering in an upright, readable position), secure to the exterior wall and make weather tight by sealing with caulking (not supplied).

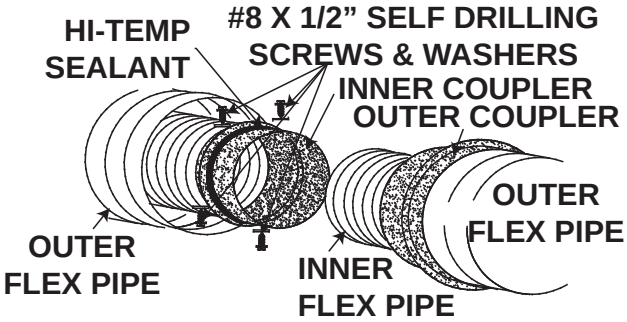


**D.** If more vent pipe needs to be used to reach the fireplace, couple them together as illustrated. The vent system must be supported approximately every 3 feet for both vertical and horizontal runs. Use noncombustible strapping to maintain the minimum 1" clearance to combustibles.

**The air terminal mounting plate may be recessed into the exterior wall or siding no greater than the depth of its return flange.**

23.3

## 4.2.2 VERTICAL AIR TERMINAL INSTALLATION

**⚠ WARNING**

**MAINTAIN A MINIMUM 2” SPACE BETWEEN THE AIR INLET BASE AND THE STORM COLLAR.**

**A.** Fasten the roof support to the roof using the screws provided. The roof support is optional. In this case the venting is to be adequately supported using either an alternate method suitable to the authority having jurisdiction or the optional roof support.

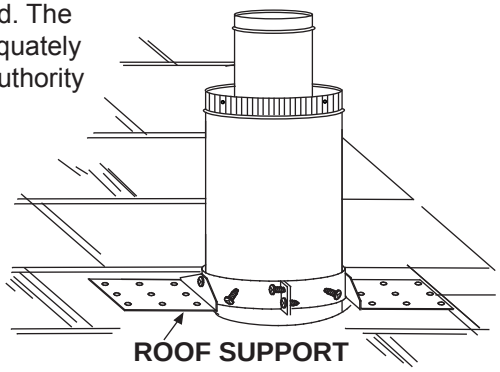


**B.** Stretch the inner flex pipe to the required length. Slip the inner flex pipe a minimum of 2” over the inner pipe of the air terminal connector and secure with 3 #8 screws. Seal using a heavy bead of high temperature sealant W573-0007 (not supplied).

**C.** Repeat using the outer flex pipe, using a heavy bead of high temperature sealant W573-0002 (not supplied).

**D.** Thread the air terminal connector / vent pipe assembly down through the roof. The air terminal must be positioned vertically and plumb. Attach the air terminal connector to the roof support, ensuring that the top of the air terminal is 16” above the highest point that it penetrates the roof.

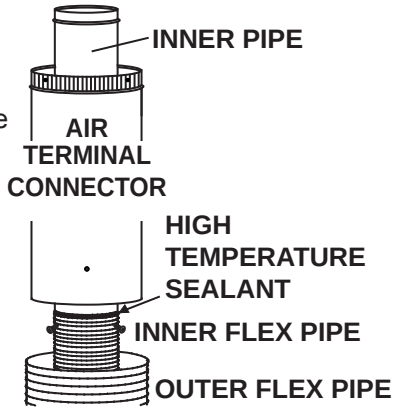


**E.** Remove nails from the shingles, above and to the sides of the air terminal connector. Place the flashing over the air terminal connector leaving a min. 3/4” of the air terminal connector showing above the top of the flashing. Slide the flashing underneath the sides and upper edge of the shingles. Ensure that the air terminal connector is properly centred within the flashing, giving a 3/4” margin all around. Fasten to the roof. Do not nail through the lower portion of the flashing. Make weather-tight by sealing with caulking. Where possible, cover the sides and top edges of the flashing with roofing material.

**F.** Aligning the seams of the terminal and air terminal connector, place the terminal over the air terminal connector making sure the vent pipe goes into the hole in the terminal. Secure with the three screws provided.

**G.** Apply a heavy bead of weatherproof caulking 2” above the flashing. Install the storm collar around the air terminal and slide down to the caulking. Tighten to ensure that a weather-tight seal between the air terminal and the collar is achieved.

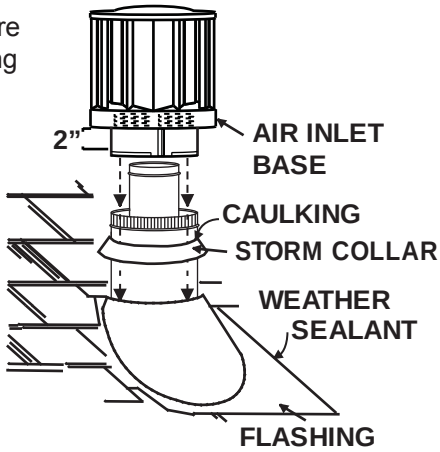


**H.** If more vent pipe needs to be used to reach the appliance see “HORIZONTAL AIR TERMINAL INSTALLATION” section.

24.1

## 4.2.3 APPLIANCE VENT CONNECTION

**A.** Install the inner flex pipe to the appliance. Secure with 3 screws and flat washers. Seal the joint and screw holes using the high temperature sealant W573-0007 (not supplied).

**B.** Install the outer flex pipe to the appliance. Attach and seal the joints using the high temperature sealant W573-0002 (not supplied).

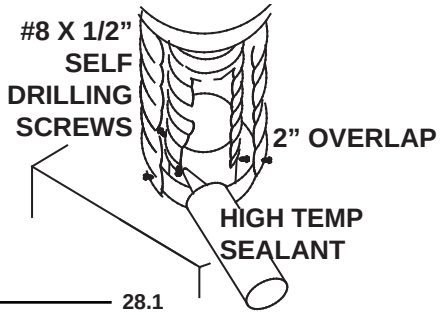


28.1

## 4.3 USING RIGID VENT COMPONENTS

The vent system must be supported approximately every 3 feet for both vertical and horizontal runs. Use Wolf Steel Ltd. support ring assembly or equivalent noncombustible strapping to maintain the minimum clearance to combustibles for both vertical and horizontal runs.

All inner exhaust and outer intake vent pipe joints may be sealed using either red high temperature silicone sealant W573-0002 (not supplied) or black high temperature sealant W573-0007 Mill Pac (not supplied) with the exception of the appliance exhaust flue collar which must be sealed using Mill Pac.

25.1

## 4.3.1 HORIZONTAL AIR TERMINAL INSTALLATION

**A.** Move the fireplace into position. Measure the vent length required between terminal and fireplace taking into account the additional length needed for the finished wall surface and any 1¼" overlaps between venting components.

**B.** Apply high temperature sealant W573-0007 (not supplied) to the outer edge of the inner collar of the fireplace. Attach the first inner rigid pipe component and secure using 3 self tapping screws. Repeat using the outer rigid pipe.

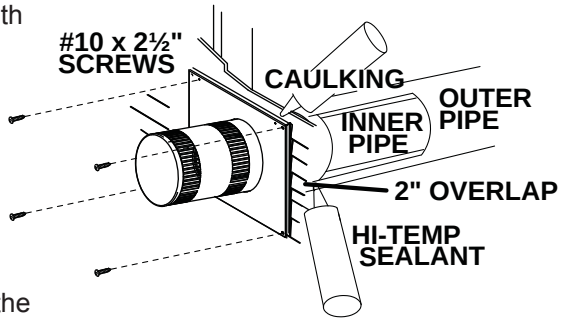


**C.** Insert the vent pipes through the firestop maintaining the required clearance to combustibles. Holding the air terminal (lettering in an upright, readable position), secure to the exterior wall and make weather tight by sealing with caulking (not supplied).

**The air terminal mounting plate may be recessed into the exterior wall or siding no greater than the depth of its return flange.**

26.2

## 4.3.2 EXTENDED HORIZONTAL AIR TERMINAL INSTALLATION

**A.** Follow the instructions for "HORIZONTAL AIR TERMINAL INSTALLATIONS" section.

**B.** Continue adding components alternating inner rigid pipe and outer rigid pipe. Ensure that all inner rigid pipe and elbows have sufficient vent spacers attached and each component is sealed and securely fastened to the one prior. Attach the inner telescopic sleeve to the vent run. Repeat using the outer telescopic sleeve. Seal and secure as before. To facilitate completion, attach inner and outer couplers to the air terminal.

**C.** Install the air terminal. See "HORIZONTAL AIR TERMINAL INSTALLATION" section.

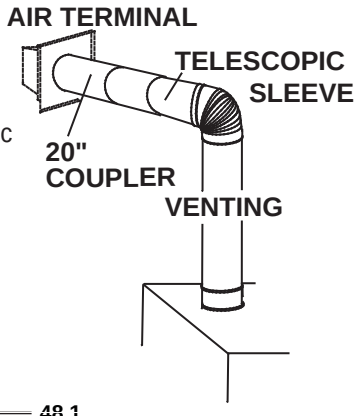


48.1

## 4.3.3 VERTICAL AIR TERMINAL INSTALLATION

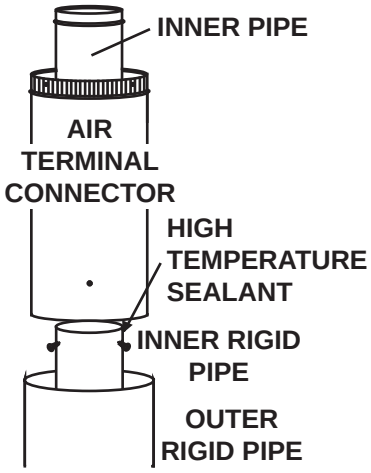


**A.** Move the appliance into position.

**B.** Fasten the roof support to the roof using the screws provided. The roof support is optional. In this case the venting is to be adequately supported using either an alternate method suitable to the authority having jurisdiction or the optional roof support.

**C.** Apply high temperature sealant W573-0007 (not supplied) to the outer edge of the inner sleeve of the air terminal. Slip the inner coupler a minimum of 2” over the sleeve and secure using 3 screws.

**D.** Apply high temperature sealant W573-0002 (not supplied) to the outer edge of the of the outside sleeve of the air terminal connector. Slip the outer coupler over the sleeve and secure as before. Trim the outer coupler even with the inner coupler end.

**E.** Thread the air terminal connector / vent pipe assembly down through the roof support and attach, ensuring that a minimum 16” of air terminal connector will penetrate the roof when fastened. If the attic space is tight, we recommend threading the Wolf Steel vent pipe collar or equivalent loosely onto the air terminal connector / vent pipe assembly as it is passed through the attic. The air terminal connector must be located vertically and plumb.

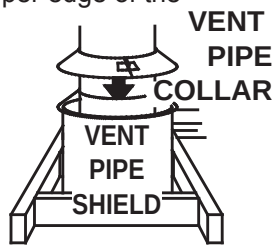


**F.** Remove nails from the shingles, above and to the sides of the air terminal connector. Place the flashing over the air terminal connector and slide it underneath the sides and upper edge of the shingles. Ensure that the air terminal connector is properly centered within the flashing, giving a 3/4” margin all around. Fasten to the roof. Do NOT nail through the lower portion of the flashing. Make weather-tight by sealing with caulking. Where possible, cover the sides and top edges of the flashing with roofing material.

**G.** Apply a heavy bead of waterproof caulking 2” above the flashing. Install the storm collar around the air terminal and slide down to the caulking. Tighten to ensure that a weather-tight seal between the air terminal connector and the collar is achieved.

**H.** Continue adding rigid venting sections, sealing and securing as above. Attach the inner collapsed telescopic sleeve to the last section of rigid piping. Secure with screws and seal. Repeat using the outer telescopic sleeve.

**I.** Run a bead of high temperature sealant W573-0007 (not supplied) around the outside of the inner collar on the appliance. Pull the telescopic sleeve a minimum of 2” onto the collar. Secure with 3 screws. Repeat with the outer telescopic sleeve.

**J.** In the attic, slide the vent pipe collar down to cover up the open end of the shield and tighten. This will prevent any materials, such as insulation, from filling up the 1” air space around the pipe.

27.2

## 4.4 GAS INSTALLATION

| ⚠ WARNING |
|---|
| **RISK OF FIRE, EXPLOSION OR ASPHYXIATION. ENSURE THERE ARE NO IGNITION SOURCES SUCH AS SPARKS OR OPEN FLAMES.** |
| **SUPPORT GAS CONTROL WHEN ATTACHING GAS SUPPLY PIPE TO PREVENT DAMAGING GAS LINE.** |
| **ALWAYS LIGHT THE PILOT WHETHER FOR THE FIRST TIME OR IF THE GAS SUPPLY HAS RUN OUT WITH THE GLASS DOOR OPENED OR REMOVED. PURGING OF THE GAS SUPPLY LINE SHOULD BE PERFORMED BY A QUALIFIED SERVICE TECHNICIAN. ASSURE THAT A CONTINUOUS GAS FLOW IS AT THE BURNER BEFORE CLOSING THE DOOR. ENSURE ADEQUATE VENTILATION. FOR GAS AND ELECTRICAL LOCATIONS, SEE "DIMENSION" SECTION.** |
| **ALL GAS CONNECTIONS MUST BE CONTAINED WITHIN THE APPLIANCE WHEN COMPLETE.** |
| **HIGH PRESSURE WILL DAMAGE VALVE. DISCONNECT GAS SUPPLY PIPING BEFORE TESTING GAS LINE AT TEST PRESSURES ABOVE 1/2 PSIG.** |
| **VALVE SETTINGS HAVE BEEN FACTORY SET, DO NOT CHANGE.** |

Installation and servicing to be done by a qualified installer. **Do not use open flame.**

**A.** Move the appliance into position and secure.

**B.** If equipped with a flex connector the appliance is designed to accept a 1/2" gas supply. Without the connector it is designed to accept a 3/8" gas supply. The appliance is equipped with a manual shut off valve to turn off the gas supply to the appliance.

**C.** Connect the gas supply in accordance to local codes. In the absence of local codes, install to the current CAN/CSA-B149.1 Installation Code in Canada or to the current National Fuel Gas Code, ANSI Z223.1 / NFPA 54 in the United States.

**D.** When flexing any gas line, support the gas valve so that the lines are not bent or kinked.

**E.** The gas line flex-connector should be installed to provide sufficient movement for shifting the burner assembly on it's side to aid with servicing components.

**F.** Check for gas leaks by brushing on a soap and water solution.

**30.1A**

## 4.5 MOBILE HOME INSTALLATION

This appliance is certified to be installed as an OEM (Original Equipment Manufacturer) installation in a manufactured home or mobile home and must be installed in accordance with the manufacturer's instructions and the Manufactured Home Construction and Safety Standard, Title 24 CFR, Part 3280, in the United States or the Mobile Home Standard, CAN/CSA Z240 MH Series, in Canada. This appliance is only for use with the type(s) of gas indicated on the rating plate. A conversion kit is supplied with the mobile home appliance.

This Mobile/Manufactured Home Listed appliance comes factory equipped with a means to secure the unit. Built in appliances are equipped with 1/4" diameter holes located in the front left and right corners of the base. Use #10 hex head screws, inserted through the holes in the base to secure. For free standing products contact your local authorized dealer / distributor for the appropriate securing kit. For mobile home installations, the appliance must be fastened in place. It is recommended that the appliance be secured in all installations. Always turn off the pilot and the fuel supply at the source, prior to moving the mobile home. After moving the mobile home and prior to lighting the appliance, ensure that the logs are positioned correctly.

This appliance is certified to be installed in an aftermarket permanently located, manufactured (mobile) home, where not prohibited by local codes.
This appliance is only for use with the type of gas indicated on the rating plate. This appliance is not convertible for use with other gases, unless a certified kit is used.

Conversion Kits
This appliance is field convertible between Natural Gas (NG) and Propane (LP).
To convert from one gas to another consult your Authorized dealer/distributor.

**29.1**

# 5.0 FRAMING

**⚠ WARNING**

**RISK OF FIRE!**

**IN ORDER TO AVOID THE POSSIBILITY OF EXPOSED INSULATION OR VAPOUR BARRIER COMING IN CONTACT WITH THE APPLIANCE BODY, IT IS RECOMMENDED THAT THE WALLS OF THE APPLIANCE ENCLOSURE BE “FINISHED” (IE: DRYWALL / SHEETROCK), AS YOU WOULD FINISH ANY OTHER OUTSIDE WALL OF A HOME. THIS WILL ENSURE THAT CLEARANCE TO COMBUSTIBLES IS MAINTAINED WITHIN THE CAVITY.**

**DO NOT NOTCH THE FRAMING AROUND THE APPLIANCE STAND-OFFS. FAILURE TO MAINTAIN AIR SPACE CLEARANCE MAY CAUSE OVER HEATING AND FIRE. PREVENT CONTACT WITH SAGGING OR LOOSE INSULATION OR FRAMING AND OTHER COMBUSTIBLE MATERIALS. BLOCK OPENING INTO THE CHASE TO PREVENT ENTRY OF BLOWN-IN INSULATION. MAKE SURE INSULATION AND OTHER MATERIALS ARE SECURED.**

**WHEN CONSTRUCTING THE ENCLOSURE ALLOW FOR FINISHING MATERIAL THICKNESS TO MAINTAIN CLEARANCES. FRAMING OR FINISHING MATERIAL CLOSER THAN THE MINIMUMS LISTED MUST BE CONSTRUCTED ENTIRELY OF NON-COMBUSTIBLE MATERIALS. MATERIALS CONSISTING ENTIRELY OF STEEL, IRON, BRICK, TILE, CONCRETE, SLATE, GLASS OR PLASTERS, OR ANY COMBINATION THEREOF ARE SUITABLE. MATERIALS THAT ARE REPORTED AS PASSING ASTM E 136, STANDARD TEST METHOD FOR BEHAVIOUR OF MATERIALS IN A VERTICAL TUBE FURNACE AT 750°C AND UL763 SHALL BE CONSIDERED NON-COMBUSTIBLE MATERIALS.**

**MINIMUM CLEARANCE TO COMBUSTIBLES MUST BE MAINTAINED OR A SERIOUS FIRE HAZARD COULD RESULT.**

**THE APPLIANCE REQUIRES A MINIMUM ENCLOSURE HEIGHT. MEASURE FROM THE APPLIANCE BASE.**

**IF STEEL STUD FRAMING KITS WITH CEMENT BOARD ARE PROVIDED, THEY MUST BE INSTALLED.**

**71.1**

It is best to frame your appliance after it is positioned and the vent system is installed. Use 2x4’s and frame to local building codes.

For convenience, the standoffs have been shipped flat. Before framing, ensure the standoffs are opened and screwed in place. It is not necessary to install a hearth extension, but the appliance should be raised to be flush with either the hearth or the finished floor.

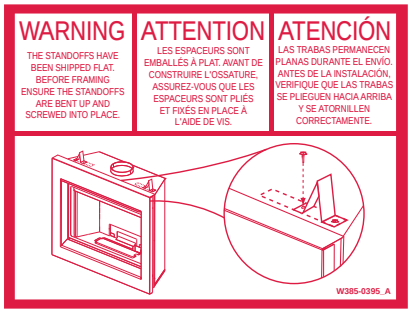

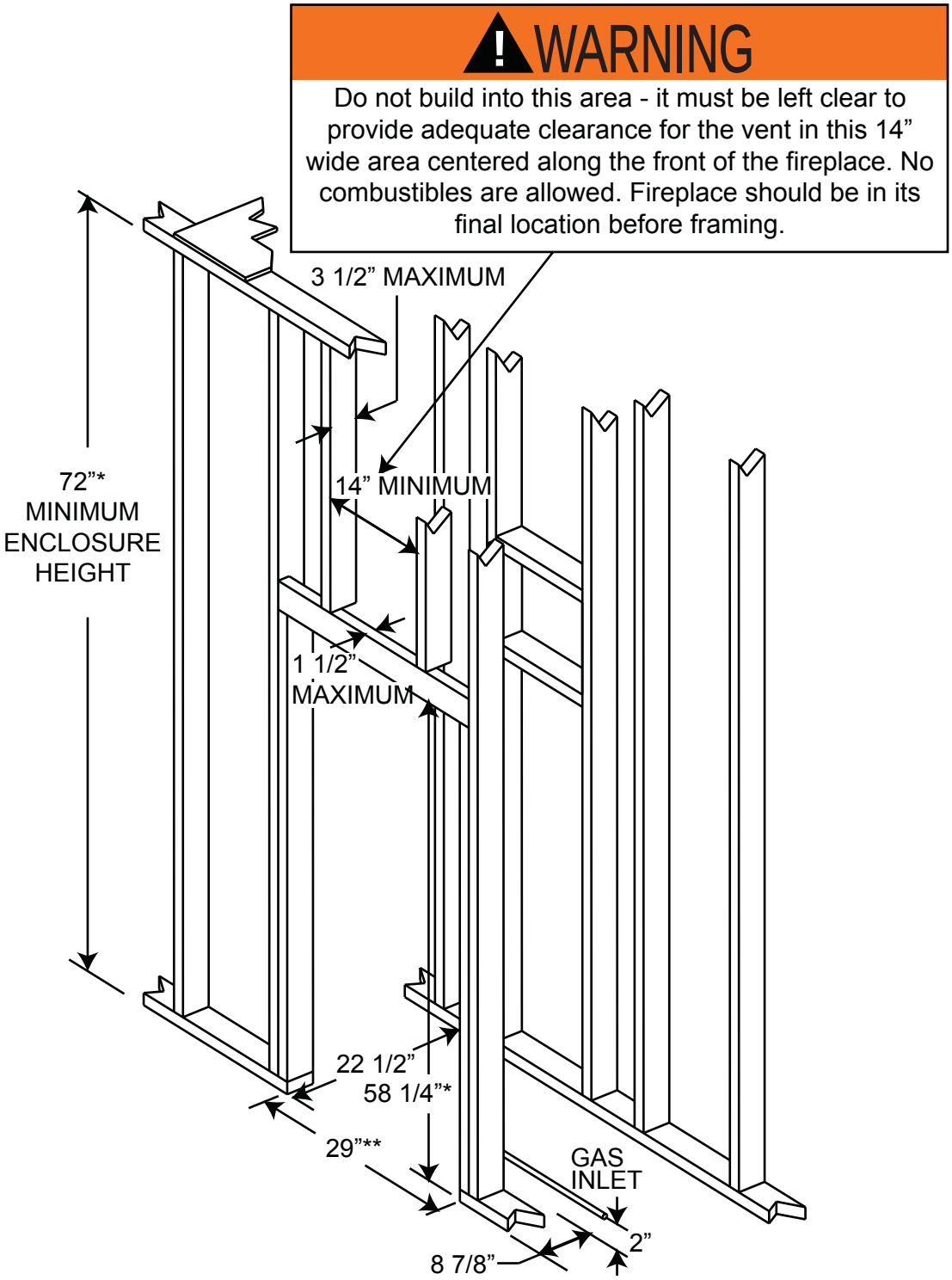


* Allow for finished floor and hearth thickness when setting these dimensions
** When constructing the enclosure allow for finishing material thickness to maintain clearances.

## 5.1 MINIMUM CLEARANCE TO COMBUSTIBLES

**Maintain these minimum clearances to combustibles from appliance and vent surfaces**
**Non-combustible appliance finishing:**
- 4” from the sides of the appliance opening
- 22 3/8” to the top of the appliance opening

**Combustible appliance finishing:**
- 0” to rear
- 2” all around the vent pipe*
- 22 1/2” recessed depth
- 64” from the bottom of the appliance to the ceiling
- 72” from bottom of appliance to the enclosure top

***HORIZONTAL VENT SECTIONS:** A minimum clearance of 2” all around the vent pipe on all horizontal runs to combustibles is required. Use firestop spacer W010-1799 (supplied).

***VERTICAL VENT SECTIONS:** A minimum of 1” all around the vent pipe on all vertical runs to combustibles is required except for clearances in appliance enclosures. Use firestop spacer W500-0096 (not supplied).

**⚠ WARNING**

**MINIMUM CLEARANCE TO COMBUSTIBLES MUST BE MAINTAINED OR A SERIOUS FIRE HAZARD COULD RESULT.**

**WHEN CONSTRUCTING THE ENCLOSURE ALLOW FOR FINISHING MATERIAL THICKNESS TO MAINTAIN CLEARANCES. FRAMING OR FINISHING MATERIAL CLOSER THAN THE MINIMUMS LISTED MUST BE CONSTRUCTED ENTIRELY OF NON-COMBUSTIBLE MATERIALS. MATERIALS CONSISTING ENTIRELY OF STEEL, IRON, BRICK, TILE, CONCRETE, SLATE, GLASS OR PLASTERS, OR ANY COMBINATION THEREOF ARE SUITABLE. MATERIALS THAT ARE REPORTED AS PASSING ASTM E 136, STANDARD TEST METHOD FOR BEHAVIOUR OF MATERIALS IN A VERTICAL TUBE FURNACE AT 750°C AND UL763 SHALL BE CONSIDERED NON-COMBUSTIBLE MATERIALS.**

**NEVER OBSTRUCT THE FRONT OPENING OF THE APPLIANCE.**

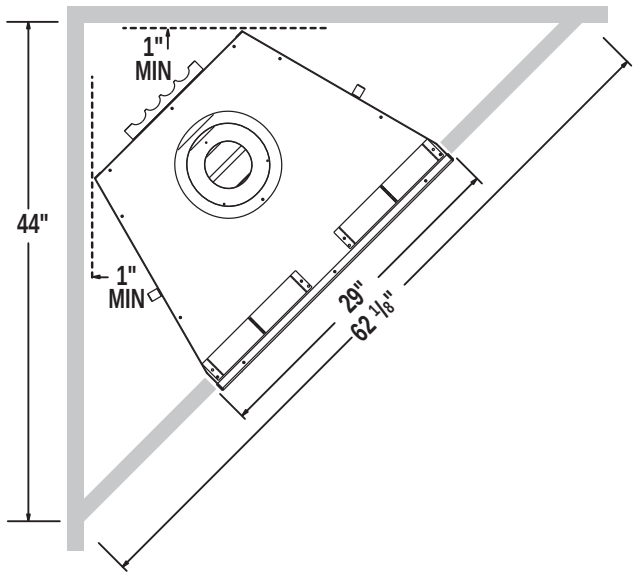


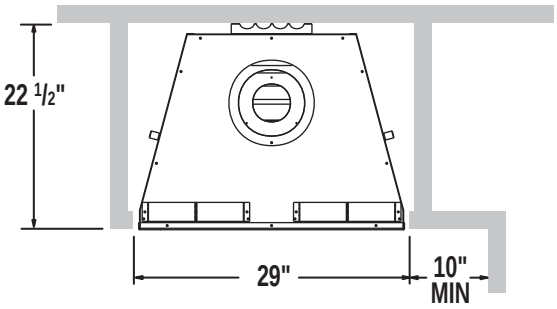

## 5.2 MINIMUM CLEARANCE TO COMBUSTIBLE ENCLOSURES

| ⚠ WARNING |
|---|
| **RISK OF FIRE!** |
| **THE FRONT OF THE APPLIANCE MUST BE FINISHED WITH ANY NON-COMBUSTIBLE MATERIALS SUCH AS BRICK, MARBLE, GRANITE, ETC., AS LONG AS THE FINISHING MATERIAL DOES NOT GO BELOW THE SPECIFIED DIMENSION AS ILLUSTRATED. AS AN ALTERNATIVE, YOU CAN FINISH THE APPLIANCE WITH DRYWALL, SEE DIAGRAM BELOW FOR DETAILS.** |
| **FACING AND / OR FINISHING MATERIAL MUST NEVER OVERHANG INTO THE APPLIANCE OPENING.** |
| **THE APPLIANCE REQUIRES A MINIMUM ENCLOSURE HEIGHT MEASURED FROM THE APPLIANCE BASE.** |

**<u>IMPORTANT:</u> The GD82 requires a minimum inside enclosure height of 72”, measured from the bottom of the appliance. For temperature requirements, this area must be left unobstructed.**

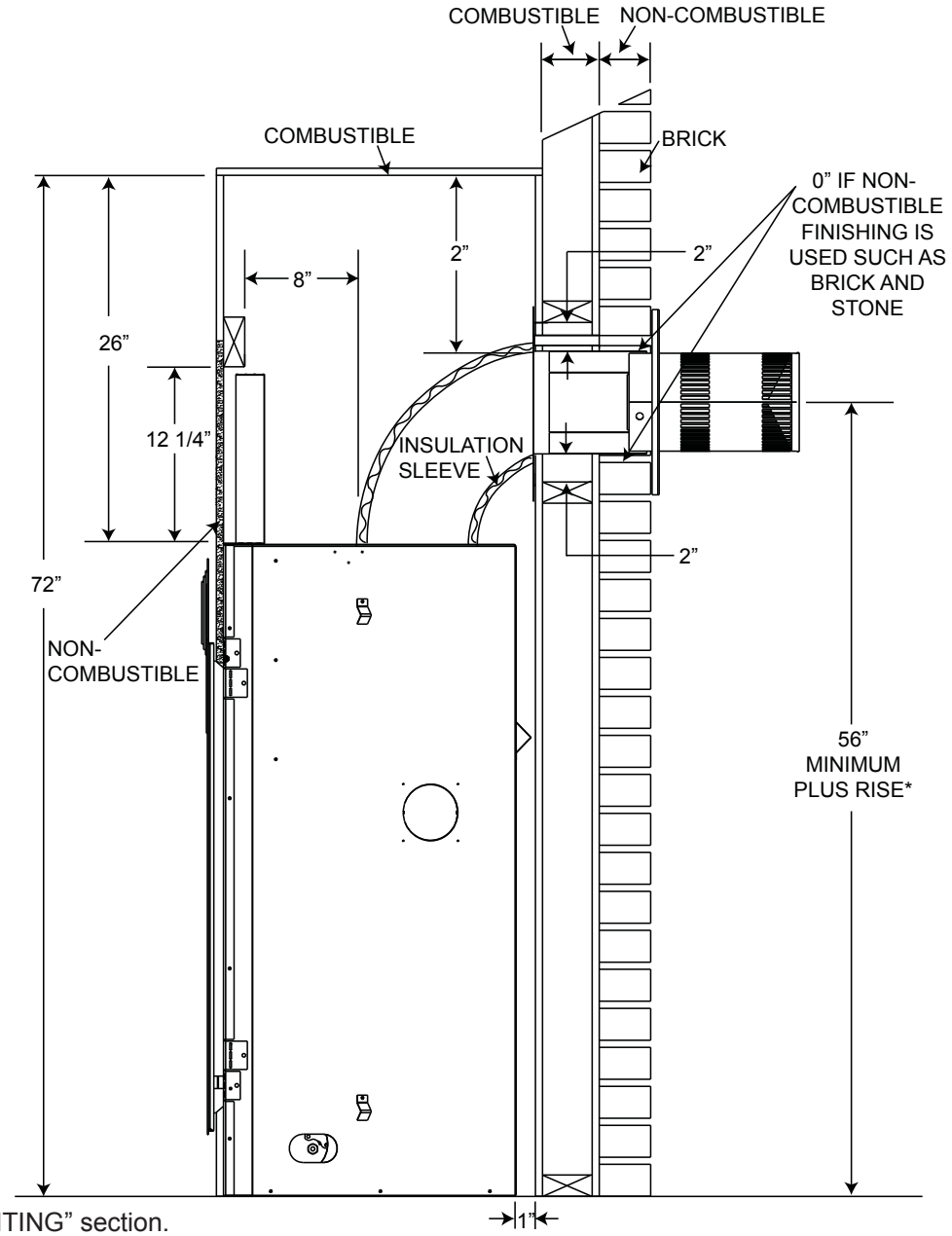


* See “VENTING” section.

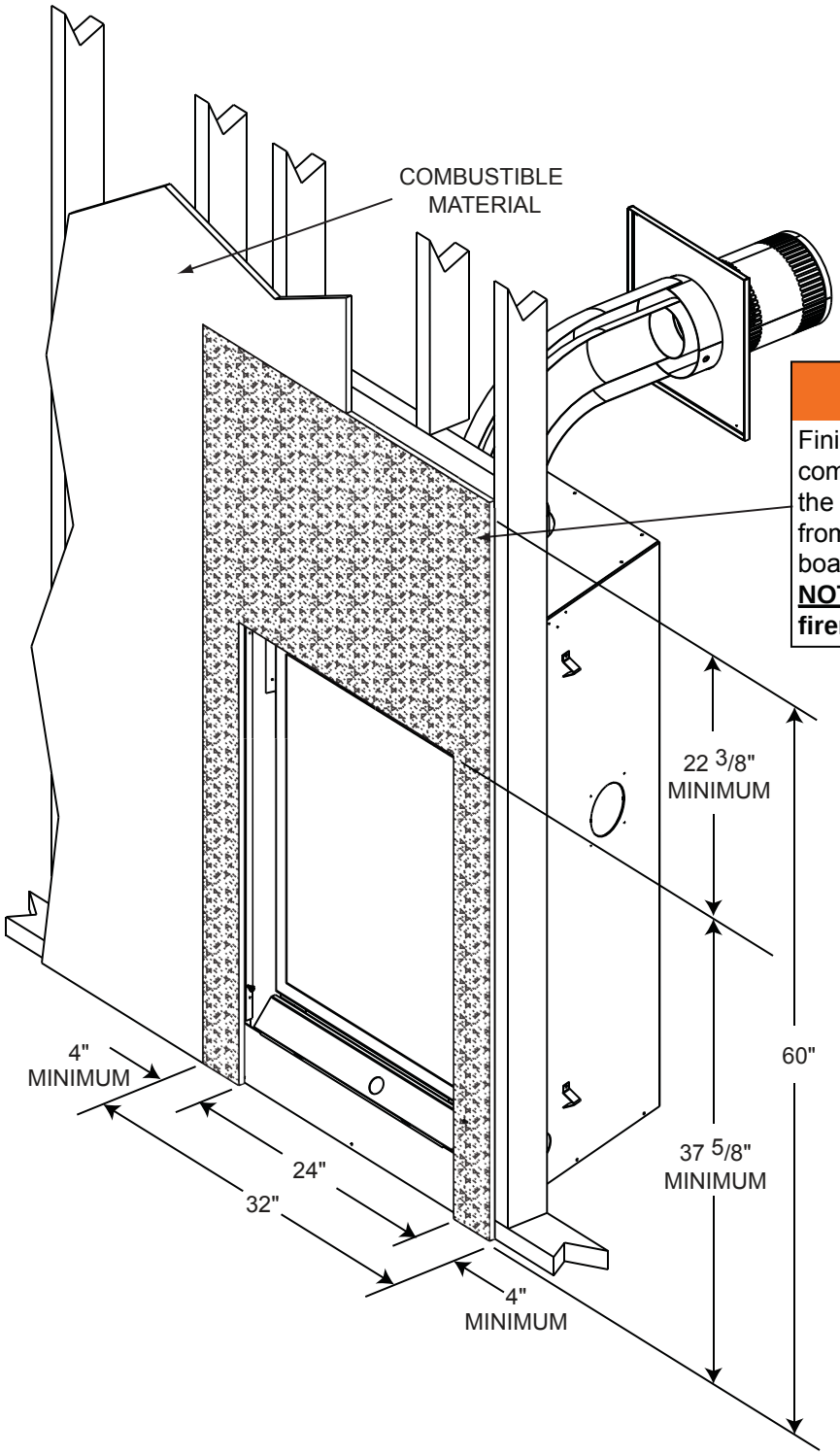


**WARNING**

Finishing must be done using a non-combustible material placed flush with the front face of the unit and extending from the top of the unit such as cement board, ceramic tile, marble, etc. **DO NOT USE WOOD OR DRYWALL. Any firerated drywall is not acceptable.**

## 5.3 MINIMUM MANTEL CLEARANCES

**⚠ WARNING**

**RISK OF FIRE, MAINTAIN ALL SPECIFIED AIR SPACE CLEARANCES TO COMBUSTIBLES. FAILURE TO COMPLY WITH THESE INSTRUCTIONS MAY CAUSE A FIRE OR CAUSE THE APPLIANCE TO OVERHEAT. ENSURE ALL CLEARANCES (I.E. BACK, SIDE, TOP, VENT, MANTEL, FRONT, ETC.) ARE CLEARLY MAINTAINED.**

**WHEN USING PAINT OR LACQUER TO FINISH THE MANTEL, THE PAINT OR LACQUER MUST BE HEAT RESISTANT TO PREVENT DISCOLOURATION.**

**73.1**

Combustible mantel clearance can vary according to the mantel depth.
Use the graph to help evaluate the clearance needed.

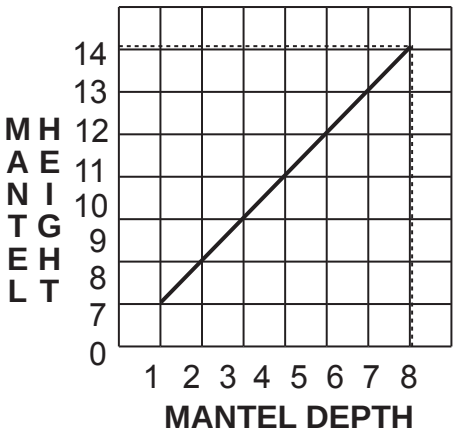


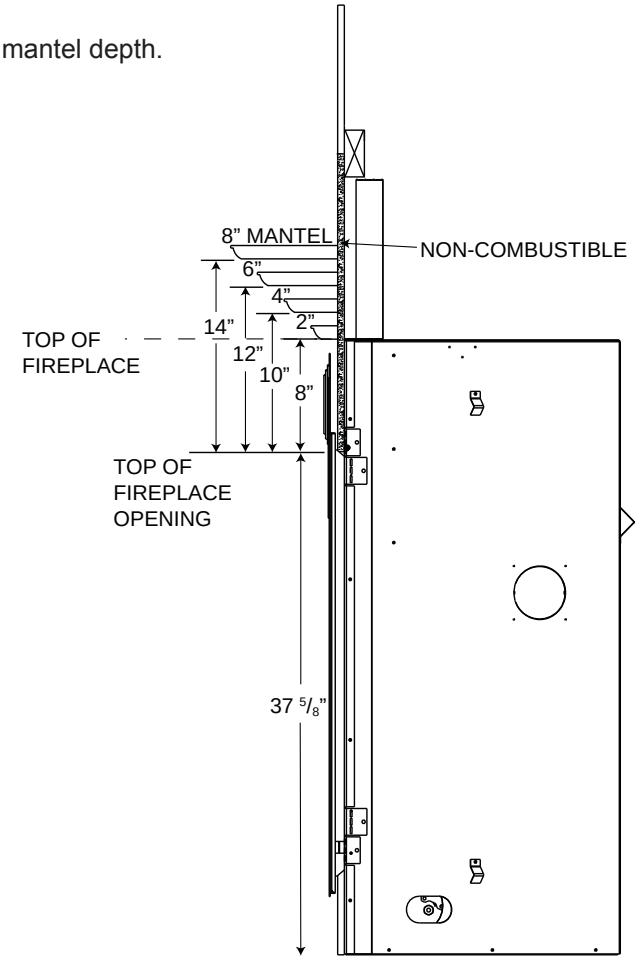

# 6.0 FINISHING

**⚠ WARNING**

**RISK OF FIRE!**

**NEVER OBSTRUCT THE FRONT OPENING OF THE APPLIANCE.**

**THE FRONT OF THE APPLIANCE MUST BE FINISHED WITH ANY NON-COMBUSTIBLE MATERIALS SUCH AS BRICK, MARBLE, GRANITE, ETC., PROVIDED THAT THESE MATERIALS DO NOT GO BELOW THE SPECIFIED DIMENSION AS ILLUSTRATED.**

**DO NOT STRIKE, SLAM OR SCRATCH GLASS. DO NOT OPERATE APPLIANCE WITH GLASS REMOVED, CRACKED, BROKEN OR SCRATCHED.**

**FACING AND/OR FINISHING MATERIAL MUST NEVER OVERHANG INTO THE APPLIANCE OPENING.**

**THE GLASS DOOR ASSEMBLY IS DESIGNED TO PIVOT FORWARD WHEN RELIEVING EXCESS PRESSURE THAT MIGHT OCCUR. FINISHING OR OTHER MATERIALS MUST NOT BE LOCATED IN THE OPENING SURROUNDING THE DOOR AS THIS WILL INTERFERE WITH THE DOORS ABILITY TO RELIEVE THE PRESSURE.**

72.6

## 6.1 DOOR REMOVAL / INSTALLATION

**⚠ WARNING**

**GLASS MAY BE HOT, DO NOT TOUCH GLASS UNTIL COOLED.**

**THE DOOR LATCHES ARE PART OF A SAFETY SYSTEM AND MUST BE PROPERLY ENGAGED. DO NOT OPERATE THE APPLIANCE WITH LATCHES DISENGAGED.**

**FACING AND/OR FINISHING MATERIALS MUST NOT INTERFERE WITH AIR FLOW THROUGH AIR OPENINGS, LOUVRES OPENINGS, OPERATION OF LOUVRES OR DOORS OR ACCESS FOR SERVICE. OBSERVE ALL CLEARANCES WHEN APPLYING COMBUSTIBLE MATERIALS.**

**BEFORE DOOR IS REMOVED TURN THE APPLIANCE OFF AND WAIT UNTIL APPLIANCE IS COOL TO THE TOUCH. DOORS ARE HEAVY AND FRAGILE SO HANDLE WITH CARE.**

75.1

Before the glass door can be removed, the optional front must be removed.

The glass door is secured to the top front edge of the firebox with two handles. Pull the handles of the latches forward, then lift the handles out from the door frame to release the top of the door. Next, pivot the door forward until the top edge clears the front of the appliance. Carefully grip the sides of the door lifting it out from the retainer along the bottom of the door.

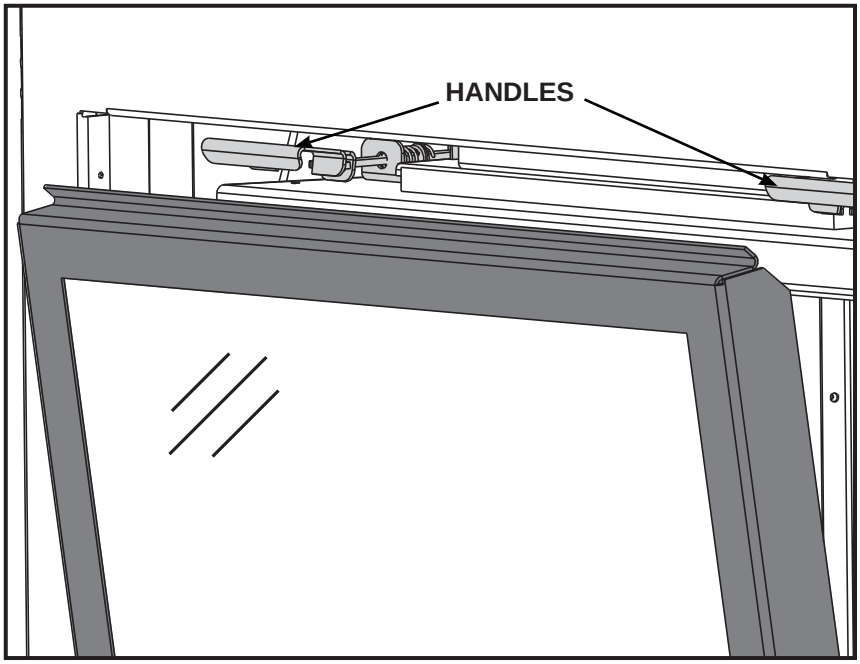

## 6.2 SHIPPING BRACKET

Before installing the bowl and rocks, you must first remove the shipping bracket. Lift up to remove.

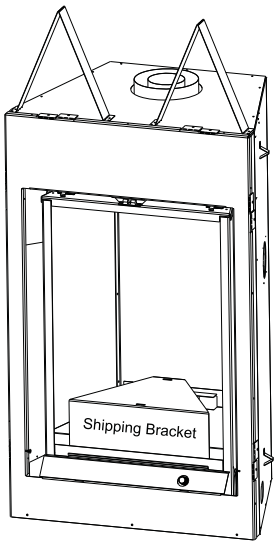


## 6.3 BOWL, MESH AND ROCK PLACEMENT

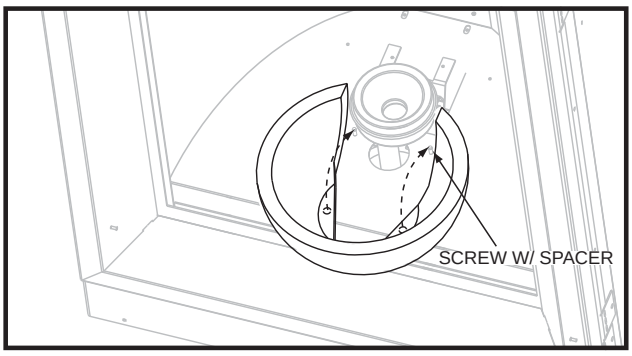


**A.** Carefully slide the opening in the rear of the bowl over the burner making sure to line the holes in the bottom of the bowl with the 2 locating pins on the burner bottom.

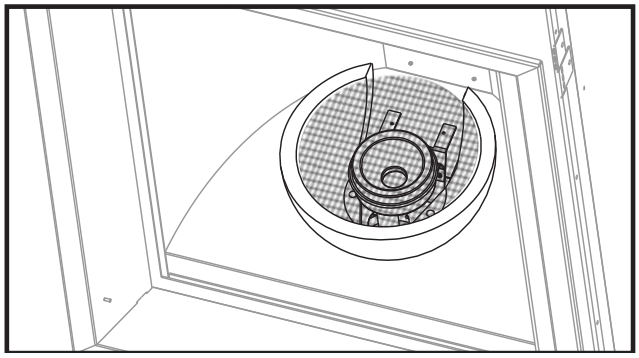

**B.** Place the steel mesh inside the bowl making sure there is even space between the mesh and edge of bowl.

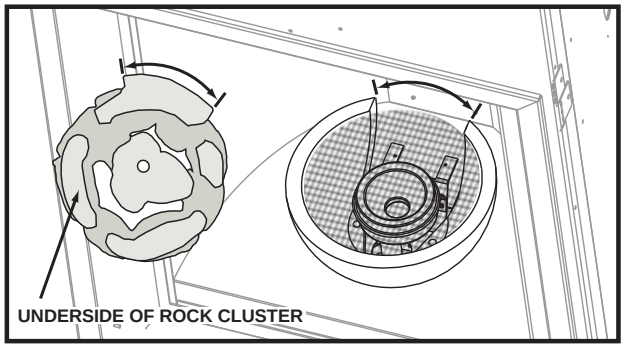


**C.** Carefully place the rocks on the bowl by lining up the locating notch on the underside of the rock cluster with the opening in the rear of the bowl.

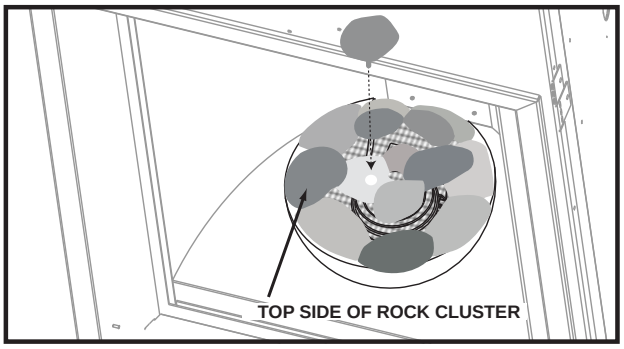


**D.** After rocks have been placed on the bowl, add the remaining rock by inserting the pin into the hole as shown.

## 6.4 AFK82/RFK82 FACING KIT INSTALLATION

**A.** Attach screw and spacer as illustrated to the bottom and top of both sides of the front housing.

**B.** Attach the two hooks as illustrated using the screws supplied. (The hooks must be installed on the inside of the bracket). These hooks will catch the front in the event the latch disengages.

**C.** Lift and hook the faceplate over the spacers, starting with the bottom then pivoting the top into place. Push the top of the faceplate so the male catch engages the female catch.

**D.** The tension of the catch is easily adjusted by using a slotted screwdriver on the set screw of the female catch.

**<u>NOTE:</u> A 1/4" gap must be maintained between the front and all finishing material due to regular removal.**

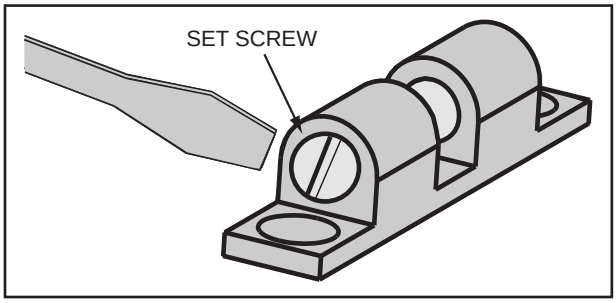


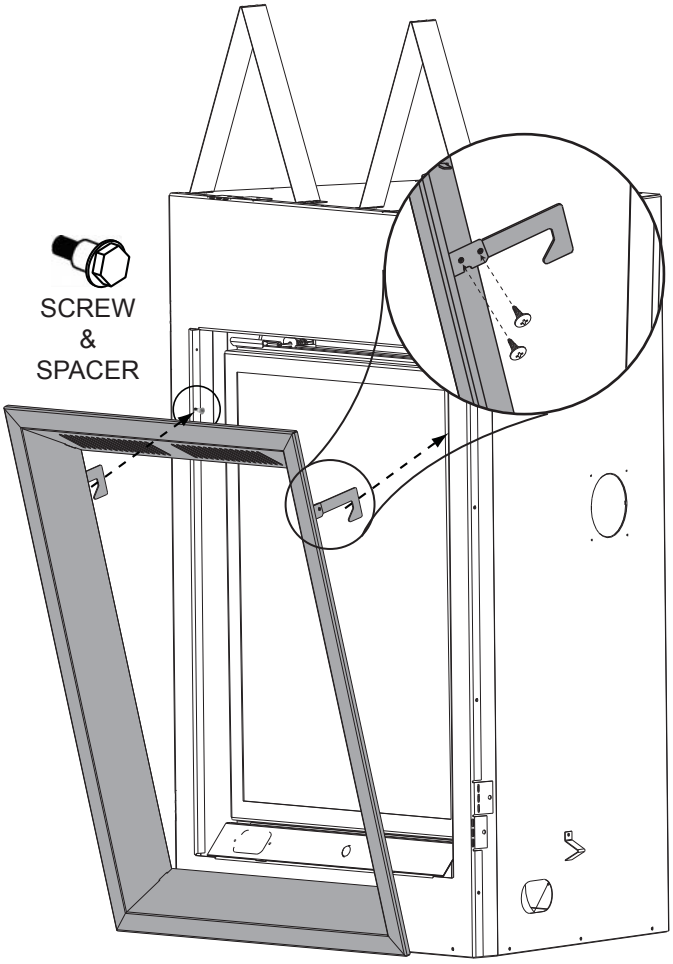


RFK82 ILLUSTRATED

# 7.0 WIRING DIAGRAM / ELECTRICAL INFORMATION

## 7.1 ELECTRICAL CONNECTION

**⚠ WARNING**

**DO NOT USE THIS APPLIANCE IF ANY PART HAS BEEN UNDER WATER. CALL A QUALIFIED SERVICE TECHNICIAN IMMEDIATELY TO HAVE THE APPLIANCE INSPECTED FOR DAMAGE TO THE ELECTRICAL CIRCUIT.**

**RISK OF ELECTRICAL SHOCK OR EXPLOSION. DO NOT WIRE 110V TO THE VALVE OR TO THE APPLIANCE WALL SWITCH. INCORRECT RIGGING WILL DAMAGE CONTROLS.**

**ALL WIRING SHOULD BE DONE BY A QUALIFIED ELECTRICIAN AND SHALL BE IN COMPLIANCE WITH LOCAL CODES. IN THE ABSENCE OF LOCAL CODES, USE THE CURRENT CSA22.1 CANADIAN ELECTRIC CODE IN CANADA OR THE CURRENT NATIONAL ELECTRIC CODE ANSI/ NFPA NO. 70 IN THE UNITED STATES.**

**ALWAYS LIGHT THE PILOT WHETHER FOR THE FIRST TIME OF IF THE GAS SUPPLY HAS RAN OUT, WITH THE GLASS DOOR OPENED OR REMOVED.**

### 7.1.1 HARD WIRING CONNECTION

**It is necessary to hard wire this appliance.**
Permanently framing the appliance with an enclosure, requires the appliance junction box to be hard wired. This appliance must be electrically connected and grounded in accordance with local codes. In the absence of local codes, use the current CSA C22.1 Canadian electrical code in Canada or the ANSI/NFPA 70-1996 National electrical code in the United States.

### 7.1.2 SCHEMATIC

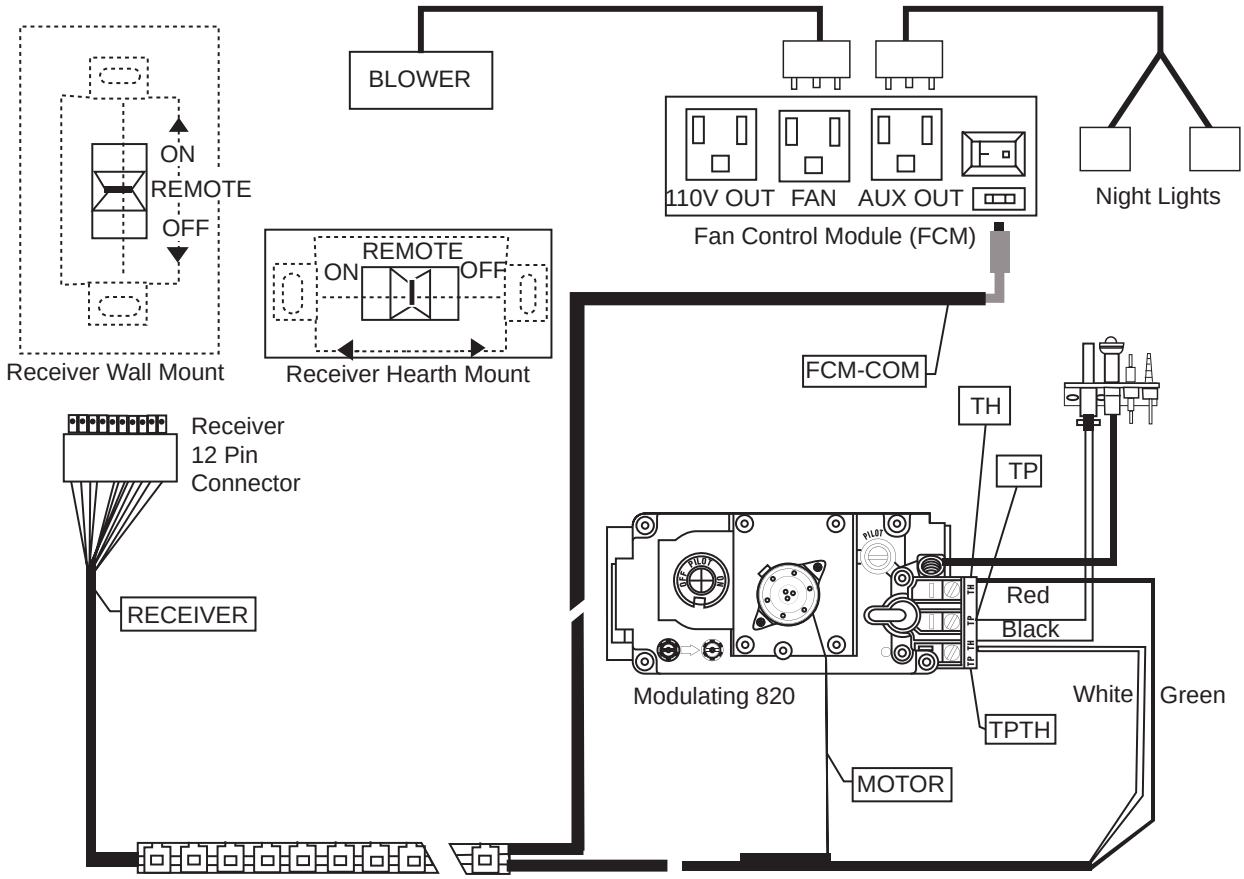

# 8.0 OPERATION

**⚠ WARNING**

**IF YOU DO NOT FOLLOW THESE INSTRUCTIONS EXACTLY, A FIRE OR EXPLOSION MAY RESULT CAUSING PROPERTY DAMAGE, PERSONAL INJURY OR LOSS OF LIFE.**

**ALWAYS LIGHT THE PILOT WHETHER FOR THE FIRST TIME OR IF THE GAS SUPPLY HAS RUN OUT WITH THE GLASS DOOR OPENED OR REMOVED.**

## 8.1 GENERAL TRANSMITTER LAYOUT

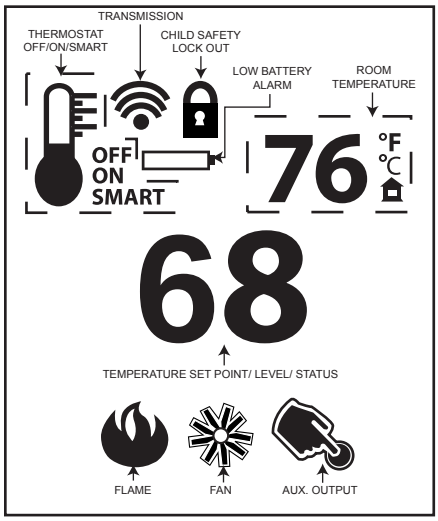


35.1

## 8.2 APPLIANCE OPERATION

A. Install 4 AA batteries into the receiver battery bay as indicated on the battery cover (+/-). (Only required as back up to household electricity). While there is a provision to connect a 6V battery pack (do not use a 9 volt battery), it must not be used when using the remote control receiver.

B. Place the 3 position slider switch in the “Remote” position.

C. Using the end of a paper clip, or other similar object, insert the end of the paper clip into the hole marked “PRG” on the receiver front cover. The receiver will “beep” three (3) times to indicate that it is ready to synchronize with the transmitter.

D. Install the 3 AAA batteries in the transmitter battery bay, located on the base of the transmitter. With the batteries already installed in the transmitter, push the “ON” button. The receiver will “beep” four times to indicate the transmitter’s command is accepted and set to the particular code of that transmitter. The system is now initialized.

35.2

## 8.3 HAND HELD REMOTE OPERATIONS

A. Press the ON/OFF key on the transmitter. The transmitter display will show all active icons on the screen. A single “beep” from the receiver will confirm reception of the command.

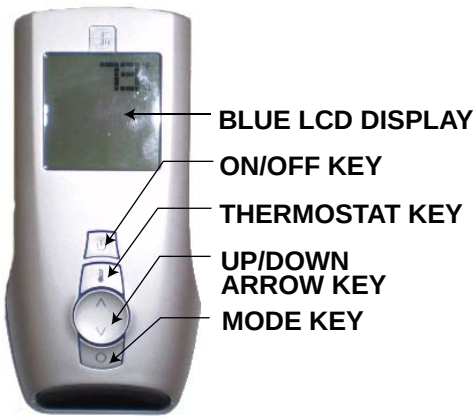




35.4

## 8.4 TEMPERATURE DISPLAY

A. With the system in the “OFF” position, press the Thermostat Key and the Mode Key at the same time to change from degrees F to C.

B. Look at the LCD screen on the Transmitter to verify that a C or F is visible to the right of the Room Temperature display.

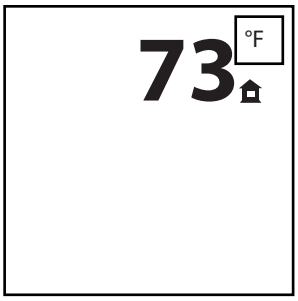

35.5

## 8.5 ROOM THERMOSTAT

The remote transmitter can operate as a room thermostat. The thermostat can be set to a desired temperature to control the comfort level in the room.

A. Press the Thermostat Key. The LCD display on the Transmitter will show that the room is “ON” and the set temperature is now displayed.

B. To adjust the set temperature, press the Up/Down Arrow Keys until the desired set temperature is displayed on the LCD screen of the Transmitter.

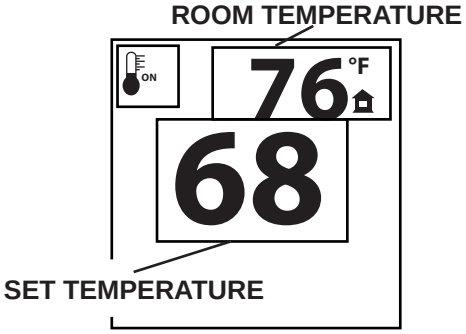


35.6

## 8.6 SMART THERMOSTAT

The Smart Thermostat function adjusts the flame height according to the difference between the set temperature and the actual room temperatures. As the room temperature gets closer to the set point the Smart Function will automatically adjust the flame down.

A. Press the thermostat key unit the word “SMART” appears to the right of the temperature bulb graphic.

B. To adjust the set temperature, press the Up/Down arrow keys until the desired set temperature is displayed on the LCD screen at the Transmitter.

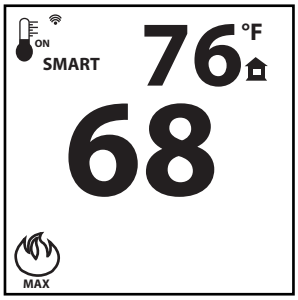


35.7

## 8.7 FLAME HEIGHT

The remote control has six (6) flame levels. With the system on and the flame level at the maximum, press the Down Arrow Key once and it will reduce the flame height by one step until the flame is turned off.
The Up Arrow Key will increase the flame height each time it is pressed. If the Up Arrow Key is pressed while the system is on but the flame is off, the flame will come on the high position. A single “beep” will confirm reception of the command.

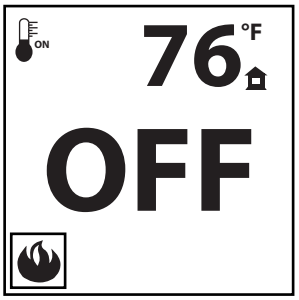


FLAME OFF

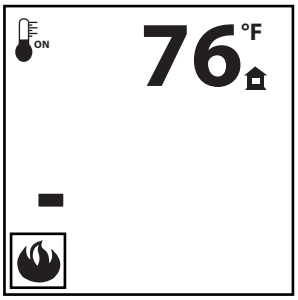


FLAME AT LEVEL 1

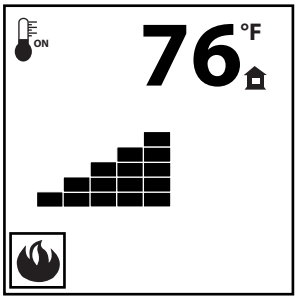


FLAME AT LEVEL 5

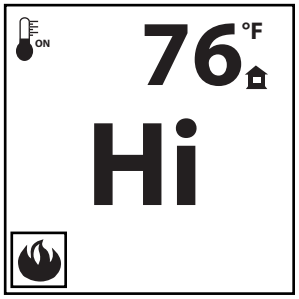


FLAME AT “HI” LEVEL 6

35.8

## 8.8 FAN SPEED

If the appliance is equipped with a hot air circulating fan, the speed of the fan can be controlled by the remote system. The fan speed can be adjusted through six (6) speeds.

A. Use the Mode key to guide you to the fan control icon.

B. Use the Up/Down Arrow keys to turn ON/OFF or adjust the fan speed. A single “beep” will confirm reception of the command.

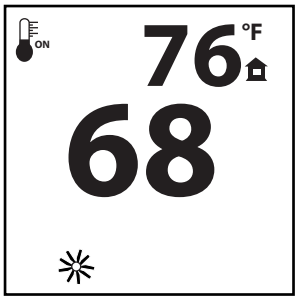


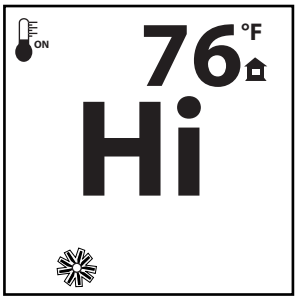


35.9

## 8.9 CHILD PROOF FUNCTION

This function will lock the keys to avoid unsupervised operation.

A. Press the MODE and UP keys at the same time.

B. To de-activate this function, press the MODE and UP keys at the same time.

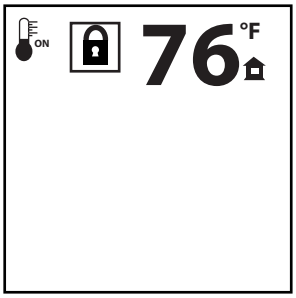


35.10

## 8.10 REMOTE AUXILIARY OUTLET

The auxiliary function controls the AUX power outlet on the Control Module which controls the NIGHT LIGHT™.

A. Use the Mode Key to guide you to the AUX icon.

B. Pressing the Up Arrow Key will activate the NIGHT LIGHT™.

C. Pressing the Down Arrow Key will turn the NIGHT LIGHT™ off. A single “beep” will confirm the reception of the command.

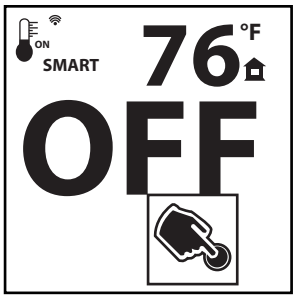


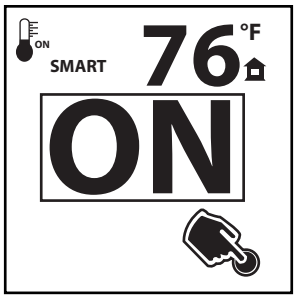


35.12

## 8.11 LOW BATTERY / MANUAL BYPASS

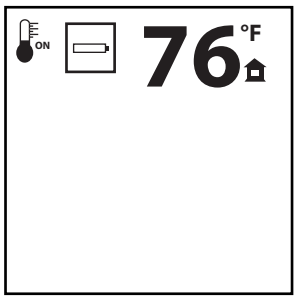


The life span of the remote batteries depends on various factors: quality of the batteries, the number of ignitions, the number of charges to the room thermostat set point, etc.

When the transmitter batteries are low, a Battery Icon will appear on the LCD display before all battery power is lost. When the batteries are replaced this icon will disappear.

Not applicable when plugged into 110V.
When the receiver batteries are low, no “beep” will be emitted from the receiver when it receives an ON/OFF command. This in an alert for the receiver that there’s low battery. When the batteries are replaced the “beep” will be emitted from the receiver when the ON/OFF key is pressed.

If the batteries of the receiver or transmitter are low, the appliance can be turned on manually by sliding the three position slider switch on the receiver to the “ON” position. This will bypass the remote control feature and the appliance main burner will come on if the gas valve is in the “ON” position.

35.13

## 8.12 IN THE EVENT OF A POWER FAILURE

If the receiver is equipped with batteries they will enable flame height control, ON/OFF or thermostat function to control the fireplace during a power failure. Refer to “FIREPLACE OPERATION” section when communications between receiver and transmitter have been lost. The will receiver emit a “beep” sound to confirm programming has been successful once power is restored. During a power failure, if the fireplace was on, the flame height will stay at the setting prior to the failure. If off when the failure occurs and then turned on, the flame height will come on at “HI”. The flame height can then be controlled by the remote.

35.14

## 8.13 FAN CONTROL MODULE

Control module offers the added ability to control the fan speed through six (6) speeds, a remotely actuated 120V AUX outlet for the NIGHT LIGHT™ and a constantly powered 120V outlet.

**<u>NOTE:</u> Control module ON/OFF switch should always be in the “ON” position. If for any reason the module is turned “OFF”, the components plugged into the module won’t have power.**

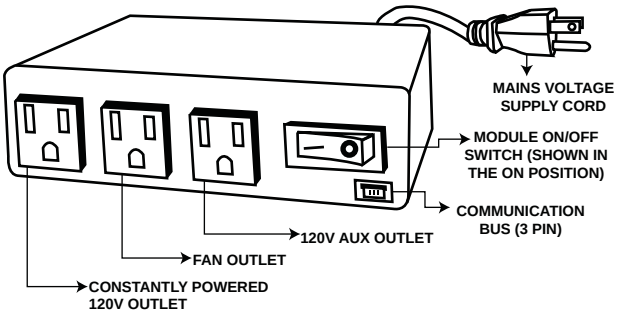


35.15

## 8.14 TIMED BLOWER

Your remote system may have a built in timer (in thermostat mode) that enables the blower to cycle on and off automatically when the burner turns on and off. With the remote control fan speed preset at the preferred speed, the blower will come on approximately 5 minutes after the main burner comes on and will shut off approximately 12 minutes after the burner shuts off.
This time delay is designed to maximize the blower distribution of heated air.
If at any time the burner re-ignites before the twelve minutes are over, the fan will continue to run.

**<u>NOTE:</u> At any time in the sequence, the blower can be manually turned on/off using the remote control.**

35.19A

# 9.0 OPERATING INSTRUCTIONS

**⚠ WARNING**

**IF YOU DO NOT FOLLOW THESE INSTRUCTIONS EXACTLY, A FIRE OR EXPLOSION MAY RESULT CAUSING PROPERTY DAMAGE, PERSONAL INJURY OR LOSS OF LIFE.**

**ALWAYS LIGHT THE PILOT WHETHER FOR THE FIRST TIME OR IF THE GAS SUPPLY HAS RUN OUT WITH THE GLASS DOOR OPENED OR REMOVED.**

Ensure that a continuous gas flow is at the burner before installing the door. When lit for the first time, the fireplace will emit an odor for a few hours. This is a normal temporary condition caused by the "burn-in" of paints and lubricants used in the manufacturing process and will not occur again. After extended periods of non-operation such as following a vacation or a warm weather season, the fireplace may emit a slight odor for a few hours. This is caused by dust particles in the heat exchanger burning off. In both cases, open a window to sufficiently ventilate the room.

## FOR YOUR SAFETY READ BEFORE LIGHTING:

**A.** This fireplace is equipped with a pilot which must be lit by hand while following these instructions exactly.
**B.** Before operating smell all around the fireplace area for gas and next to the floor because some gas is heavier than air and will settle on the floor.
**C.** Use only your hand to turn the gas control knob. Never use tools. If the knob will not turn by hand, do not try to repair it. Call a qualified service technician. Force or attempted repair may result in a fire or explosion.
**D.** Do not use this fireplace if any part has been under water. Immediately call a qualified service technician to inspect the fireplace and replace any part of the control system and any gas control which has been under water.

## WHAT TO DO IF YOU SMELL GAS:

- Turn off all gas to the fireplace.
- Open windows.
- Do not try to light any appliance.
- Do not touch any electric switch; do not use any phone in your building.
- Immediately call your gas supplier from a neighbor's phone. Follow the gas supplier's instructions.
- If you cannot reach your gas supplier, call the fire department.

**GAS KNOB**

## LIGHTING INSTRUCTIONS

Do not connect valve or wall switch to electricity. See installation instructions.
When lighting and re-lighting, the gas knob cannot be turned from pilot to off unless the knob is depressed slightly.

1. **STOP!** Read the safety information on the operating label.
2. Turn off all electric power to the fireplace.
3. Turn the gas knob clockwise to off.
4. Wait 5 minutes to clear out any gas. If you smell gas, including near the floor, STOP! Follow “B” on the operating label. If you don’t smell gas, go to the next step.
5. If the fireplace is equipped with a flame adjustment valve, turn clockwise to off.
6. Find pilot located in front of the back log on the right.
7. Turn gas knob clockwise to pilot.
8. This unit is equipped with an auto-spark. Depress and hold gas knob. Keep knob fully depressed for one minute, then release. If pilot does not continue to burn repeat steps 3 through 7.
9. With pilot lit, push and turn gas knob counter-clockwise to on.
10. If equipped with flame adjustment valve, turn knob to high.
11. If equipped with remote on-off switch, main burner may not come on when you turn the valve to on or high. Remote switch must be in the on position to ignite burner.
12. Turn on all electric power to the fireplace.

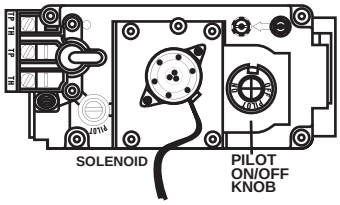


## TO TURN OFF GAS

**TURN OFF THE GAS AND ELECTRICAL POWER BEFORE SERVICING THE FIREPLACE.**

1. Turn off all electric power to the fireplace if service is to be performed.
2. For a complete shut-down procedure: push in gas control knob slightly and turn clockwise to off. Do not force.
3. For a temporary shut-down procedure: set the switch to off. Press and turn the gas knob clockwise to pilot.

**47.5**

# 10.0 ADJUSTMENTS

## 10.1 RESTRICTING VERTICAL VENTS

Vertical terminations may display a very active flame. If this appearance is not desirable, the vent exit must be restricted using restrictor plate W500-0205. This reduces the velocity of the exhaust gases, slowing down the flame pattern and creating a more traditional appearance.

The plate has a series of holes to allow for adjustment. Remove the two screws on either side of the exhaust collar inside the firebox. Install the plate in the desired set of holes, then replace the screws.

It is recommended to secure in the third set of holes which causes the greatest amount of restriction for vent lengths between 15 and 30 feet.

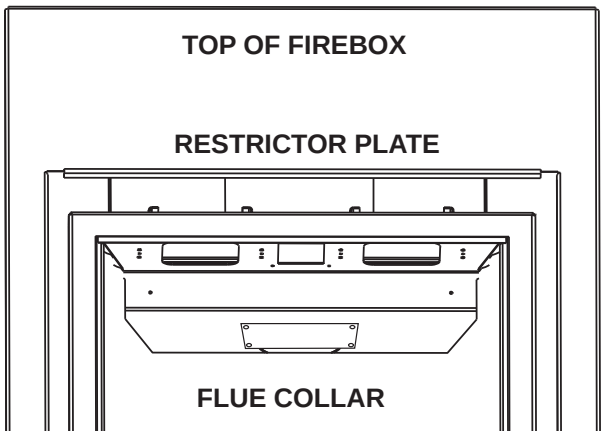


## 10.2 PILOT BURNER ADJUSTMENT

Adjust the pilot screw to provide properly sized flame. Turn in a clockwise direction to reduce the gas flow.

Inlet pressure can be checked by turning screw (A) counter-clockwise until loosened and then placing pressure gauge tubing over the test point. Gauge should read 7” (minimum 4.5”) water column for natural gas or 13” (11” minimum) water column for propane. Check that main burner is operating on “HI”.

Outlet pressure can be checked the same as above using screw (B). Gauge should read 3.5” water column for natural gas or 10” water column for propane. Check that main burner is operating on “HI”.

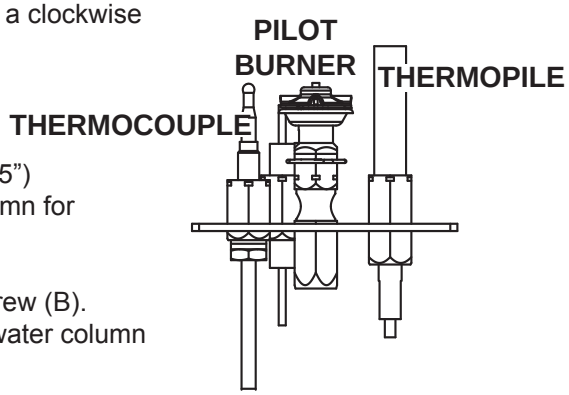


**AFTER TAKING PRESSURE READINGS, TIGHTEN SCREWS FIRMLY TO SEAL. DO NOT OVER TORQUE. LEAK TEST.**

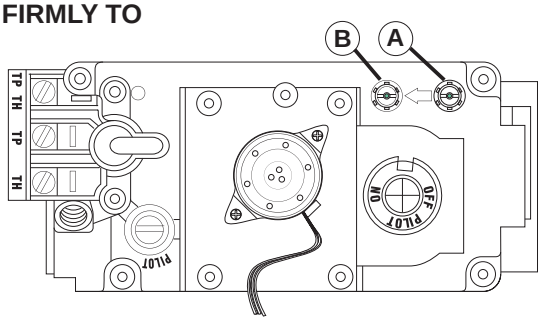


39.2

## 10.3 VENTURI ADJUSTMENT

This appliance has an air shutter that has been factory set open according to the chart below:

Regardless of venturi orientation, closing the air shutter will cause a more yellow flame, but can lead to carboning. Opening the air shutter will cause a more blue flame, but can cause flame lifting from the burner ports. The flame may not appear yellow immediately; allow 15 to 30 minutes for the final flame color to be established.

**AIR SHUTTER ADJUSTMENT MUST ONLY BE DONE BY A QUALIFIED INSTALLER!**

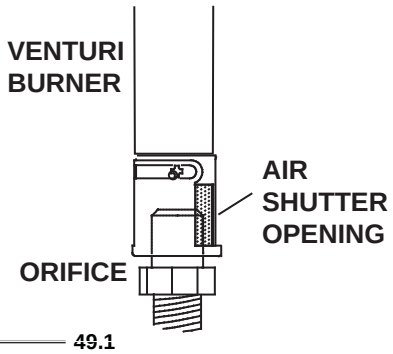


49.1

| AIR SHUTTER OPENINGS | |
|---|---|
| LP | 1/2” |
| NG | 3/16” |

## 10.4 FLAME CHARACTERISTICS

It’s important to periodically perform a visual check of the pilot and burner flames. Compare them to the illustrations provided. If any flames appear abnormal call a service person.

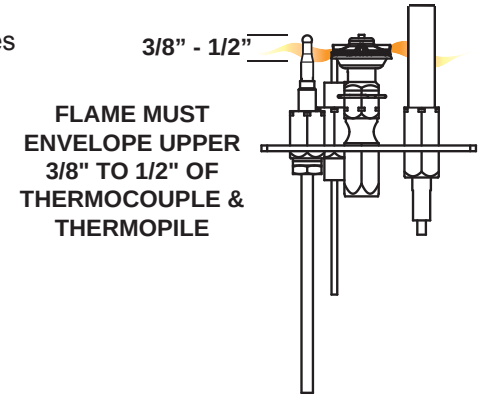


54.2

# 11.0 MAINTENANCE

| ⚠ WARNING |
|---|
| **TURN OFF THE GAS AND ELECTRICAL POWER BEFORE SERVICING THE APPLIANCE.** |
| **APPLIANCE MAY BE HOT, DO NOT SERVICE UNTIL APPLIANCE HAS COOLED.** |
| **DO NOT USE ABRASIVE CLEANERS.** |

**CAUTION:** Label all wires prior to disconnection when servicing controls. Wiring errors can cause improper and dangerous operation. Verify proper operation after servicing. This appliance and its venting system should be inspected before use and at least annually by a qualified service person. The appliance area must be kept clear and free of combustible materials, gasoline or other flammable vapors and liquids. The flow of combustion and ventilation air must not be obstructed.

**1.** In order to properly clean the burner and pilot assembly, remove the logs, rocks and/or glass to expose both assemblies.

**2.** Keep the control compartment, media, burner, air shutter opening and the area surrounding the logs clean by vacuuming or brushing, at least once a year.

**3.** Check to see that all burner ports are burning. Clean out any of the ports which may not be burning or are not burning properly.

**4.** Check to see that the pilot flame is large enough to engulf the flame sensor and/or thermocouple / thermopile as well as reaches the burner.

**5.** Replace the cleaned logs, rocks or glass. Failure to properly position the media may cause carboning which can be distributed in the surrounding living area.

**6.** Check to see that the main burner ignites completely on all openings when turned on. A 5 to 10 second total light-up period is satisfactory. If ignition takes longer, consult your local authorized dealer / distributor.

**7.** Check that the gasketing on the sides, top and bottom of the door is not broken or missing. Replace if necessary.

**8.** If for any reason the vent air intake system is disassembled, re-install and re-seal per the instructions provided for the initial installation.

**40.1**

## 11.1 BOWL AND BURNER REMOVAL

**Optional Front Removal.**

**A.** Pull on the top of the optional front away from the appliance until the male portion of the latch disengages. Tilt forward slightly and lift from the 4 shoulder screws (if installed).

**Control Panel Removal**

**B.** Tilt control panel away from the door and lift from slots.

**C.** Turn Power and Gas off to the unit.

**D.** **Door Removal.** See “DOOR REMOVAL” section.

**Burner Removal**

**E.** Lift the bowl off the locating pins, slide the bowl forward until it clears the burner then lift out of the firebox. Remove the 2 screws located behind the burner then lift up off the orifice and out.

## 11.2 DECORATIVE PANEL / BASE REMOVAL

**A.** Insert a gloved hand behind the top right corner of the panel and pull forward gently.

**B.** Place your hands along the edge of the panel allowing it to come out of its place in the firebox. Then pull forward slightly allowing the panel to rest on the firebox edge.

**C.** Repeat on the left side.

**D.** Guide the panel out by rotating it carefully from left to right, being sure to stay clear of the burner.

**E.** Next remove the 2 screws at the back of the firebox securing the decorative base.

**F.** Lift up and turn to remove.

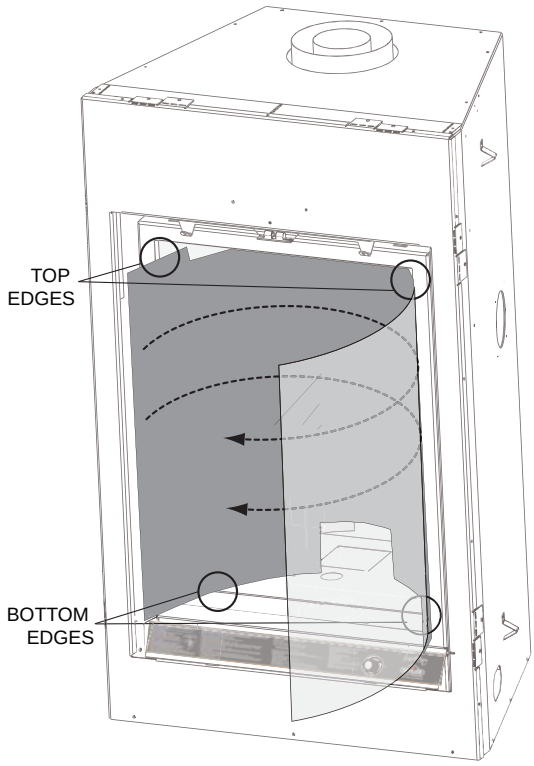

## 11.3 SPARK MODULE BATTERY INSTALLATION

**A.** Remove optional front, see “AFK82/RFK82 FACING KIT INSTALLATION” section.

**B.** Tilt the control panel forward and remove allowing access to the electrode box which is screwed to the base of the firebox.

**C.** Pull back on the battery compartment door latch and remove.

**D.** Install battery.

**E.** Reinstall battery compartment and control doors.

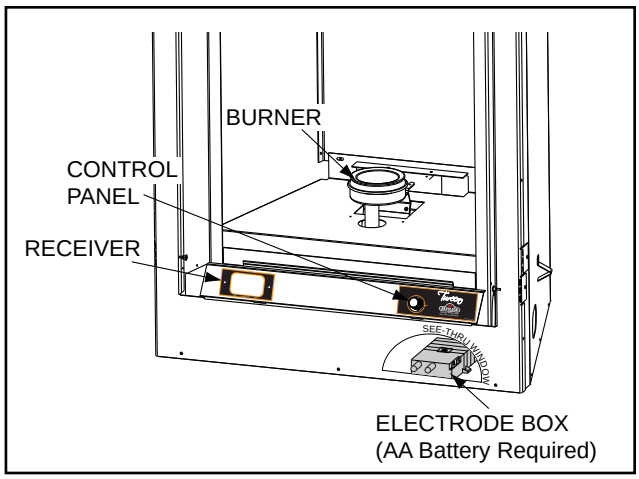


## 11.4 BLOWER REPLACEMENT

**⚠ WARNING**

**BE CAREFUL NOT TO TEAR THE BURNER TRAIN GASKET. A REPLACEMENT GASKET CAN BE ORDERED FROM YOUR LOCAL AUTHORIZED DEALER.**

Your *Tuscany* comes equipped with a heat circulating blower. The blower is pre-wired and is controlled by the remote control supplied with the unit.

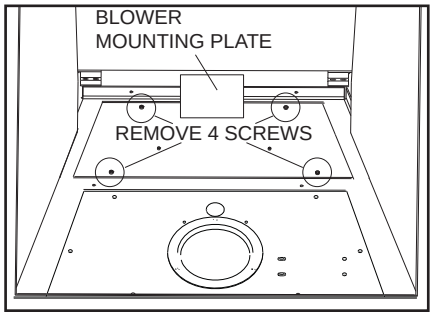


Drywall dust will penetrate into the blower bearings, causing irreparable damage. Care must be taken to prevent drywall dust from coming into contact with the blower or its compartment. Any damage resulting from this condition is not covered by the warranty policy.

**A.** Turn off the power to the appliance.
**B.** Turn off the gas valve.
**C.** Remove the glass door, bowl w/rocks, burner, decorative panel, & burner base.
**D.** The blower mounting plate can now be removed. Remove the four screws that secure the plate to the firebox base.
**E.** The blower is secured to the firebox. Disconnect the wire connectors before attempting to remove the blower from the firebox.
**F.** Remove the two screws securing the blower and lift through blower access opening.

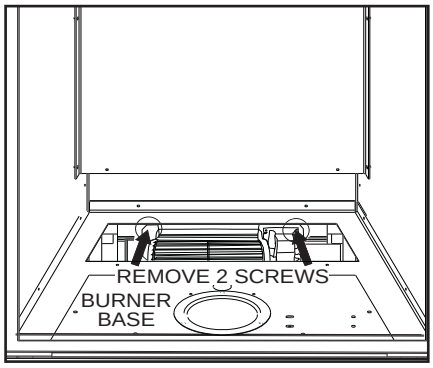


**<u>NOTE:</u> When re-installing the replacement blower, it will be necessary to replace the gasket (W290-0104) on the blower mounting plate.**

## 11.5 NIGHT LIGHT™ REPLACEMENT

Your Tween comes equipped with our “Night Light™”.
The light has been pre-wired and is controlled from the remote control.

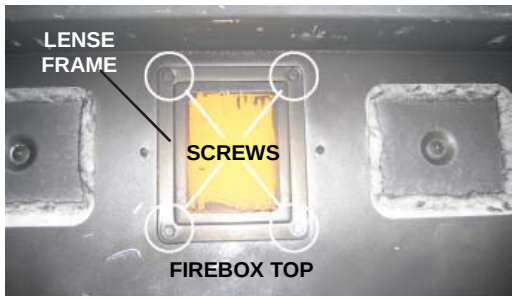


If in the event the lamp or lens needs to be replaced, follow the instructions below.

Unplug the wire harness / transformer from the FCM (Fan Control Module) inside the appliance.

Remove the four screws that secure the lens frame.
This frame retains the glass lens. The lamp can now be accessed.

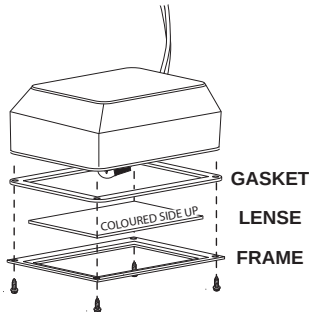


**<u>NOTE:</u> Do not handle the lamp (bulb) with bare fingers, protect with a clean dry cloth.**

The lamp will pull straight out of the socket. Replace with Wolf Steel parts only, as lamp and lens are special “high temperature” products. When re-installing, ensure integrity of gasket seal.

**THE FIREBOX MUST BE SEALED.**
**Over tightening the screws could break the lens.**
**“Light Leakage” from the upper area may be observed. The holes in the lamp housing are necessary for ventilation and must not be covered.**

## 11.6 GLASS / DOOR REPLACEMENT

| ⚠ WARNING |
|---|
| **DO NOT USE SUBSTITUTE MATERIALS.** |
| **GLASS MAY BE HOT, DO NOT TOUCH GLASS UNTIL COOLED.** |
| **CARE MUST BE TAKEN WHEN REMOVING AND DISPOSING OF ANY BROKEN DOOR GLASS OR DAMAGED COMPONENTS. BE SURE TO VACUUM UP ANY BROKEN GLASS FROM INSIDE THE APPLIANCE BEFORE OPERATION.** |
| **DO NOT STRIKE, SLAM OR SCRATCH GLASS. DO NOT OPERATE APPLIANCE WITH GLASS REMOVED, CRACKED, BROKEN OR SCRATCHED.** |

**A.** Place the door frame face down careful not to scratch the paint.

**B.** Center the gasketed glass inside the door frame with the thick side of the gasket facing up.

**C.** Bend the glass retainers located along the edge of the door frame over the gasket holding the glass in place. Careful not to break the glass.

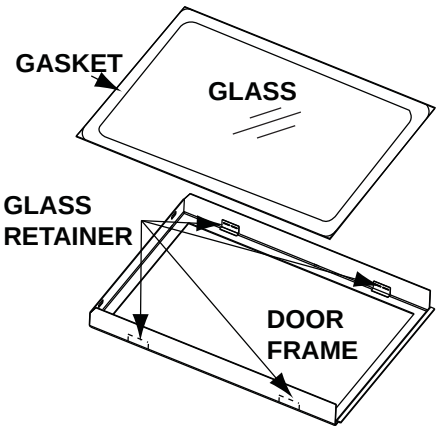

## 11.7 CARE OF GLASS

**DO NOT CLEAN GLASS WHEN HOT! DO NOT USE ABRASIVE CLEANERS TO CLEAN GLASS.**

Buff lightly with a clean dry soft cloth. Clean both sides of the glass after the first 10 hours of operation with a recommended fireplace glass cleaner. Thereafter clean as required. If the glass is not kept clean permanent discoloration and / or blemishes may result.

5.1

## 11.8 CARE OF PLATED PARTS

If the appliance is equipped with plated parts, you must clean fingerprints or other marks from the plated surfaces before operating the appliance for the first time. Use a glass cleaner or vinegar and towel to clean. If not cleaned properly before operating for the first time, the marks can cause permanent blemishes on the plating. After the plating is cured, the fingerprints and oils will not affect the finish and little maintenance is required, just wipe clean as needed. Prolonged high temperature burning with the door ajar may cause discolouration on plated parts.

**NOTE: The protective wrap on plated parts is best removed when the assembly is at room temperature but this can be improved if the assembly is warmed, using a hair dryer or similar heat source.**

6.1

# 12.0 REPLACEMENT PARTS

**⚠ WARNING**

**FAILURE TO POSITION THE PARTS IN ACCORDANCE WITH THIS MANUAL OR FAILURE TO USE ONLY PARTS SPECIFICALLY APPROVED WITH THIS APPLIANCE MAY RESULT IN PROPERTY DAMAGE OR PERSONAL INJURY.**

**** THIS IS A FAST ACTING THERMOCOUPLE. IT IS AN INTEGRAL SAFETY COMPONENT. REPLACE ONLY WITH A FAST ACTING THERMOCOUPLE SUPPLIED BY WOLF STEEL LTD.**

Contact your dealer or the factory for questions concerning prices and policies on replacement parts. Normally all parts can be ordered through your Authorized dealer / distributor.

**FOR WARRANTY REPLACEMENT PARTS, A PHOTOCOPY OF THE ORIGINAL INVOICE WILL BE REQUIRED TO HONOUR THE CLAIM.**

When ordering replacement parts always give the following information:

- Model & Serial Number of appliance
- Installation date of appliance
- Part number
- Description of part
- Finish

*** IDENTIFIES ITEMS WHICH ARE NOT ILLUSTRATED. FOR FURTHER INFORMATION, CONTACT YOUR AUTHORIZED DEALER.**

**41.2**

| COMPONENTS | | |
|---|---|---|
| **REF NO.** | **PART NO.** | **DESCRIPTION** |
| 1 | W135-0275 | OUTER ROCKS |
| 2 | W135-0304 | SINGLE ROCK |
| 3 | W135-0277 | BOWL |
| 4 | GL-655 | ROCK SET ASSEMBLY |
| 5 | W565-0090 | WIRE MESH |
| 6* | W010-2075 | DOOR LATCH ASSEMBLY |
| 7 | W725-0047 | NATURAL GAS VALVE - MODULATING |
| 7 | W725-0048 | PROPANE GAS VALVE - MODULATING |
| 8* | W456-0043 | NATURAL GAS ORIFICE #43 |
| 8* | W456-0054 | PROPANE GAS ORIFICE #54 |
| 9 | W680-0005 | THERMOCOUPLE** |
| 10 | W240-0006 | ELECTRODE C/W LEAD |
| 11 | W680-0004 | THERMOPILE |
| 12 | W010-1194 | NATURAL GAS PILOT ASSEMBLY |
| 12 | W010-1201 | PROPANE GAS PILOT ASSEMBLY |
| 13 | W455-0070 | NG PILOT INJECTOR |
| 13 | W455-0068 | LP PILOT INJECTOR |
| 14* | W385-0334 | NAPOLEON® LOGO |
| 15 | W010-1799 | FIRESTOP SPACER |
| 16* | W562-0062 | DOOR GASKET (100 INCHES) |
| 17* | W100-0099 | BURNER |
| 18 | GZ552 | BLOWER |
| 19 | W660-0041 | SPARK SWITCH |
| 20 | W660-0071 | REMOTE TRANSMITTER |
| 21 | W660-0099 | REMOTE RECEIVER |
| 22* | W190-0017 | DC SPARK UNIT CONTROL |
| 23 | W300-0086 | ACCENT LIGHT GLASS |
| 24 | W387-0006 | ACCENT LAMP |
| 25 | W750-0178 | ACCENT LIGHT WIRE |
| 26 | W290-0080 | ACCENT LENS GASKET |
| 27* | W010-1453 | INSULATION SLEEVE |

| COMPONENTS | | |
|---|---|---|
| **REF NO.** | **PART NO.** | **DESCRIPTION** |
| 28 | W225-0240 | DOOR |
| 29* | W010-1500 | GLASS C/W GASKET |
| 30* | W500-0205 | RESTRICTOR |
| 31* | W660-0086 | FAN CONTROL MODULE |
| **FLEXIBLE VENT KITS** | | |
| **REF NO.** | **PART NO.** | **DESCRIPTION** |
| GD-220 (5 FT) | | |
| 32* | W010-0397 | 4” FLEXIBLE VENT PIPE - (5 FT) C/W SPACERS |
| 32* | W410-0017 | 7” FLEXIBLE VENT PIPE - (5 FT) |
| GD-330 (10 FT) | | |
| 33* | W010-0300 | 4” FLEXIBLE VENT PIPE - (10 FT) C/W SPACERS |
| 33* | W410-0018 | 7” FLEXIBLE VENT PIPE - (10 FT) |
| 34* | W010-0370 | WALL SUPPORT ASSEMBLY |
| **TERMINAL KITS** | | |
| **REF NO.** | **PART NO.** | **DESCRIPTION** |
| 35 | GD201 | PERISCOPE |
| 36 | GD222R | WALL TERMINAL KIT (ROUND) |
| **ROOF TERMINAL KITS** | | |
| **REF NO.** | **PART NO.** | **DESCRIPTION** |
| 37* | GD110 | 1/12 TO 7/12 PITCH |
| 38* | GD111 | 8/12 TO 12/12 PITCH |
| 39* | GD112 | FLAT ROOF |
| 40* | W490-0073 | 4/7 INNER/OUTER SLEEVE |
| 41 | W670-0006 | 4/7 TERMINAL |
| 42 | W170-0086 | STORM COLLAR |
| 43 | W010-0453 | ROOF SUPPORT |
| 44 | W263-0065 | ROOF FLASHING FLAT |
| | W263-0066 | 1/12 TO 7/12 FLASHING |
| | W263-0067 | 8/12 TO 12/12 FLASHING |
| **ACCESSORIES** | | |
| **REF NO.** | **PART NO.** | **DESCRIPTION** |
| 45* | W573-0007 | HI-TEMP SEALANT |
| 46* | GD-501 | HEAT GUARD |
| 47 | GA-566 | HOT AIR DISTRIBUTION KIT |
| 48 | GA-72 | HOT AIR EXHAUST KIT |
| 49 | GA-70 | EXTENSION KIT, 5FT FLEX VENT |
| 50* | W010-0370 | WALL SUPPORT ASSEMBLY |
| 51* | W175-0001 | 4” COUPLER |
| 52* | W175-0013 | 7” COUPLER |
| 53* | W175-0239 | CONVERSION KIT - NG TO LP |
| 54* | W175-0240 | CONVERSION KIT - LP TO NG |
| 55 | AFK82-1 | ARCHED FACING KIT W/LATTICE PATTERN - PAINTED BLACK |
| 55 | AFK82WI-1 | ARCHED FACING KIT W/LATTICE PATTERN - WROUGHT IRON |
| 56 | RFK82-1 | RECTANGLE FACING KIT - PAINTED BLACK |
| 56 | RFK82N-1 | RECTANGULAR FACING KIT - BROWN |
| 56 | RFK82PW-1 | RECTANGULAR FACING KIT - PEWTER |
| 57* | SFK82SS | STAINLESS STEEL SURROUND FACING KIT |
| 58* | HK82SS | STAINLESS STEEL SURROUND HEARTH KIT |

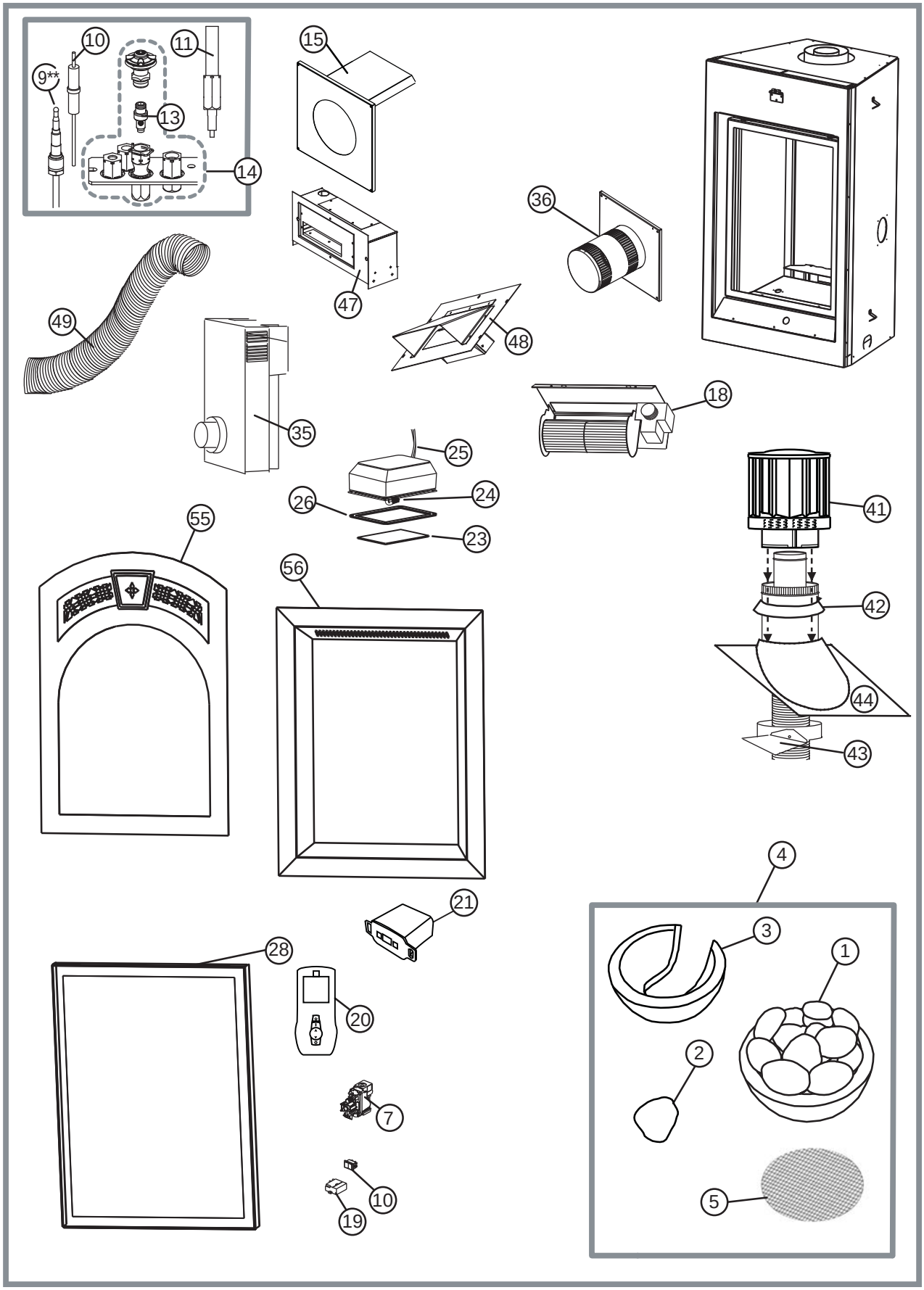
10
11
9**
13
14
15
36
47
48
49
35
18
25
24
26
23
41
55
56
42
44
43
4
3
1
21
28
20
2
7
10
19
5

# 13.0 TROUBLE SHOOTING GUIDE

| SYMPTOM | PROBLEM | TEST SOLUTION |
|---|---|---|
| Main burner flame is a blue, lazy, transparent flame. | Blockage in vent. | - Remove blockage. In really cold conditions, ice buildup may occur on the terminal and should be removed as required. |
| | Incorrect installation. | - Refer to “VENTING” section to ensure correct location of storm collars. |
| Flames are consistently too large or too small. Carboning occurs. 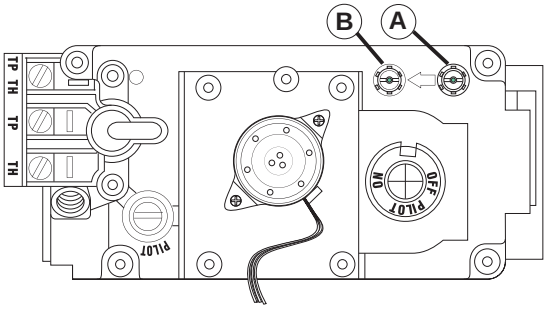  | Unit is over-fired or underfired. | - **Check pressure readings:** *Inlet pressure* can be checked by turning screw (A) counter-clockwise 2 or 3 turns and then placing pressure gauge tubing over the test point. Gauge should read 7” (minimum 4.5”) water column for natural gas or 13” (minimum 11”) water column for propane. Check that main burner is operating on ‘HI’. *Outlet pressure* can be checked the same as above using screw (B). Gauge should read 3.5” water column for natural gas or 10” water column for propane. Check that main burner is operating on ‘HI’. **AFTER TAKING PRESSURE READINGS, BE SURE TO TURN SCREWS CLOCKWISE FIRMLY TO RESEAL. DO NOT OVER TORQUE.** Leak test with a soap and water solution. |
| Carbon is being deposited on glass, burner media or combustion chamber surfaces. | Air shutter has become blocked. | - Ensure air shutter opening is free of lint or other obstructions. |
| | Flame is impinging on the burner media or combustion chamber. | - Check that the burner media is correctly positioned.<br>- Open air shutter to increase the primary air.<br>- Check the input rate: check the manifold pressure and orifice size as specified by the rating plate values.<br>- Check that the door gasketing is not broken or missing and that the seal is tight.<br>- Check that both vent liners are free of holes and well sealed at all joints.<br>- Check that minimum rise per foot has been adhered to for any horizontal venting. |
| White / grey film forms. | Sulphur from fuel is being deposited on glass, burner media or combustion chamber surfaces. | - Clean the glass with a recommended gas fireplace glass cleaner. DO NOT CLEAN GLASS WHEN HOT.<br>- If deposits are not cleaned off regularly, the glass may become permanently marked. |
| Exhaust fumes smelled in room, headaches. | Fireplace is spilling. | - Ensure exhaust bracket gasket seal.<br>- Check door seal.<br>- Check for exhaust blockage.<br>- Check that venting is installed correctly.<br>- Room is in negative pressure; increase fresh air supply. |

42.2A

| SYMPTOM | PROBLEM | TEST SOLUTION |
|---|---|---|
| Main burner goes out; pilot stays on. | Pilot flame is not large enough or not engulfing the thermopile. | - Turn up the pilot flame.<br>- Replace pilot assembly. |
| | Thermopile shorting. | - Clean thermopile connection to the valve. Reconnect.<br>- Replace thermopile / valve. |
| | Remote wall switch wire is too long; too much resistance in the system. | - Shorten wire to connect length or wire gauge. |
| | Faulty thermostat or switch. | - Replace. |
| Main burner goes out; pilot goes out. | Refer to “MAIN BURNER GOES OUT; PILOT STAYS ON” | |
| | Vent is blocked | - Check for vent blockage. |
| | Vent is re-circulating | - Check joint seals and installation |
| | Flexible vent has become disconnected from fireplace. | - Re-attach to fireplace.<br>- Cap was not replaced. |
| Pilot goes out when the gas knob is released. **The gas valve has an interlock device which will not allow the pilot burner to be lit until the thermocouple has cooled. Allow approximately 60 seconds for the thermocouple to cool.** | System is not correctly purged. | - Purge the gas line. |
| | Out of propane gas. | - Fill the tank. |
| | Pilot flame is not large enough. | - Turn up the pilot flame. |
| | Pilot flame is not engulfing the thermocouple | - Gently twist the pilot head to improve the flame pattern around the thermocouple. |
| | Thermocouple shorting / faulty. | - Loosen and tighten thermocouple.<br>- Clean thermocouple and valve connection.<br>- Replace thermocouple.<br>- Replace valve. |
| | Faulty valve. | - Replace. |
| Pilot burning; no gas to main burner; gas knob is on ‘HI’; wall switch / thermostat is on. | Thermostat or switch is defective | - Connect a jumper wire across the wall switch terminals; if main burner lights, replace switch / thermostat. |
| | Wall switch wiring is defective. | - Disconnect the switch wires & connect a jumper wire across terminals 1 & 3; if the main burner lights, check the wires for defects and / or replace wires. |
| | Main burner orifice is plugged. | - Remove stoppage in orifice. |
| | Faulty valve. | - Replace. |
| Pilot will not light. | No spark at pilot burner. | - Check if pilot can be lit by a match.<br>- Check that the wire is connected to the push button igniter.<br>- Check if the push button igniter needs tightening.<br>- Replace the wire if the wire insulation is broken or frayed.<br>- Replace the electrode if the ceramic insulator is cracked or broken.<br>- Replace the push button ignitor |
| | Out of propane gas. | - Fill the tank. |
| | Spark gap is incorrect. | - Spark gap should be 0.150” to 0.175” (5/32” to 11/64” approx.) from the electrode tip and the pilot burner. To ensure proper electrode location, tighten securing nut (finger tight plus 1/4 turn). |
| | No gas at the pilot burner. | - Check that the manual valve is turned on.<br>- Check the pilot orifice for blockage.<br>- Replace the valve.<br>- Call the gas distributor. |

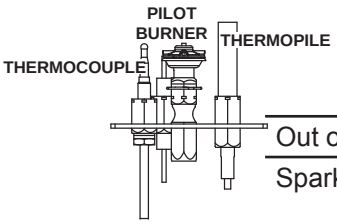


42.2_2

| SYMPTOM | PROBLEM | TEST SOLUTION |
|---|---|---|
| Pilot goes out while standing: Main burner is in “OFF” position. | Gas piping is undersized. | - Turn on all gas appliances and see if pilot flame flutters, diminishes or extinguishes, especially when main burner ignites. Monitor appliance supply working pressure.<br>- Check if supply piping size is to code. Correct all undersized piping. |
| Remote wall switch is in “OFF” position; main burner comes on when gas knob is turned to “ON” position. | Wall switch is mounted upside down. | - Reverse. |
| | Remote wall switch is grounding. | - Replace. |
| | Remote wall switch wire is grounding. | - Check for ground (short); repair ground or replace wire. |
| | Faulty valve. | - Replace. |

42.2_3

# 14.0 WARRANTY

NAPOLEON® products are manufactured under the strict Standard of the world recognized ISO 9001 : 2008 Quality Assurance Certificate.

NAPOLEON® products are designed with superior components and materials assembled by trained craftsmen who take great pride in their work. The burner and valve assembly are leak and test-fired at a quality test station. The complete appliance is again thoroughly inspected by a qualified technician before packaging to ensure that you, the customer, receives the quality product that you expect from NAPOLEON®.

## NAPOLEON® GAS APPLIANCE PRESIDENT'S LIFETIME LIMITED WARRANTY

The following materials and workmanship in your new NAPOLEON® gas appliance are warranted against defects for as long as you own the appliance. This covers: combustion chamber, heat exchanger, stainless steel burner, phazer™ logs and embers, rocks, ceramic glass (thermal breakage only), gold plated parts against tarnishing, porcelainized enameled components and aluminum extrusion trims.*

Electrical (110V and millivolt) components and wearable parts such as blowers, gas valves, thermal switch, switches, wiring, remote controls, ignitor, gasketing, and pilot assembly are covered and NAPOLEON® will provide replacement parts free of charge during the first year of the limited warranty.*

Labour related to warranty repair is covered free of charge during the first year. Repair work, however, requires the prior approval of an authorized company official. Labour costs to the account of NAPOLEON® are based on a predetermined rate schedule and any repair work must be done through an authorized NAPOLEON® dealer.

* Construction of models vary. Warranty applies only to components included with your specific appliance.

## CONDITIONS AND LIMITATIONS

NAPOLEON® warrants its products against manufacturing defects to the original purchaser only. Registering your warranty is not necessary. Simply provide your proof of purchase along with the model and serial number to make a warranty claim. NAPOLEON® reserves the right to have its representative inspect any product or part thereof prior to honouring any warranty claim. Provided that the purchase was made through an authorized NAPOLEON® dealer your appliance is subject to the following conditions and limitations:

Warranty coverage begins on the date of original installation.

This factory warranty is non-transferable and may not be extended whatsoever by any of our representatives.

The gas appliance must be installed by a licensed, authorized service technician or contractor. Installation must be done in accordance with the installation instructions included with the product and all local and national building and fire codes.

This limited warranty does not cover damages caused by misuse, lack of maintenance, accident, alterations, abuse or neglect and parts installed from other manufacturers will nullify this warranty.

This limited warranty further does not cover any scratches, dents, corrosion or discoloring caused by excessive heat, abrasive and chemical cleaners nor chipping on porcelain enamel parts, mechanical breakage of PHAZER™ logs and embers.

This warranty extends to the repair or replacement of warranted parts which are defective in material or workmanship provided that the product has been operated in accordance with the operation instructions and under normal conditions.

After the first year, with respect to this President's Lifetime Limited Warranty, NAPOLEON® may, at its discretion, fully discharge all obligations with respect to this warranty by refunding to the original warranted purchaser the wholesale price of any warranted but defective part(s).

NAPOLEON® will not be responsible for installation, labour or any other expenses related to the reinstallation of a warranted part and such expenses are not covered by this warranty.

Notwithstanding any provisions contained in the President's Lifetime Limited Warranty, NAPOLEON'S responsibility under this warranty is defined as above and it shall not in any event extend to any incidental, consequential or indirect damages.

This warranty defines the obligations and liability of NAPOLEON® with respect to the NAPOLEON® gas appliance and any other warranties expressed or implied with respect to this product, its components or accessories are excluded.

NAPOLEON® neither assumes, nor authorizes any third party to assume, on its behalf, any other liabilities with respect to the sale of this product.

NAPOLEON® will not be responsible for: over-firing, downdrafts, spillage caused by environmental conditions such as rooftops, buildings, nearby trees, hills, mountains, inadequate vents or ventilation, excessive venting configurations, insufficient makeup air, or negative air pressures which may or may not be caused by mechanical systems such as exhaust fans, furnaces, clothes dryers, etc.

Any damages to the appliance, combustion chamber, heat exchanger, plated trim or other components due to water, weather damage, long periods of dampness, condensation, damaging chemicals or cleaners will not be the responsibility of NAPOLEON®.

All parts replaced under the President's Limited Lifetime Warranty Policy are subject to a single claim.

During the first 10 years NAPOLEON® will replace or repair the defective parts covered by the lifetime warranty at our discretion free of charge. From 10 years to life, NAPOLEON® will provide replacement parts at 50% of the current retail price.

All parts replaced under the warranty will be covered for a period of 90 days from the date of their installation.

The manufacturer may require that defective parts or products be returned or that digital pictures be provided to support the claim. Returned products are to be shipped prepaid to the manufacturer for investigation. If a product is found to be defective, the manufacturer will repair or replace such defect.

Before shipping your appliance or defective components, your dealer must obtain an authorization number. Any merchandise shipped without authorization will be refused and returned to sender.

Shipping costs are not covered under this warranty.

Additional service fees may apply if you are seeking warranty service from a dealer.

Warranty labour allowance is only for the replacement of the warranted part. Travel, diagnostic tests, shipping and other related charges are not covered by this warranty.

ALL SPECIFICATIONS AND DESIGNS ARE SUBJECT TO CHANGE WITHOUT PRIOR NOTICE DUE TO ON-GOING PRODUCT IMPROVEMENTS. NAPOLEON® IS A REGISTERED TRADEMARK OF WOLF STEEL LTD. PATENTS U.S. 5.303.693.801 - CAN. 2.073.411, 2.082.915. © WOLF STEEL LTD.

# 15.0 SERVICE HISTORY

**Appliance Service History**

**This heater must be serviced annually depending on usage.**

| Date | Dealer Name | Service Technician Name | Service Performed | Special Concerns |
|---|---|---|---|---|
| | | | | |
| | | | | |
| | | | | |
| | | | | |
| | | | | |
| | | | | |
| | | | | |
| | | | | |
| | | | | |
| | | | | |
| | | | | |
| | | | | |
| | | | | |
| | | | | |
| | | | | |
| | | | | |
| | | | | |
| | | | | |
| | | | | |
| | | | | |
| | | | | |
| | | | | |
| | | | | |
| | | | | |
| | | | | |
| | | | | |
| | | | | |
| | | | | |
| | | | | |
| | | | | |
| | | | | |

43.1

# 16.0 NOTES

# 16.0 NOTES

# 15.0 HISTORIQUE D'ENTRETIEN

## Historique d'entretien Wolf Steel

Cet appareil doit être entretenu annuellement selon son usage.

| Date | Détaillant | Nom du technicien | Travail effectué | Problèmes particuliers |
|---|---|---|---|---|
| | | | | |
| | | | | |
| | | | | |
| | | | | |
| | | | | |
| | | | | |
| | | | | |
| | | | | |
| | | | | |
| | | | | |
| | | | | |
| | | | | |
| | | | | |
| | | | | |
| | | | | |
| | | | | |
| | | | | |
| | | | | |
| | | | | |
| | | | | |
| | | | | |
| | | | | |
| | | | | |
| | | | | |
| | | | | |
| | | | | |

# 14.0 GARANTIE

Les produits Napoléon® sont fabriqués conformément aux normes strictes du Certificat d'Assurance de la Qualité mondialement reconnu ISO 9001 : 2008.

Les produits Napoléon® sont conçus avec des composants et des matériaux de qualité supérieure, assemblés par des artisans qualifiés qui sont fiers de leur travail. Le brûleur et le montage de la soupape subissent un test de détection de fuite et d'allumage à une station de test de qualité. Une fois assemblé, chaque appareil est soigneusement inspecté par un technicien qualifié avant d'être emballé pour garantir que vous, le client, recevez le produit de qualité dont vous vous attendez de Napoléon®.

## GARANTIE À VIE LIMITÉE DU PRÉSIDENT DES APPAREILS AU GAZ NAPOLÉON®

Les matériaux suivants et la fabrication de votre nouveau appareil au gaz Napoléon® sont garantis contre les défauts tant que vous en êtes le propriétaire. Ceci couvre : la chambre de combustion, l'échangeur de chaleur, le brûleur en acier inoxydable, les bûches PHAZER® et les braises, les roches, la vitre en céramique (cassure thermique seulement), les pièces plaquées or contre le ternissement, les composants en porcelaine émaillée et les moulures d'extrusion en aluminium.*

Les composants électriques (110V et millivolt) et les pièces soumises à l'usure tels que les souffleries, les soupapes de gaz, l'interrupteur thermique, les interrupteurs, l'installation électrique, les télécommandes, l'allumeur, les joints d'étanchéité et l'assemblage de la veilleuse sont couverts et NAPOLÉON® fournira gratuitement les pièces de rechange durant la première année de la garantie limitée.*

Les coûts de main-d'oeuvre relatifs aux réparations garanties sont couverts gratuitement durant la première année. Cependant, les travaux de réparation nécessitent l'approbation préalable d'un représentant autorisé de la compagnie. Les coûts de main-d'oeuvre à la charge de Napoléon® sont basés sur un programme de tarifs prédéterminé et tout travail de réparation doit être accompli par l'entremise d'un représentant autorisé Napoléon®.

* La fabrication de chaque modèle varie. La garantie s'applique uniquement aux composants disponibles avec votre appareil.

## CONDITIONS ET LIMITATIONS

NAPOLÉON® garantit ses produits contre les défauts de fabrication à l'acheteur d'origine seulement. L'enregistrement de la garantie n'est pas nécessaire. Fournissez simplement une preuve d'achat ainsi que le modèle et le numéro de série afin d'effectuer une réclamation de garantie. Napoléon® se réserve le droit de demander à son représentant d'inspecter tous produits ou pièces avant d'honorer toute réclamation. L'achat doit avoir été fait par l'entremise d'un détaillant NAPOLÉON® autorisé et sous réserve des conditions et limitations suivantes :

La couverture de la garantie débute à partir de la date d'installation originale.

Cette garantie du fabricant n'est pas transférable et ne peut être prolongée ou étendue par aucun de nos représentants quelle qu'en soit la raison.

L'appareil au gaz doit être installé par un installateur ou entrepreneur qualifié. L'installation doit être faite conformément aux instructions d'installation incluses avec le produit et à tous les codes d'incendie et de construction locaux et nationaux.

Cette garantie limitée ne couvre pas les dommages causés par un mauvais usage, un manque d'entretien, un accident, des altérations, des abus ou de la négligence et l'installation de pièces d'autres fabricants annulera cette garantie.

Cette garantie limitée ne couvre pas non plus les égratignures, les bossellements, la corrosion ou la décoloration causés par une chaleur excessive, des produits d'entretien chimiques et abrasifs ou l'écaillage des pièces en porcelaine émaillée, le bris par manipulation des bûches PHAZER® et des braises.

NAPOLÉON® garantit à vie ses brûleurs en acier inoxydable contre les défauts de fabrication et de matériau sous réserve des conditions suivantes : durant les dix premières années, NAPOLÉON® remplacera ou réparera selon notre option les pièces défectueuses gratuitement. Après les dix premières années, NAPOLÉON® fournira les brûleurs de rechange à 50 % du prix de détail courant.

Au cours de la première année seulement, cette garantie s'applique à la réparation ou au remplacement des pièces garanties dont les matériaux ou la fabrication sont défectueux à la condition que le produit ait été utilisé conformément aux instructions de fonctionnement et dans des conditions normales.

Après la première année, concernant cette Garantie à Vie Limitée du Président, NAPOLÉON® peut, à sa discrétion, se libérer entièrement de toutes obligations en ce qui concerne cette garantie en remboursant à l'acheteur d'origine le prix de gros de toute pièce garantie qui est défectueuse.

NAPOLÉON® ne sera pas responsable de l'installation, de la main-d'oeuvre ou autres dépenses relatives à la réinstallation d'une pièce garantie et de telles dépenses ne sont pas couvertes par cette garantie.

Nonobstant toutes les dispositions contenues dans cette Garantie à Vie Limitée du Président, la responsabilité de NAPOLÉON® sous cette garantie est définie comme ci-dessus et elle ne s'appliquera à aucun dommage accidentel, consécutif ou indirect.

Cette garantie définit l'obligation et la responsabilité de NAPOLÉON® en ce qui concerne l'appareil au gaz Napoléon®. Toute autre garantie énoncée ou implicite en ce qui concerne ce produit, ses composants ou accessoires est exclue.

NAPOLÉON® n'endosse ni n'autorise aucun tiers à assumer en son nom, toute autre responsabilité concernant la vente de ce produit. NAPOLÉON® ne sera pas responsable d'une surchauffe, des refoulements, des déversements causés par des conditions environnementales telles que des toits, des bâtiments, la proximité d'arbres, de collines, de montagnes, une ventilation ou des évents inadéquats, une configuration d'évacuation excessive, un apport d'air insuffisant ou des pressions négatives qui peuvent ou non être causés par des systèmes mécaniques tels que les ventilateurs d'évacuation, les fournaises, les sécheuses de linge, etc.

Tout dommage causé à l'appareil, à la chambre de combustion, à l'échangeur de chaleur, aux garnitures plaquées ou autres composants par l'eau, les dommages causés par les intempéries, de longues périodes d'humidité, la condensation, des produits chimiques ou produits d'entretien nuisibles ne seront pas la responsabilité de NAPOLÉON®.

Toutes les pièces remplacées en vertu de la politique de Garantie à vie limitée du Président ne peuvent faire l'objet que d'une seule réclamation.

Durant les dix premières années, NAPOLÉON® remplacera ou réparera les pièces défectueuses qui sont couvertes par la garantie à vie limitée à sa discrétion gratuitement. Après les dix premières années, NAPOLÉON® fournira les pièces de rechange à 50 % du prix de détail courant.

Toutes les pièces remplacées en vertu de la politique de Garantie à vie limitée du Président ne peuvent faire l'objet que d'une seule réclamation.

Le fabricant peut exiger que les pièces défectueuses ou les produits soient retournés ou que des photos numériques soient fournies pour valider la réclamation. Les produits retournés doivent être expédiés port payé au fabricant pour une inspection en usine. Si un produit est déclaré défectueux, le fabricant le réparera ou le remplacera.

Avant d'expédier votre appareil ou les pièces défectueuses, votre détaillant doit obtenir un numéro d'autorisation. Toute marchandise expédiée à notre usine sans autorisation sera refusée et retournée à l'expéditeur.

Les coûts d'expédition ne sont pas couverts par cette garantie.

Des frais de service supplémentaires peuvent être appliqués si vous cherchez à obtenir des services au titre de la garantie auprès d'un détaillant. Les indemnités de main-d'oeuvre au titre de la garantie s'appliquent uniquement pour le remplacement d'une pièce garantie. Les frais de déplacement, de tests de diagnostic, d'expédition et autres frais afférents ne sont pas couverts par cette garantie.

TOUTES LES SPÉCIFICATIONS ET LES CONCEPTIONS SONT SUJETTES À MODIFICATIONS SANS PRÉAVIS EN RAISON DES AMÉLIORATIONS CONSTANTES APPORTÉES AUX PRODUITS. NAPOLÉON® EST UNE MARQUE DE COMMERCE DÉPOSÉE DE WOLF STEEL LTÉE. BREVETS U.S. 5.303.693.801 - CAN. 2.073.411, 2.082.915. © WOLF STEEL LTÉE.

| SYMPTÔME | PROBLÈME | SOLUTIONS |
|---|---|---|
| La veilleuse s'éteint alors qu'elle est en attente ; le brûleur principal est à « OFF ». | La conduite de gaz est trop petite. | - Allumez tous les appareils au gaz et vérifiez si la flamme de la veilleuse vacille, diminue ou s'éteint, surtout quand le brûleur principal s'allume. Vérifiez la pression d'alimentation.<br>- Vérifiez si la grosseur de la conduite d'alimentation est conforme aux codes. Remplacez toutes les conduites trop petites. |
| L'interrupteur mural est à « OFF » ; le brûleur principal s'allume lorsque le bouton du gaz est tourné à « ON ». | L'interrupteur mural est raccordé à l'envers. | - Raccordez à l'endroit. |
| | L'interrupteur mural cause un court-circuit. | - Remplacez. |
| | Le fil de l'interrupteur mural cause un court-circuit. | - Vérifiez si le fil est bien mis à la terre; réparez ou remplacez le fil. |
| | Soupape défectueuse. | - Remplacez. |

42.2_3

| SYMPTOM | PROBLEM | TEST SOLUTION |
|---|---|---|
| Le brûleur principal s'éteint ; la veilleuse reste allumée. | La flamme de la veilleuse n'est pas assez puissante ou n'enveloppe pas la thermopile. | - Augmentez la flamme de la veilleuse.<br>- Remplacez l'assemblage de la veilleuse. |
| | La thermopile cause un court-circuit. | - Nettoyez la connexion de la thermopile à la borne de la soupape et reconnectez.<br>- Remplacez la thermopile/soupape. |
| | Le fil de l'interrupteur mural est trop long ; trop de résistance dans le système. | - Raccourcissez la longueur du fil ou changez le calibre du fil. |
| | Le thermostat ou l'interrupteur est défectueux. | - Remplacez. |
| Le brûleur principal s'éteint; la veilleuse s'éteint. | Référez-vous à « LE BRÛLEUR PRINCIPAL S'ÉTEINT; LA VEILLEUSE RESTE ALLUMÉE ». | |
| | L'évacuation est bloquée. | - Enlevez ce qui obstrue. |
| | L'évacuation recircule. | - Vérifiez l'étanchéité des joints et leur installation. |
| | La gaine flexible n'est plus branchée au foyer. | - Rebranchez au foyer. |
| La veilleuse s'éteint quand le bouton du gaz est relâché. **La soupape de gaz a un dispositif d'enclenchement qui ne permet à la veilleuse de s'allumer que lorsque le thermocouple est refroidi. Attendez au moins 60 secondes pour permettre au thermocouple de se refroidir.** | Le système n'est pas purgé correctement. | - Purgez la conduite de gaz. |
| | Plus de propane. | - Remplissez le réservoir. |
| | La flamme de la veilleuse n'est pas assez puissante. | - Augmentez la flamme de la veilleuse. |
| | La flamme de la veilleuse n'enveloppe pas le thermocouple. | - Tournez légèrement la tête de la veilleuse pour améliorer la flamme autour du thermocouple. |
| | Le thermocouple cause un court-circuit/ est défectueux. | - Desserrez et resserrez le thermocouple.<br>- Nettoyez le thermocouple et le branchement à la borne de la soupape.<br>- Remplacez le thermocouple.<br>- Remplacez la soupape. |
| | Soupape défectueuse. | - Remplacez |
| La veilleuse brûle; pas de gaz au brûleur principal; le bouton du gaz est à « HI »; l'interrupteur mural/thermostat est à « ON ». | Le thermostat ou l'interrupteur est défectueux. | - Reliez un fil de dérivation entre les bornes de l'interrupteur mural ; si le brûleur principal s'allume, remplacez l'interrupteur/thermostat. |
| | Le raccordement de l'interrupteur est défectueux. | - Débranchez les fils de l'interrupteur et reliez un fil de dérivation entre les bornes 1 et 3; si le brûleur principal s'allume, vérifiez si les fils ne sont pas défectueux et/ou remplacez les fils. |
| | L'injecteur du brûleur principal est bloqué. | - Débloquez l'injecteur. |
| | Soupape défectueuse. | - Remplacez. |
| La veilleuse ne s'allume pas. | Aucune étincelle au brûleur de la veilleuse. | - Vérifiez si la veilleuse peut être allumée avec une allumette.<br>- Vérifiez si le fil est raccordé au bouton-pression d'ignition.<br>- Vérifiez si le bouton-pression d'ignition doit être resserré.<br>- Remplacez le fil si son isolant est brisé ou effiloché.<br>- Remplacez l'électrode si l'isolateur de céramique est fêlé ou brisé.<br>- Remplacez le bouton-pression d'ignition. |
| | Plus de propane. | - Remplissez le réservoir. |
| | La longueur de l'étincelle est incorrecte. | - La longueur de l'étincelle devrait être de 0,150 à 0,175 po (5/32 à 11 / 64 po approx.) entre la pointe de l'électrode et le brûleur de la veilleuse. Pour que l'électrode soit bien placée, serrez l'écrou avec les doigts et tournez 1/4 de tour de plus. |
| | Pas de gaz au brûleur de la veilleuse. | - Vérifiez si la soupape manuelle est ouverte.<br>- Vérifiez si l'injecteur de la veilleuse est bloqué.<br>- Remplacez la soupape.<br>- Contactez le fournisseur de gaz. |

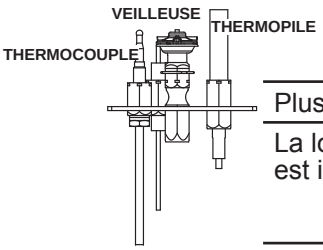

# 13.0 GUIDE DE DÉPANNAGE

| SYMPTOM | PROBLEM | TEST SOLUTION |
|---|---|---|
| La flamme du brûleur principal est bleue, paresseuse et transparente. | Système d'évacuation bloqué. | - Enlevez ce qui obstrue. Dans des conditions de froid extrême, une accumulation de glace peut se former sur la terminaison et devrait être enlevée lorsque nécessaire. |
| Les flammes sont régulièrement trop grandes ou trop petites. Il se produit des dépôts de carbone. | La pression du gaz est trop faible ou trop forte. | - **Vérifiez la pression :** Pour vérifier la pression d'arrivée, tournez 2 ou 3 fois la vis (A) vers la gauche, puis emboîtez le tube du manomètre sur la pointe d'essai. Le manomètre doit indiquer 7 po (minimum 4,5 po) de colonne d'eau pour le gaz naturel ou 13 po (minimum 11 po) de colonne d'eau pour le propane. Assurez vous que le brûleur principal fonctionne à « HI ». La pression de sortie peut être vérifiée de la même façon en utilisant la vis (B). Le manomètre doit indiquer 3,5 po de colonne d'eau pour le gaz naturel ou 10 po de colonne d'eau pour le propane. Assurez-vous que le brûleur principal fonctionne à « HI ». **APRÈS AVOIR PRIS LA LECTURE DES PRESSIONS, ASSUREZ-VOUS DE TOURNER FERMEMENT LES VIS VERS LA DROITE POUR SCELLER. NE SERREZ PAS TROP FORT.** Vérifiez pour des fuites en appliquant une solution d'eau savonneuse. |
| Du carbone se dépose sur la vitre, les bûches ou les parois de la chambre de combustion. | Le volet d'air est bloqué. | - Assurez-vous que l'ouverture du volet d'air n'est pas bloquée par des fibres ou autres obstructions. |
| | La flamme effleure les bûches ou les parois de la chambre de combustion. | - Vérifiez si les bûches sont positionnées correctement.<br>- Augmentez l'ouverture du volet d'air pour augmenter le volume d'air primaire.<br>- Vérifiez le débit d'alimentation: vérifiez que la pression du collecteur et la grandeur de l'injecteur sont telles que spécifiées sur la plaque d'homologation.<br>- Vérifiez si les joints de la porte ne sont pas brisés ou manquants et qu'ils sont étanches.<br>- Vérifiez que les deux conduits d'évent ne sont pas troués et qu'ils sont bien scellés à tous les joints.<br>- Vérifiez si l'élévation minimale par pied est conforme pour toute évacuation horizontale. |
| Une pellicule blanche ou grise se forme. | Le souffre du combustible se dépose sur la vitre, les bûches ou les parois de la chambre de combustion. | - Nettoyez la vitre avec un nettoyeur recommandé. Ne PAS LA NETTOYER LORSQU'ELLE EST CHAUDE.<br>- Si vous ne nettoyez pas les dépôts régulièrement, la vitre risque de rester marquée en permanence. |
| On détecte l'odeur des gaz de combustion dans la pièce; maux de tête. | Le foyer refoule les gaz de combustion dans la pièce. | - Vérifiez l'étanchéité de la porte.<br>- Vérifiez si le conduit d'évacuation ne serait pas bloqué.<br>- Vérifiez si les composants d'évacuation sont installés correctement.<br>- La pièce est sous pression négative; augmentez l'apport d'air frais. |

42.2

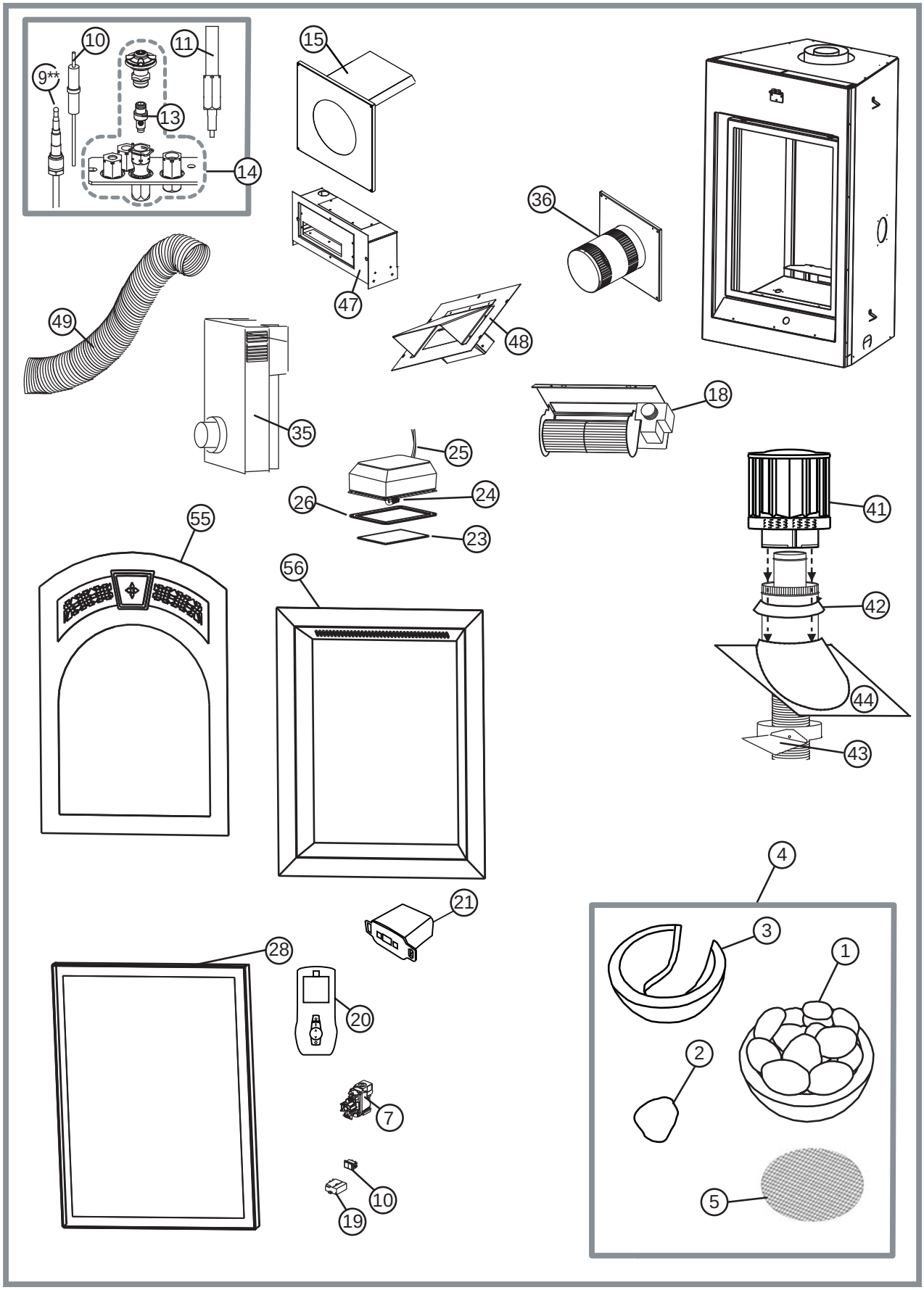
10
11
9**
13
14
15
36
47
48
49
35
18
25
24
26
23
41
55
56
42
44
43
4
3
1
21
28
20
2
7
10
19
5

| COMPOSANTS | | |
|---|---|---|
| **Nº RÉF.** | **Nº DE PIÈCE** | **DESCRIPTION** |
| 28 | W225-0240 | PORTE |
| 29* | W010-1500 | VITRE AVEC JOINT D'ÉTANCHÉITÉ |
| 30* | W500-0205 | PLAQUE DE RESTRICTION |
| 31* | W660-0086 | MODULE DE CONTRÔLE DE LA SOUFFLERIE |
| **ENSEMBLES D'ÉVENTS FLEXIBLES** | | |
| **Nº RÉF.** | **Nº DE PIÈCE** | **DESCRIPTION** |
| GD-220 (5 PI) | | |
| 32* | W010-0397 | GAINE FLEXIBLE DE 4 PO - (5 PI) AVEC ESPACEURS |
| 32* | W410-0017 | GAINE FLEXIBLE DE 7 PO - (5 PI) |
| GD-330 (10 PI) | | |
| 33* | W010-0300 | GAINE FLEXIBLE DE 4 PO - (10 PI) AVEC ESPACEURS |
| 33* | W410-0018 | GAINE FLEXIBLE DE 7 PO - (10 PI) |
| 34* | W010-0370 | ENSEMBLE DE SUPPORT MURAL |
| **ENSEMBLES DE TERMINAISON** | | |
| **Nº RÉF.** | **Nº DE PIÈCE** | **DESCRIPTION** |
| 35 | GD201 | PÉRISCOPIQUE |
| 36 | GD222R | ENSEMBLE DE TERMINAISON MURALE (RONDE) |
| **ENSEMBLES DE TERMINAISON POUR TOIT** | | |
| **Nº RÉF.** | **Nº DE PIÈCE** | **DESCRIPTION** |
| 37* | GD110 | PENTE DE 1/12 À 7/12 |
| 38* | GD111 | PENTE DE 8/12 À 12/12 |
| 39* | GD112 | TOIT PLAT |
| 40* | W490-0073 | MANCHON INTÉRIEUR / EXTÉRIEUR 4/7 |
| 41 | W670-0006 | TERMINAISON 4/7 |
| 42 | W170-0086 | COLLET DE SOLIN |
| 43 | W010-0453 | SUPPORT DE TOIT |
| 44 | W263-0065 | SOLIN DE TOIT PLAT |
| | W263-0066 | SOLIN DE 1/12 À 7/12 |
| | W263-0067 | SOLIN DE 8/12 À 12/12 |
| **ACCESSOIRES** | | |
| **Nº RÉF.** | **Nº DE PIÈCE** | **DESCRIPTION** |
| 45* | W573-0007 | SCELLANT À HAUTE TEMPÉRATURE |
| 46* | GD-501 | PROTECTEUR DE CHALEUR GRILLAGÉ POUR TERMINAISON MURALE |
| 47 | GA-566 | ENSEMBLE DE DISTRIBUTION D'AIR CHAUD |
| 48 | GA-72 | ENSEMBLE D'ÉVACUATION D'AIR CHAUD |
| 49 | GA-70 | ENSEMBLE DE RALLONGE - 5 PI D'ÉVENT FLEXIBLE |
| 50* | W010-0370 | ENSEMBLE DE SUPPORT MURAL |
| 51* | W175-0001 | BAGUE D'ACCOUPLEMENT DE 4 PO |
| 52* | W175-0013 | BAGUE D'ACCOUPLEMENT DE 7 PO |
| 53* | W175-0239 | ENSEMBLE DE CONVERSION - GN À PL |
| 54* | W175-0240 | ENSEMBLE DE CONVERSION - PL À GN |
| 55 | AFK82-1 | FAÇADE ARQUÉE AVEC MOTIF TRESSÉ - PEINT NOIR |
| 55 | AFK82WI-1 | FAÇADE ARQUÉE AVEC MOTIF TRESSÉ - FER FORGÉ |
| 56 | RFK82-1 | FAÇADE RECTANGULAIRE - PEINT NOIR |
| 56 | RFK82N-1 | FAÇADE RECTANGULAIRE - FINI BRUN |
| 56 | RFK82PW-1 | FAÇADE RECTANGULAIRE - FINI ÉTAIN |
| 57* | SFK82SS | FAÇADE MURALE EN ACIER INOXYDABLE |
| 58* | HK82SS | BASE D'ÉLÉVATION EN ACIER INOXYDABLE |

# 12.0 RECHANGES

**⚠ AVERTISSEMENT**

**OMETTRE DE POSITIONNER LES PIÈCES CONFORMÉMENT À CE MANUEL OU D'UTILISER UNIQUEMENT DES PIÈCES SPÉCIFIQUEMENT APPROUVÉES POUR CET APPAREIL PEUT CAUSER DES DOMMAGES MATÉRIELS OU DES BLESSURES CORPORELLES.**

**** CECI EST UN THERMOCOUPLE À ACTION RAPIDE QUI CONSTITUE UN COMPOSANT ESSENTIEL DE SÉCURITÉ. REMPLACEZ UNIQUEMENT PAR UN THERMOCOUPLE À ACTION RAPIDE DE WOLF STEEL LTÉE.**

Contactez votre détaillant pour les questions concernant les prix et la disponibilité des pièces de rechange. Normalement, toutes les pièces peuvent être commandées chez votre détaillant autorisé.

**POUR UN REMPLACEMENT DE PIÈCE SOUS GARANTIE, UNE PHOTOCOPIE DE LA FACTURE ORIGINALE SERA REQUISE AFIN DE POUVOIR HONORER LA DEMANDE.**

Lorsque vous commandez des pièces, donnez toujours l'information suivante :

- Modèle et numéro de série de l'appareil
- Date d'installation de l'appareil
- Numéro de la pièce
- Description de la pièce
- Fini

*** IDENTIFIE LES ARTICLES QUI NE SONT PAS ILLUSTRÉS. POUR PLUS D'INFORMATION, CONTACTEZ VOTRE DÉTAILLANT AUTORISÉ.**

41.2

| COMPOSANTS | | |
|---|---|---|
| **Nº RÉF.** | **Nº DE PIÈCE** | **DESCRIPTION** |
| 1 | W135-0275 | COURONNE DE ROCHES |
| 2 | W135-0304 | ROCHE INDIVIDUELLE |
| 3 | W135-0277 | BOL |
| 4 | GL-655 | ASSEMBLAGE DES ROCHES |
| 5 | W565-0090 | TREILLIS MÉTALLIQUE |
| 6* | W010-2075 | LOQUET DE PORTE |
| 7 | W725-0047 | SOUPAPE - GAZ NATUREL - MODULATION |
| 7 | W725-0048 | SOUPAPE - PROPANE - MODULATION |
| 8* | W456-0043 | INJECTEUR DE BRÛLEUR - GN #43 |
| 8* | W456-0054 | INJECTEUR DE BRÛLEUR - PL #54 |
| 9 | W680-0005 | THERMOCOUPLE ** |
| 10 | W240-0006 | ÉLECTRODE AVEC FIL |
| 11 | W680-0004 | THERMOPILE |
| 12 | W010-1194 | ASSEMBLAGE DE VEILLEUSE - GN |
| 12 | W010-1201 | ASSEMBLAGE DE VEILLEUSE - PL |
| 13 | W455-0070 | INJECTEUR DE VEILLEUSE - GN |
| 13 | W455-0068 | INJECTEUR DE VEILLEUSE - PL |
| 14* | W385-0334 | LOGO NAPOLÉON® |
| 15 | W010-1799 | ESPACEUR COUPE-FEU |
| 16* | W562-0062 | JOINT D'ÉTANCHÉITÉ DE PORTE (100 POUCES) |
| 17* | W100-0099 | BRÛLEUR |
| 18 | GZ552 | SOUFFLERIE |
| 19 | W660-0041 | INTERRUPTEUR DE L'APPAREIL |
| 20 | W660-0071 | TÉLÉCOMMANDE |
| 21 | W660-0099 | RÉCEPTEUR |
| 22* | W190-0017 | MODULE D'ALLUMAGE CC |
| 23 | W300-0086 | LENTILLE DE LA LUMIÈRE DE VEILLE |
| 24 | W387-0006 | AMPOULE DE LA LUMIÈRE DE VEILLE |
| 25 | W750-0178 | FIL DE LA LUMIÈRE DE VEILLE |
| 26 | W290-0080 | JOINT DE LA LENTILLE DE LA LUMIÈRE DE VEILLE |
| 27* | W010-1453 | MANCHON ISOLANT |

## 11.7 SOIN DE LA VITRE

**NE PAS NETTOYER LA VITRE LORSQU'ELLE EST CHAUDE! N'EMPLOYEZ PAS DE DÉTERGENTS ABRASIFS POUR NETTOYER LA VITRE.**

Polissez légèrement à l'aide d'un linge propre et sec. Nettoyez les deux côtés de la vitre avec un nettoyeur recommandé après les dix premières heures de fonctionnement. Par la suite, nettoyez aussi souvent qu'il le faudra, sinon la vitre risque de rester marquée en permanence.

5.1

## 11.8 SOINS DES PIÈCES PLAQUÉES

Si l'appareil est muni de pièces plaquées, vous devez enlever toutes traces de doigts ou autres marques des surfaces plaquées avant d'allumer l'appareil pour la première fois. Utilisez un nettoyant à vitres ou du vinaigre et un linge pour nettoyer. Si la surface plaquée n'est pas bien nettoyée avant le premier allumage de l'appareil, elle risque de rester marquée en permanence. Une fois que la surface plaquée aura chauffé, les traces de doigts et le gras n'affecteront plus la surface et très peu d'entretien sera requis; vous n'aurez qu'à l'essuyer au besoin. Une combustion prolongée à haute température avec la porte ouverte peut causer une décoloration des pièces plaquées.

**NOTE : L'emballage de protection sur les pièces plaquées s'enlève mieux lorsque l'assemblage est à température ambiante ou lorsqu'il est chauffé avec un séchoir à cheveux ou une autre source de chaleur similaire.**

6.1

## 11.5 REMPLACEMENT DE LA LUMIÈRE DE VEILLE

Your Tureen est équipé d'une lumière de veille précâblée contrôlée par la télécommande.

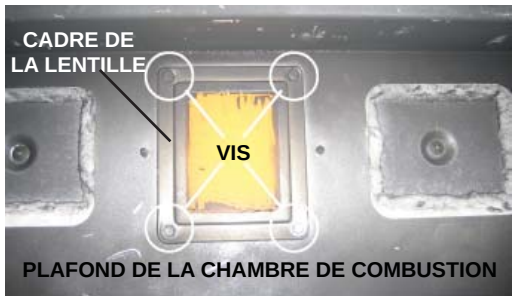


Si vous devez remplacer les ampoules ou la lentille, suivez les instructions ci-dessous.

Débranchez le harnais de fils / transformateur du MCS (module de contrôle de la soufflerie) à l'intérieur de l'appareil.

Retirez les quatre vis qui retiennent le cadre de la lentille.
Ce cadre retient la lentille de verre. Vous pouvez maintenant accéder à l'ampoule.

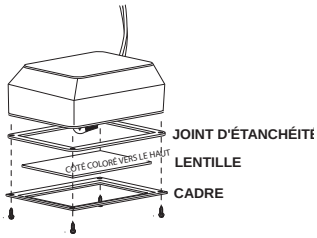


**<u>NOTE:</u> Ne manipulez pas l'ampoule à mains nues; protégez-la avec un chiffon propre et sec.**

L'ampoule s'enlève en la tirant hors de la douille. Ne remplacer qu'avec des pièces Wolf Steel, car l'ampoule et la lentille sont des produits spécialement conçus pour les températures élevées. Lors de la réinstallation, vérifiez l'intégrité du joint d'étanchéité.

**LA CHAMBRE DE COMBUSTION DOIT ÊTRE SCELLÉE.**
**Le serrage excessif des vis risque de briser la lentille.**
**Il est possible que des « fuites de lumière » soient visibles au niveau de la zone supérieure.**
**Les trous dans le boîtier de la lumière sont nécessaires pour la ventilation et ne devraient pas être bloqués.**

## 11.6 REMPLACEMENT DE LA VITRE / PORTE

**⚠ AVERTISSEMENT**

**N'UTILISEZ PAS DE MATÉRIAUX DE SUBSTITUTION.**

**LA VITRE PEUT ÊTRE CHAUDE, NE TOUCHEZ PAS LA VITRE JUSQU'À CE QU'ELLE AIT REFROIDI.**

**USEZ DE PRUDENCE LORSQUE VOUS ENLEVEZ ET JETEZ DES DÉBRIS DE VERRE OU DES COMPOSANTS ENDOMMAGÉS. ASSUREZ-VOUS D'ASPIRER TOUS LES DÉBRIS DE VERRE À L'INTÉRIEUR DE L'APPAREIL AVANT DE LE FAIRE FONCTIONNER.**

**NE FRAPPEZ PAS, NE CLAQUEZ PAS ET N'ÉGRATIGNEZ PAS LA PORTE VITRÉE. NE FAITES PAS FONCTIONNER L'APPAREIL LORSQUE LA PORTE VITRÉE EST ENLEVÉE, FISSURÉE, BRISÉE OU ÉGRATIGNÉE.**

**A.** Placez le cadre de la porte avec la devanture vers le bas en prenant soin de ne pas égratigner la peinture.

**B.** Centrez la vitre avec joint d'étanchéité dans le cadre avec le côté épais du joint d'étanchéité orienté vers le haut.

**C.** Pliez les pattes de retenue situées sur le cadre par-dessus le joint d'étanchéité pour retenir la vitre en place. Faites attention à ne pas casser la vitre.

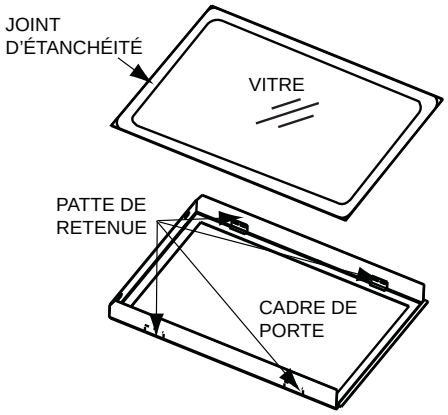

## 11.3 INSTALLATION DE LA PILE DU MODULE D'ALLUMAGE

**A.** Retirez la façade optionnelle. Voir la section « INSTALLATION DE LA FAÇADE AFK82/ RFK82 ».

**B.** Pivotez le panneau de contrôle vers l'avant puis retirez-le pour permettre l'accès au boîtier de l'électrode lequel est vissé à la base de la chambre de combustion.

**C.** Tirez sur le loquet sur la porte du compartiment à pile et retirez.

**D.** Installez la pile.

**E.** Réinstallez le compatiment à pile et les portes du panneau de contrôle.

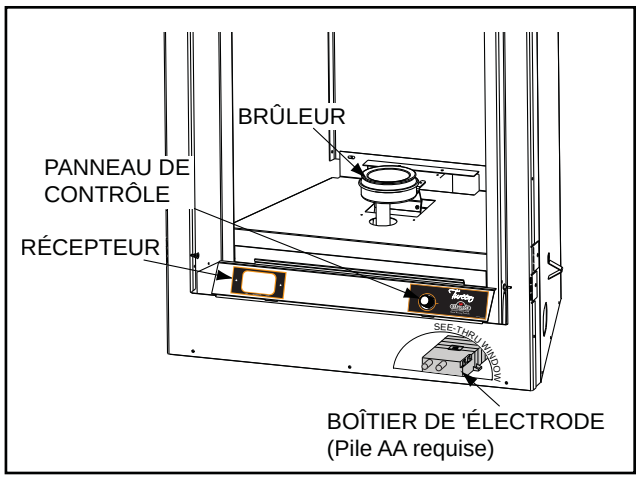


## 11.4 REMPLACEMENT DE LA SOUFFLERIE

**⚠ AVERTISSEMENT**

**FAITES ATTENTION DE NE PAS ENDOMMAGER LE JOINT D'ÉTANCHÉITÉ DU BRÛLEUR. VOUS POUVEZ COMMANDER UN JOINT D'ÉTANCHÉITÉ DE RECHANGE AUPRÈS DE VOTRE DÉTAILLANT AUTORISÉ.**

Votre Tiveen est équipé d'une soufflerie précâblée contrôlée par une télécommande fournie avec l'appareil.

La poussière de gypse pénétrera dans le roulement à billes de la soufflerie causant des dommages irréparables. Vous devez éviter que cette poussière n'entre en contact avec la soufflerie ou son compartiment. Tout dommage causé par ce problème ne sera pas couvert par la garantie.

**A.** Coupez l'alimentation électrique à l'appareil.
**B.** Fermez la soupape de gaz.
**C.** Retirez la porte vitrée, le bol avec les pierres, le brûleur, le panneau décoratif et la base du brûleur.
**D.** Enlevez la plaque de montage de la soufflerie**.** Retirez les quatre vis servant à fixer la plaque à la base de la chambre de combustion.
**E.** La soufflerie est fixée à la chambre de combustion. Débranchez les connecteurs avant d'enlever la soufflerie.
**F.** Retirez les deux vis servant à fixer la soufflerie et sortez-la par l'ouverture d'accès.

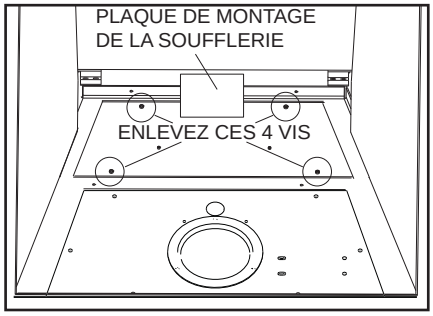


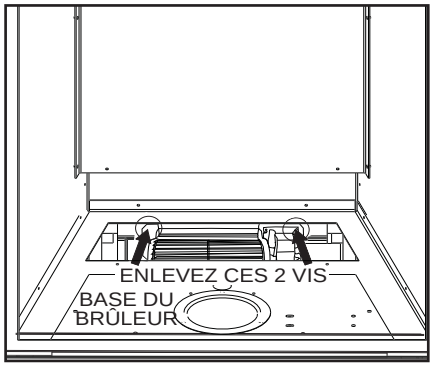


**<u>NOTE:</u> Lors de l'installation de la soufflerie de rechange, vous devrez remplacer le joint d'étanchéité (W290-0104) de la plaque de montage de la soufflerie.**

## 11.2 PANNEAU DÉCORATIF / ENLÈVEMENT DE LA BASE

**A.** Insérez une main gantée derrière le coin supérieur droit du panneau et tirez doucement vers l'avant.

**B.** Afin de sortir le panneau de la chambre de combustion, placez vos mains le long de la bordure du panneau, puis tirez-le doucement vers l'avant pour qu'il puisse reposer sur le bord de l'ouverture de l'appareil.

**C.** Répétez cette procédure pour le côté gauche.

**D.** Guidez le panneau hors de l'appareil en le pivotant soigneusement de gauche à droite; assurez-vous qu'il n'entre pas en contact avec le brûleur.

**E.** Ensuite, retirez les 2 vis à l'arrière de la chambre de combustion qui retiennent la base décorative.

**F.** Soulevez-la et tournez-la pour la retirer.

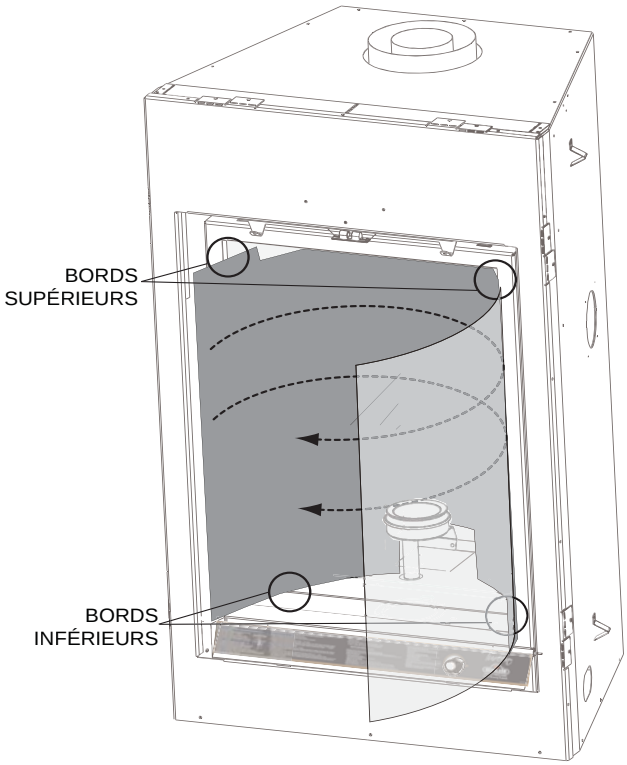

# 11.0 ENTRETIEN

**⚠ AVERTISSEMENT**

**COUPEZ L'ALIMENTATION EN GAZ ET L'ALIMENTATION ÉLECTRIQUE AVANT DE PROCÉDER À L'ENTRETIEN DE L'APPAREIL.**

**L'APPAREIL PEUT ÊTRE CHAUD. ATTENDEZ QU'IL SOIT REFROIDI AVANT D'EN FAIRE L'ENTRETIEN.**

**N'UTILISEZ PAS DE PRODUITS ABRASIFS.**

**ATTENTION :** Lors de l'entretien des contrôles, assurez-vous d'identifier chacun des fils avant de les débrancher. Une réinstallation incorrecte des fils peut occasionner un mauvais fonctionnement et être dangereuse. Assurez-vous que l'appareil fonctionne adéquatement une fois l'entretien terminé. Cet appareil et son système d'évacuation devraient être inspectés avant la première utilisation et au moins une fois l'an par un technicien de service qualifié. L'espace entourant l'appareil doit être gardé propre et libre de matériaux combustibles, d'essence ou autres liquides et vapeurs inflammables. Les apports d'air comburant et d'air de convection ne doivent pas être obstrués.

**1.** Pour nettoyer le brûleur principal et la veilleuse adéquatement, il faut retirer les bûches, les roches ou la vitre afin de dégager les deux ensembles.

**2.** Gardez le compartiment des contrôles, les composants décoratifs, le brûleur, le volet d'air et l'espace entourant les bûches propres en brossant ou en passant l'aspirateur au moins une fois l'an.

**3.** Assurez-vous que tous les orifices des brûleurs produisent des flammes. Nettoyez tous les orifices qui n'ont pas de flamme ou dont la flamme ne brûle pas adéquatement.

**4.** Assurez-vous que la flamme de la veilleuse est assez puissante pour envelopper la sonde de flamme et/ou le thermocouple/thermopile et qu'elle atteigne le brûleur.

**5.** Remettez en place les bûches, les roches ou la vitre nettoyées. Omettre de positionner les composants décoratifs adéquatement peut causer des dépots de carbone qui peuvent se déposer dans des endroits de séjour avoisinants.

**6.** Vérifiez si le brûleur principal allume sur tous les orifices lorsque le bouton de contrôle du gaz est à « ON ». Un temps d'allumage total de 5 à 10 secondes est satisfaisant. Si l'allumage prend plus de temps, consultez votre détaillant autorisé.

**7.** Vérifiez si les joints d'étanchéité sur les côtés, le haut et le bas de la porte ne sont pas brisés ou manquants. Remplacez si nécessaire.

**8.** Si pour une raison quelconque le système d'évents de prise d'air est démonté, réinstallez et rescellez-le selon les instructions fournies dans l'installation initiale.

**40.1**

## 11.1 ENLÈVEMENT DU BOL ET DU BRÛLEUR

**Enlèvement de la façade optionnelle.**

**A.** Tirez le haut de la façade optionnelle vers vous jusqu'à ce que la partie mâle du loquet se libère. En la pivotant légèrement vers l'avant, soulevez la façade hors des 4 vis à épaulement (si installée).

**Enlèvement du panneau de contrôle**

**B.** Pivotez le panneau de commande vers l'avant et soulevez-le hors des fentes.

**C.** Coupez l'alimentation électrique et en gaz à l'appareil.

**D.** **Enlèvement de la porte.** Voir la section « ENLÈVEMENT DE LA PORTE ».

**Enlèvement du brûleur**

**E.** Soulevez le bol pour le dégager des tiges de positionnement. Dégagez le brûleur en glissant le bol vers l'avant et en le sortant de la chambre de combustion. Enlevez les deux vis derrière le brûleur. Retirez le brûleur en le soulevant hors de l'orifice.

## 10.3 RÉGLAGE DU VENTURI

L'ouverture du volet d'air a été préréglée en usine selon le tableau ci-dessous :

Indépendamment de l'orientation du venturi, plus le volet est fermé, plus la flamme est jaune et aura tendance à causer des dépôts de carbone. Plus le volet est ouvert, plus la flamme est bleue et plus elle a tendance à se détacher des orifices du brûleur. La flamme peut ne pas être jaune immé-diatement; allouez de 15 à 30 minutes pour que la couleur finale de la flamme se stabilise.

**LE RÉGLAGE DU VOLET D'AIR DOIT ÊTRE EXÉCUTÉ PAR UN TECHNICIEN OU INSTALLATEUR QUALIFIÉ!**

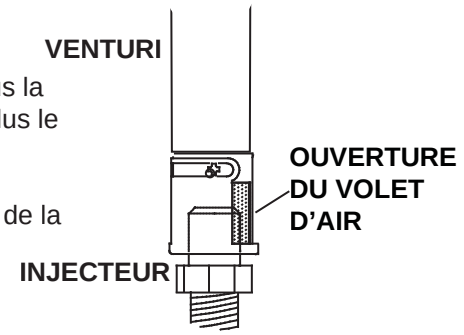


49.1

| OUVERTURE DU VOLET D'AIR | |
|---|---|
| LP | 1/2" |
| GN | 3/16" |

## 10.4 CARACTÉRISTIQUES DE LA FLAMME

Il est important d'effectuer périodiquement une inspection visuelle de la flamme de la veilleuse et du brûleur. Comparez-les à ces illustrations. Si des flammes paraissent anormales, contactez un technicien de service.

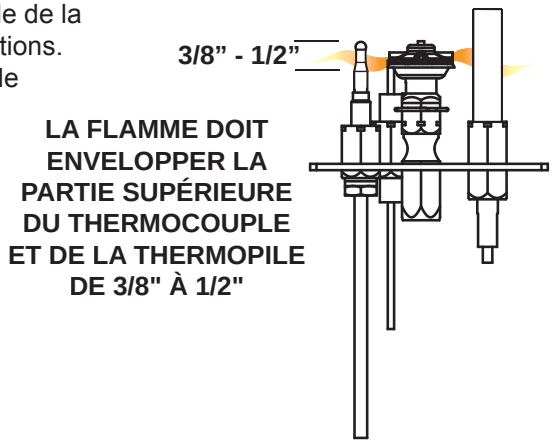


54.2

# 10.0 RÉGLAGES

## 10.1 ÉTRANGLEMENT DES ÉVENTS VERTICAUX

Les configurations d'évacuation verticales peuvent avoir une flamme très active. Si cette apparence n'est pas désirée, la sortie du conduit d'évacuation doit être réduite en utilisant la plaque de restriction W500-0205. Ceci diminuera la vélocité des gaz de combustion, ralentissant ainsi le mouvement de la flamme et créant une apparence plus traditionnelle.

La plaque est munie d'une série de trous pour permettre différents ajustements. Retirez les deux vis de chaque côté du collet de conduit d'évacuation à l'intérieur de la chambre de combustion. Installez la plaque vis-à-vis de la paire de trous de votre choix puis réinstallez les vis.

Pour les longueurs de course entre 15 pieds et 30 pieds, nous conseillons de fixer la plaque à partir de la troisième paire de trous afin de fournir la plus grande restriction.

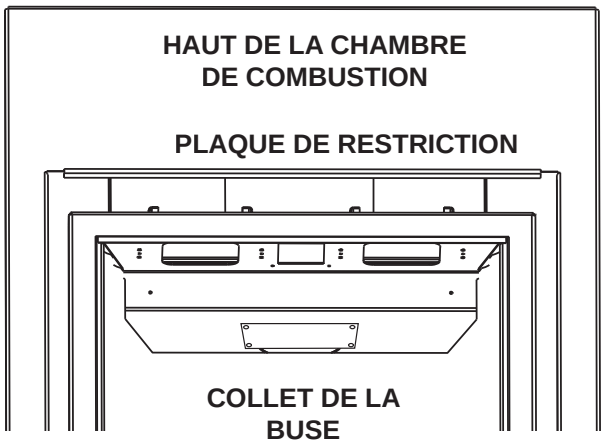


## 10.2 RÉGLAGE DE LA VEILLEUSE

Ajustez la vis de la veilleuse pour obtenir une flamme de taille normale. Tournez vers la droite pour réduire l'apport de gaz.

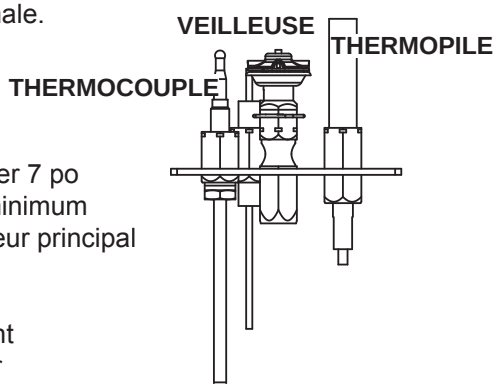


Pour vérifier la pression d'arrivée, tournez la vis (A) vers la gauche jusqu'à ce qu'elle soit desserrée, puis emboîtez le tube du manomètre sur la pointe d'essai. Le manomètre doit indiquer 7 po (minimum 4,5 po) de colonne d'eau pour le gaz naturel ou 13 po (minimum 11 po) de colonne d'eau pour le propane. Assurez-vous que le brûleur principal fonctionne à « HI ».

La pression de sortie peut être vérifiée de la même façon en utilisant la vis (B). Le manomètre doit indiquer 3,5 po de colonne d'eau pour le gaz naturel ou 10 po de colonne d'eau pour le propane. Assurez-vous
que le brûleur principal fonctionne à « HI ».

**APRÈS AVOIR PRIS LA LECTURE DES PRESSIONS, ASSUREZ-VOUS DE TOURNER FERMEMENT LES VIS VERS LA DROITE POUR SCELLER. NE SERREZ PAS TROP FORT. VÉRIFIEZ POUR DES FUITES.**

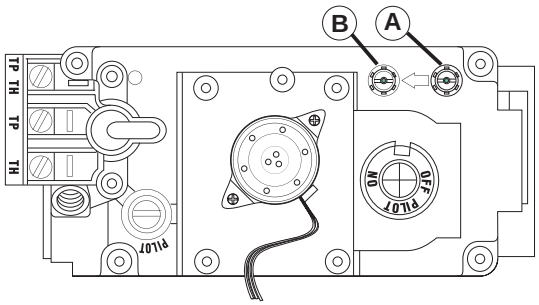


39.2

# 9.0 INSTRUCTIONS DE FONCTIONNEMENT

**⚠ AVERTISSEMENT**

**SI CES INSTRUCTIONS NE SONT PAS SUIVIES À LA LETTRE, UN INCENDIE OU UNE EXPLOSION POURRAIENT S'ENSUIVRE, CAUSANT DES DOMMAGES MATÉRIELS,DES BLESSURES CORPORELLES OU DES PERTES DE VIE.**

**ALLUMEZ TOUJOURS LA VEILLEUSE, QUE CE SOIT POUR LA PREMIÈRE FOIS OU LORSQUE L'APPROVISIONNEMENT EN GAZ EST ÉPUISÉ, AVEC LA PORTE VITRÉE OUVERTE OU RETIRÉE.**

Lorsqu'il est allumé pour la première fois, le foyer dégagera une légère odeur pendant quelques heures. Cela est une condition normale temporaire causée par le conditionnement des bûches et l'évaporation des peintures et lubrifiants internes utilisés dans le processus de fabrication ; elle ne se reproduira plus. Après de longues périodes sans utiliser le foyer, comme à la suite de vacances ou à la fin de l'été, il se peut qu'une légère odeur se dégage pendant quelques heures. Ceci est causé par des particules de poussière brûlant dans l'échangeur de chaleur. Dans les deux cas, ouvrez une fenêtre pour aérer la pièce.

## POUR VOTRE SÉCURITÉ LISEZ CE QUI SUIT AVANT D'ALLUMER LE FOYER :

A. Cet appareil est muni d'une veilleuse qui doit être allumée manuellement tout en suivant ces instructions à la lettre.
B. Avant d'allumer, sentez autour du foyer et près du plancher afin de vous assurer qu'il n'y a pas de fuite de gaz. Certains gaz sont plus lourds que l'air et se déposeront au niveau du plancher.
C. N'utilisez que votre main pour tourner le bouton de contrôle du gaz. N'utilisez jamais d'outils. Si le bouton ne tourne pas manuellement, n'essayez pas de le réparer. Appelez un technicien qualifié. Forcer le bouton ou tenter de réparer le mécanisme pourrait causer un feu ou une explosion.
D. N'utilisez pas ce foyer si une partie quelconque a été submergée. Contactez immédiatement un technicien qualifié pour l'inspecter et pour remplacer toute pièce du système de contrôle et du contrôle du gaz qui aurait été submergée.

## QUOI FAIRE SI VOUS DÉTECTEZ UNE ODEUR DE GAZ :

- Coupez l'alimentation en gaz au foyer.
- Ouvrez les fenêtres.
- N'allumez aucun appareil.
- Ne touchez à aucun interrupteur électrique; n'utilisez aucun téléphone dans votre immeuble.
- De la maison d'un voisin, appelez immédiatement votre fournisseur de gaz et suivez ses instructions.
- Si vous ne pouvez pas rejoindre votre fournisseur de gaz, appelez le service des incendies.

**BOUTON DU GAZ**

## INSTRUCTIONS D'ALLUMAGE

Ne raccordez pas l'interrupteur mural ou la soupape de gaz à l'alimentation électrique. Voir les instructions d'installation.
Durant l'allumage et le réallumage, le bouton de contrôle du gaz ne peut tourner de « PILOT » à « OFF » à moins de l'enfoncer légèrement.

1. Arrêtez ! Lisez les consignes de sécurité sur l'étiquette de fonctionnement.
2. Coupez l'alimentation électrique au foyer.
3. Tournez le bouton de contrôle du gaz vers la droite à « OFF ».
4. Attendez 5 minutes pour que le gaz puisse s'échapper. Si vous détectez une odeur de gaz, incluant au niveau du plancher, ARRÊTEZ ! Suivez la section « B » sur l'étiquette de fonctionnement. Continuez à l'étape suivante si vous ne sentez pas de gaz.
5. Si le foyer est muni d'une soupape d'ajustement de la flamme, tournez-la vers la droite à « OFF ».
6. Localisez la veilleuse située en avant de la bûche arrière, du côté droit.
7. Tournez le bouton de contrôle du gaz vers la droite à « PILOT ».
8. Cet appareil est muni d'un allumeur automatique. Enfoncez et maintenez le bouton de contrôle du gaz. Gardez le bouton de contrôle du gaz enfoncé pendant une minute, puis relâchez-le. Si la veilleuse ne reste pas allumée, répétez les étapes 3 à 7.
9. Lorsque la veilleuse est allumée, enfoncez et tournez le bouton de contrôle du gaz vers la gauche à « ON ».
10. Si votre foyer est muni d'une soupape d'ajustement de la flamme, tournez le bouton de contrôle à « HIGH ».
11. Si votre foyer est muni d'un interrupteur à distance, le brûleur principal peut ne pas s'allumer lorsque vous tournez la soupape de gaz à « ON » ou à « HIGH ». L'interrupteur à distance doit aussi être à « ON » pour que le brûleur principal s'allume.
12. Rétablissez l'alimentation électrique au foyer.

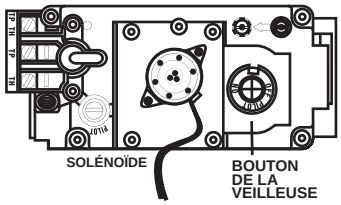


## INSTRUCTIONS POUR COUPER LE GAZ

1. Coupez l'alimentation électrique au foyer si un travail d'entretien doit se faire.
2. Pour la procédure d'arrêt complet : enfoncez légèrement le bouton de contrôle du gaz et tournez vers la droite jusqu'à « OFF ». Ne forcez pas.
3. Pour la procédure d'arrêt temporaire : fermez l'interrupteur. Enfoncez et tournez le bouton de contrôle du gaz vers la droite à « PILOT ».

## 8.11 PILE FAIBLE / DÉRIVATION MANUELLE

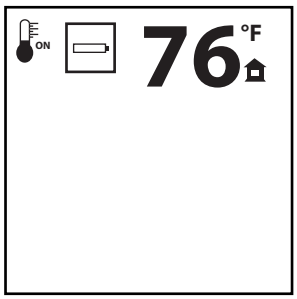


La durée de vie des piles de la télécommande dépend de plusieurs facteurs : la qualité des piles, le nombre d'allumage de l'appareil, le nombre de changements du point de réglage du thermostat, etc.

Dès que les piles de la télécommande sont faibles, l'écran ACL affiche une icône de pile. Celle-ci disparaît lorsque vous remplacez les piles.

Ne s'applique pas lorsque branché à l'alimentation 110 V.
Le récepteur vous avisera que ses piles sont faibles en n'émettant aucun bip lorsqu'il
reçoit une commande « ON/OFF ». Dès que les piles seront remplacées, le récepteur émettra à nouveau un bip lorsque la touche « ON/OFF » sera enfoncée.

Si les piles du récepteur ou de la télécommande sont faibles, l'appareil peut être mis en marche manuellement en glissant l'interrupteur à glissière du récepteur à la position « ON ». Cela contournera les fonctions de la télécommande et le brûleur principal de l'appareil se mettra en marche si la soupape de gaz est à la position « ON ».

35.13

## 8.12 EN CAS DE PANNE DE COURANT

Si le récepteur est muni de piles, celles-ci permettront au contrôle de la hauteur de la flamme, au bouton « ON/OFF » ou au thermostat de contrôler le foyer, lorsque survient une panne électrique. Reportez-vous à la section « FONCTIONNEMENT DU FOYER » lorsque les communications entre le récepteur et la télécommande sont rompues. Le récepteur émettra un bip pour confirmer la réussite de la programmation une fois que le courant est rétabli. Si le foyer était en marche au moment de la panne de courant, la hauteur de la flamme conservera son réglage. Si le foyer était éteint au moment de la panne, mais qu'il est allumé par la suite, la hauteur de la flamme sera à « HI ». La hauteur de la flamme peut alors être ajustée par la télécommande.

35.14

## 8.13 MODULE DE CONTRÔLE DE LA SOUFFLERIE

Le module de contrôle (MC) offre la capacité supplémentaire de contrôler la vitesse de la soufflerie à six (6) vitesses, ainsi qu'une prise 120 V AUX télécommandée pour la lumière de veille et une prise 120 V à alimentation constante.

**NOTE : L'interrupteur « ON/OFF » du module de contrôle devrait toujours être à la position « ON ». Si pour une raison quelconque le module est éteint, les composants branchés au module n'auront aucune alimentation électrique.**

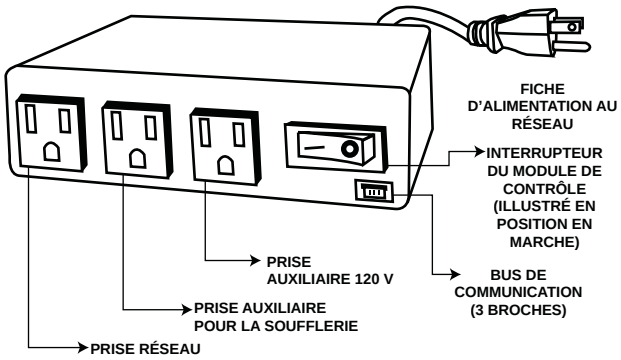


35.15

## 8.14 SOUFFLERIE À MINUTERIE

Votre télécommande est munie d'une minuterie intégrée (en mode thermostat) qui permet d'allumer et d'éteindre la soufflerie automatiquement lorsque le brûleur s'allume et s'éteint. La vitesse de la soufflerie étant déjà réglée sur la télécommande à la vitesse désirée, la soufflerie se mettra en marche environ 5 minutes après l'allumage du brûleur et s'arrêtera environ 12 minutes après la fermeture du brûleur.
Ce délai d'attente est conçu pour maximiser la distribution d'air chaud par la soufflerie.
Si à un moment ou l'autre le brûleur est réallumé avant que les 12 minutes ne soient écoulées, la soufflerie continuera de fonctionner.

**<u>NOTE :</u> Lors de la séquence d'opération, la soufflerie peut être manuellement allumée/fermée avec la télécommande à tout moment.**

35.19A

## 8.8 VITESSE DE LA SOUFFLERIE

Si l'appareil est muni d'une soufflerie, la vitesse de celle-ci peut être contrôlée par le système de télécommande. La soufflerie compte six (6) vitesses.

**A.** Utilisez la touche « MODE » pour vous guider vers l'icône de contrôle de la soufflerie.

**B.** Utilisez la touche haut/bas pour mettre la soufflerie en marche ou l'arrêter, ou pour régler sa vitesse. Un seul bip confirmera la réception de la commande.

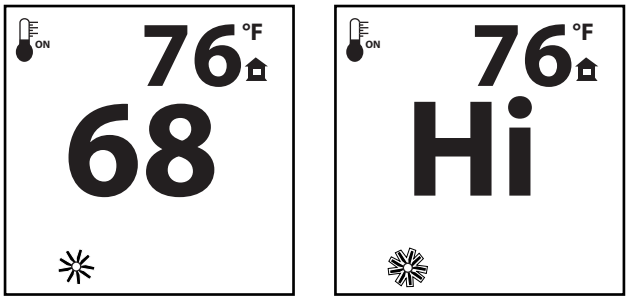


35.9

## 8.9 FONCTION SÉCURITÉ-ENFANTS

Cette fonction verrouillera les touches pour empêcher une utilisation non supervisée.

**A.** Appuyez simultanément sur les touches « MODE » et haut.

**B.** Pour désactiver cette fonction, appuyez simultanément sur les touches «MODE» et haut.

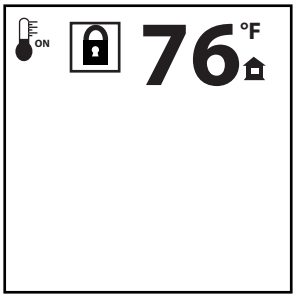


35.10

## 8.10 FONCTION AUXILIAIRE

La fonction auxiliaire règle la prise d'alimentation auxiliaire du Module de contrôle qui, à son tour, ajuste la lumière de veille.

**A.** Utilisez la touche « MODE » pour vous guider vers l'icône « AUX ».

**B.** Appuyez sur la touche fléchée haut pour activer la lumière de veille.

**C.** Appuyez sur la touche fléchée bas pour éteindre la lumière de veille. Un bip unique confirmera la réception de la commande.

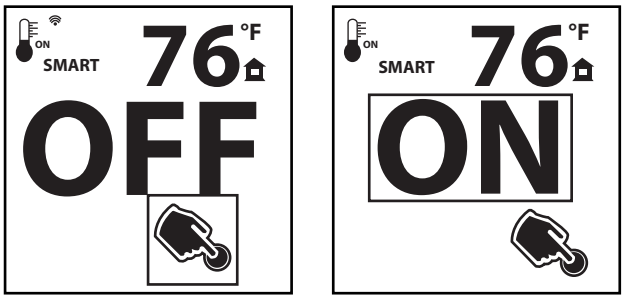


35.12

## 8.4 AFFICHEUR DE TEMPÉRATURE

**A.** Avec le système en position «OFF», appuyez simultanément sur les touches «THERMOSTAT» et « MODE » pour passer de l'affichage de la température en Fahrenheit à Celsius.

**B.** Vérifiez l'afficheur ACL de la télécommande pour vous assurer que le C ou le F est visible à la droite de l'affichage de la température de la pièce.

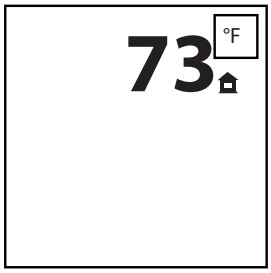


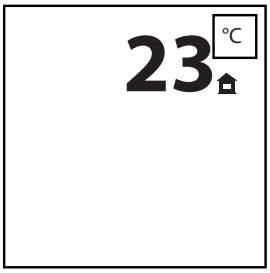


35.5

## 8.5 THERMOSTAT DE PIÈCE

La télécommande peut fonctionner comme un thermostat de pièce. Le thermostat peut être réglé à une température désirée pour contrôler le niveau de confort dans la pièce.

**A.** Appuyez sur la touche « THERMOSTAT ». L'afficheur ACL de la télécommande indiquera que la pièce est « ON » et la température réglée est maintenant affichée.

**B.** Pour ajuster la température réglée, appuyez sur la touche haut/bas jusqu'à ce que la température désirée s'affiche sur l'écran ACL de la télécommande.

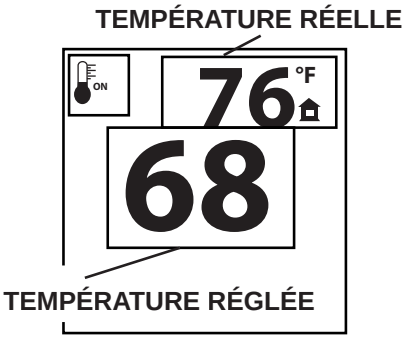


35.6

## 8.6 THERMOSTAT INTELLIGENT

La fonction « Smart Thermostat » (thermostat intelligent) ajuste la hauteur de la flamme selon la différence entre la température réglée et la température réelle de la pièce. Alors que la température de la pièce s'approche à celle du point de réglage, la fonction Smart ajustera automatiquement la hauteur de la flamme.

**A.** Appuyez sur la touche « THERMOSTAT » jusqu'à ce que le mot « SMART » apparaisse à la droite de l'icône de thermomètre

**B.** Pour ajuster la température réglée, appuyez sur la touche haut/bas jusqu'à ce que la température désirée s'affiche sur l'écran ACL de la télécommande.

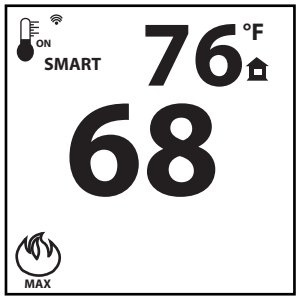


35.7

## 8.7 HAUTEUR DE LA FLAMME

La télécommande comporte six (6) niveaux de flammes. Avec le système en marche et le niveau de la flamme au maximum, appuyez une fois sur la touche bas et cela réduira la hauteur de la flamme d'un niveau jusqu'à ce que la flamme soit éteinte. La touche haut augmentera la hauteur de la flamme chaque fois qu'elle est enfoncée. Si la touche haut est enfoncée lorsque le système est en marche, mais que la flamme est éteinte, la flamme s'allumera en position élevée. Un seul bip confirmera la réception de la commande.

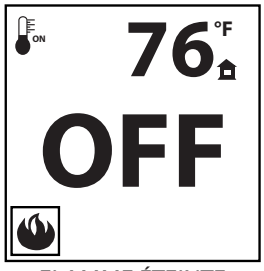


FLAMME ÉTEINTE

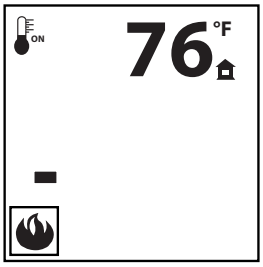


FLAMME AU NIVEAU 1

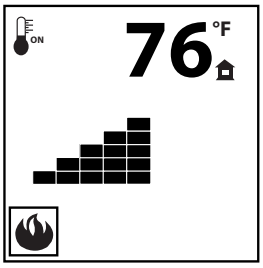


FLAMME AU NIVEAU 5

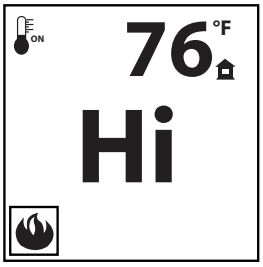


FLAMME AU NIVEAU 6
« HAUT »

35.8

# 8.0 FONCTIONNEMENT

**⚠ AVERTISSEMENT**

**SI CES INSTRUCTIONS NE SONT PAS SUIVIES À LA LETTRE, UN INCENDIE OU UNE EXPLOSION POURRAIENT S'ENSUIVRE, CAUSANT DES DOMMAGES MATÉRIELS,DES BLESSURES CORPORELLES OU DES PERTES DE VIE.**

**ALLUMEZ TOUJOURS LA VEILLEUSE, QUE CE SOIT POUR LA PREMIÈRE FOIS OU LORSQUE L'APPROVISIONNEMENT EN GAZ EST ÉPUISÉ, AVEC LA PORTE VITRÉE OUVERTE OU RETIRÉE.**

## 8.1 DISPOSITION GÉNÉRALE DE LA TÉLÉCOMMANDE

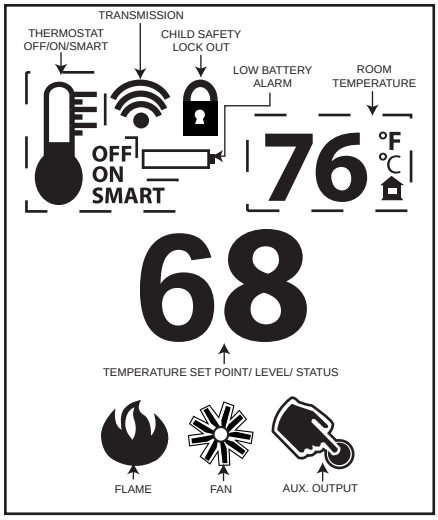


35.1

## 8.2 FONCTIONNEMENT DE L'APPAREIL

**A.** Installez 4 piles AA dans le compartiment à piles du récepteur, tel qu'indiqué sur le couvercle (+/-). (Requis uniquement en tant qu'élément de secours en cas de panne de courant.) Bien qu'il soit possible de brancher un ensemble de piles de 6 V (n'utilisez pas de piles de 9 V), il n'est pas conseillé de l'utiliser pour le foncrtionnement du système de commande à distance.

**B.** Réglez l'interrupteur à glissière à « REMOTE ».

**C.** Insérez le bout d'un trombone, ou d'un objet similaire, dans le trou « PRG » situé sur le couvercle avant du récepteur. Le récepteur émettra trois (3) bips pour indiquer qu'il est prêt à être synchronisé avec la télécommande.

**D.** Installez les 3 piles AAA dans le compartiment à piles de la télécommande qui se trouve sur la base de la télécommande. Appuyez ensuite sur la touche « ON ». Le récepteur émettra quatre (4) bips pour indiquer que la commande de la télécommande est acceptée et réglée au code spécifique de cette télécommande. Le système est maintenant initialisé.

35.2

## 8.3 FONCTIONNEMENT DE LA TÉLÉCOMMANDE

**A.** Appuyez sur la touche « ON/OFF » de la télécommande. L'afficheur de la télécommande affichera toutes les icônes actives à l'écran. Un bip unique du récepteur confirmera la réception de la commande.

35.4

# 7.0 SCHÉMA DE CÂBLAGE / BRANCHEMENT ÉLECTRIQUE

## 7.1 BRANCHEMENT ÉLECTRIQUE

**⚠ AVERTISSEMENT**

**N'UTILISEZ PAS CET APPAREIL SI UNE PARTIE QUELCONQUE A ÉTÉ SUBMERGÉE. CONTACTEZ IMMÉDIATEMENT UN TECHNICIEN DE SERVICE QUALIFIÉ POUR INSPECTER L'APPAREIL POUR DES DOMMAGES AU CIRCUIT ÉLECTRIQUE.**

**RISQUE DE CHOC ÉLECTRIQUE OU D'EXPLOSION. NE BRANCHEZ PAS LE 110 V À LA SOUPAPE OU À L'INTERRUPTEUR MURAL DE L'APPAREIL. UN BRANCHEMENT ÉLECTRIQUE INCORRECT ENDOMMAGERA LES CONTRÔLES.**

**CET APPAREIL DOIT ÊTRE RACCORDÉ ÉLECTRIQUEMENT PAR UN ÉLECTRICIEN QUALIFIÉ CONFORMÉMENT AUX CODES LOCAUX. EN L'ABSENCE DE CODES LOCAUX, UTILISEZ LA VERSION COURANTE DU CODE CANADIEN DE L'ÉLECTRICITÉ CSA C22.1 AU CANADA OU LE NATIONAL ELECTRICAL CODE ANSI/NFPA 70 AUX ÉTATS-UNIS.**

**ALLUMEZ TOUJOURS LA VEILLEUSE, QUE CE SOIT POUR LA PREMIÈRE FOIS OU LORSQUE L'APPROVISIONNEMENT EN GAZ EST ÉPUISÉ, AVEC LA PORTE VITRÉE OUVERTE OU RETIRÉE.**

### 7.1.1 BRANCHEMENT PAR CÂBLE

**Vous devez effectuer un branchement par câble avec cet appareil.**
Si l'appareil est encastré en permanence dans une enceinte, alors la boîte de dérivation de l'appareil doit être branchée par câble. Cet appareil doit être raccordé électriquement et mis à la terre conformément aux codes locaux. En l'absence de codes locaux, utilisez la version courante du CODE CANADIEN DE L'ÉLECTRICITÉ CSA C22.1 au Canada ou le NATIONAL ELECTRICAL CODE ANSI/NFPA 70 aux États-Unis.

### 7.1.2 SCHÉMA

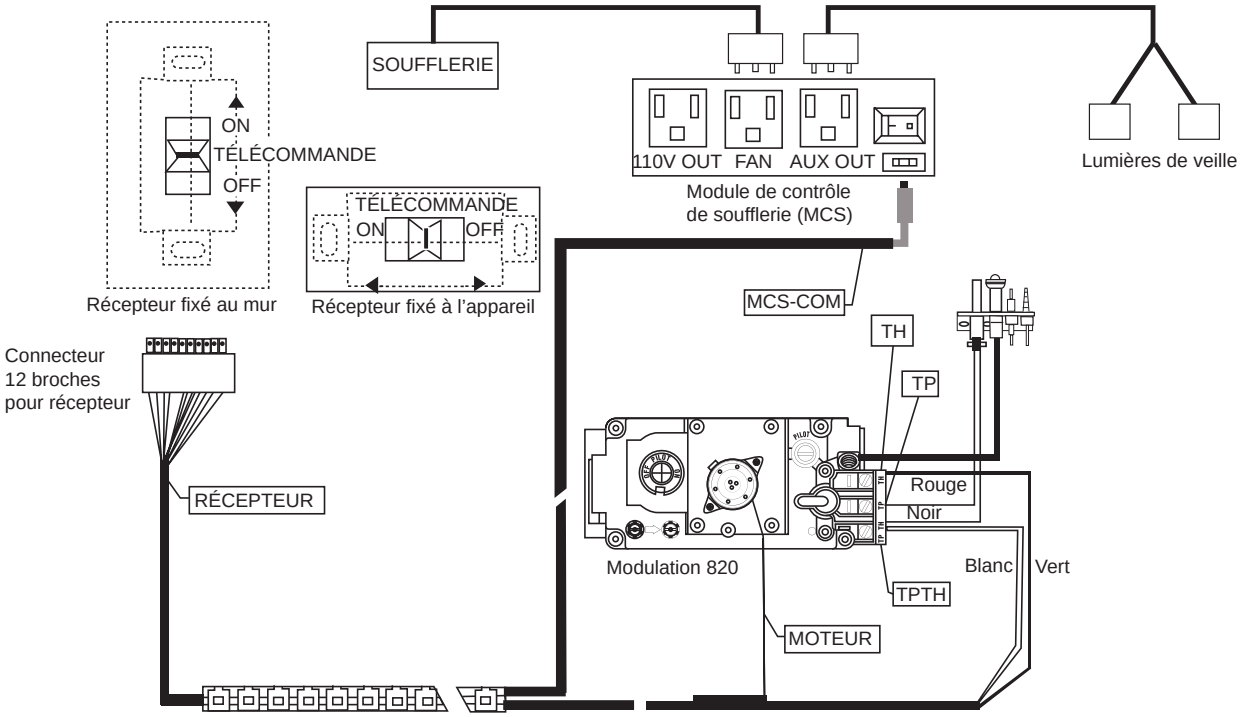

## 6.4 INSTALLATION DE LA FAÇADE AFK82/RFK82

**A.** Fixez une vis et un espaceur dans le bas et dans le haut de chaque côté du caisson, tel qu'illustré.

**B.** Installez les deux crochets à l'aide des vis (fournies), tel qu'illustré. (Les crochets doivent être installés à l'intérieur du support). Ils retiendront la façade si le loquet venait à se détacher.

**C.** **Soulevez la façade et accrochez-la sur les espaceurs en commençant par la partie inférieure, puis en pivotant la partie supérieure en place**. Poussez le haut de la façade afin que le loquet mâle s'engage dans le loquet femelle.

**D.** La tension du loquet se règle facilement à l'aide de la vis de réglage du loquet femelle et d'un tournevis plat.

**<u>NOTE :</u> Un espace de 1/4 po doit être conservé entre la façade et le matériau de finition en raison de l'enlèvement régulier de la façade.**

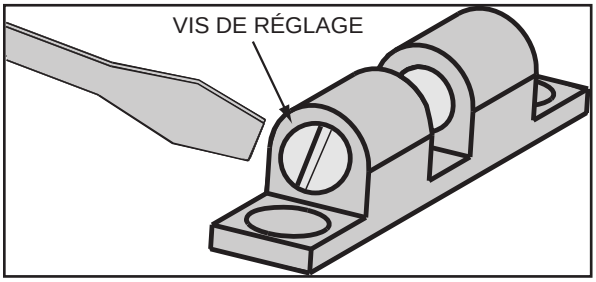


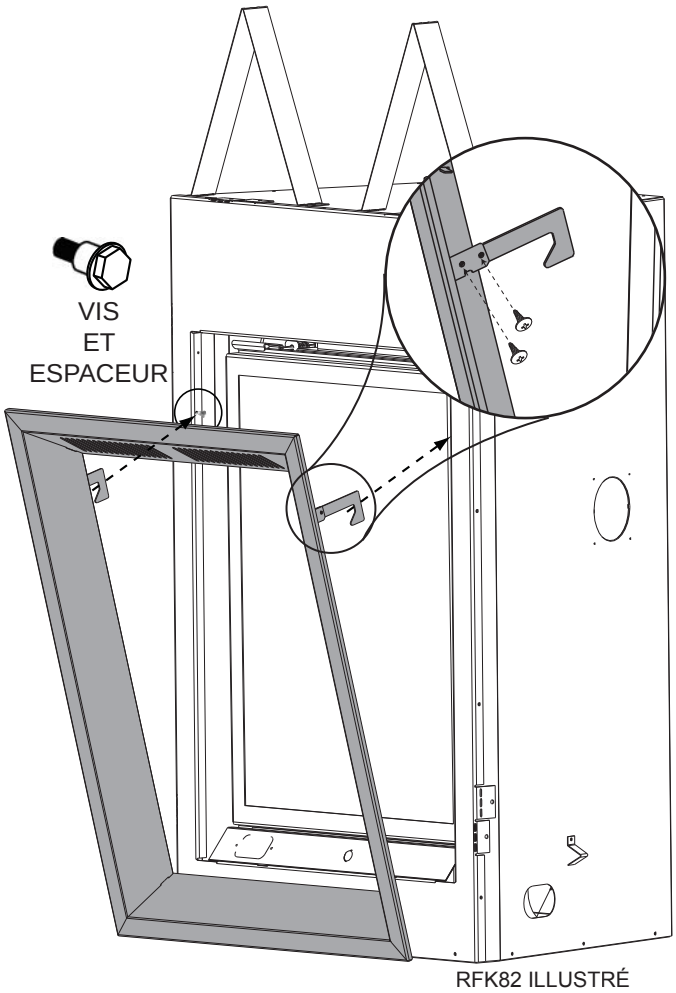

## 6.2 SUPPORT DE TRANSPORT

Avant d'installer le bol et les roches, vous devez retirer le support de transport en le soulevant.

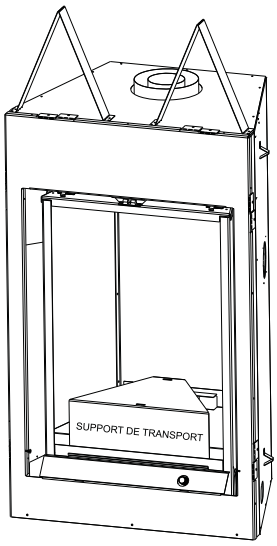


## 6.3 MISE EN PLACE DU BOL, DU GRILLAGE ET DES ROCHES

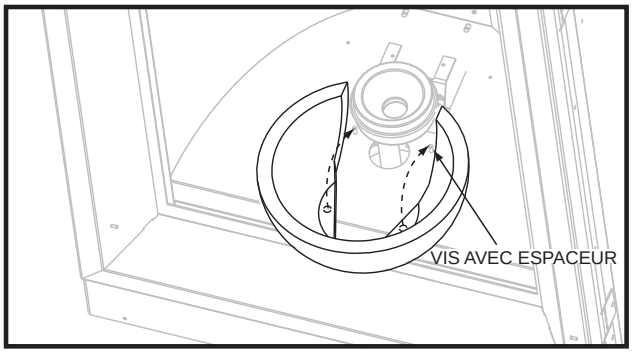


**A.** Glissez l'ouverture à l'arrière du bol soigneusement sur le brûleur en alignant les trous dans le bas du bol avec les deux tiges de positionnement sur la base du brûleur.

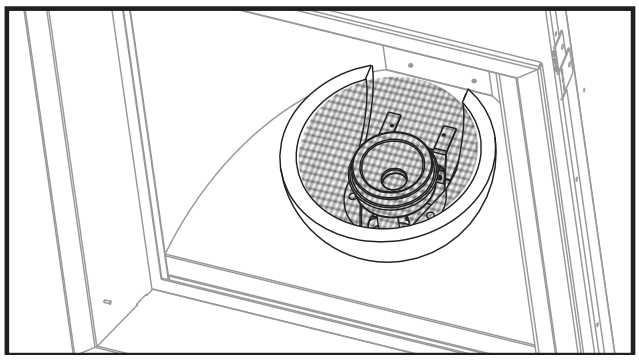

**B.** Placez le grillage d'acier dans le bol en vous assurant d'un espacement égal entre le grillage et la bordure du bol.

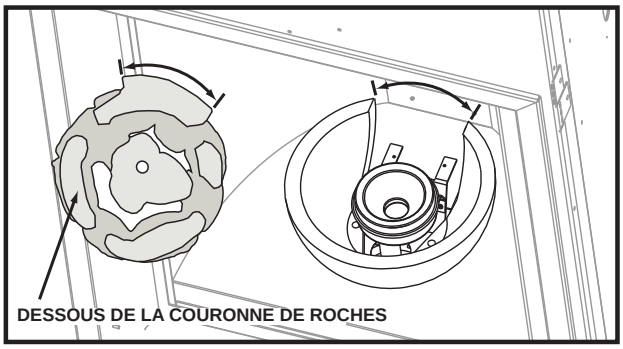


**C.** Placez les roches soigneusement sur le bol en alignant l'encoche sous la couronne de roches avec l'ouverture à l'arrière du bol.

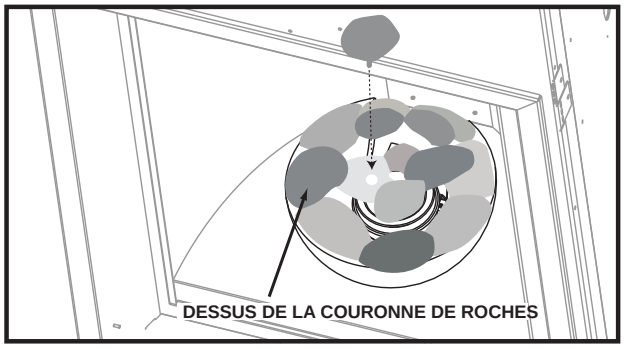


**D.** Une fois que la couronne de roches est placée sur le bol, placez la dernière roche en insérant la tige dans le trou illustré.

# 6.0 FINITIONS

**AVERTISSEMENT**

**RISQUE D'INCENDIE!**

**N'OBSTRUEZ JAMAIS L'OUVERTURE SUR LE DEVANT DE L'APPAREIL.**

**LA FAÇADE DE L'APPAREIL DOIT ÊTRE FAITE DE MATÉRIAUX INCOMBUSTIBLES COMME DE LA BRIQUE, DU MARBRE, DU GRANITE, ETC., À CONDITION QUE CES MATÉRIAUX NE SE TROUVENT PAS EN DEÇÀ DE LA DIMENSION SPÉCIFIÉE TEL QU'ILLUSTRÉ. COMME ALTERNATIVE, VOUS POUVEZ UTILISER LE PANNEAU DE GYPSE COMME FINITION POUR VOTRE APPAREIL, VOIR LES ILLUSTRATIONS À SUIVRE.**

**NE FRAPPEZ PAS, NE CLAQUEZ PAS ET N'ÉGRATIGNEZ PAS LA PORTE VITRÉE. NE FAITES PAS FONCTIONNER L'APPAREIL LORSQUE LA PORTE VITRÉE EST ENLEVÉE, FISSURÉE, BRISÉE OU ÉGRATIGNÉE.**

**LES MATÉRIAUX DE FAÇADE OU DE FINITION NE DOIVENT JAMAIS EMPIÉTER SUR L'OUVERTURE DE L'APPAREIL.**

**L'ASSEMBLAGE DE LA PORTE EST CONÇUS POUR PIVOTER VERS L'AVANT DE L'ÉVACUATION D'UN SURPLUS DE PRESSION QUI POURRAIT SURVENIR. LES MATÉRIAUX DE FINITION OU TOUT AUTRE MATÉRIAU NE DOIVENT PAS EMPIÉTER SUR L'OUVERTURE ENTOURANT LA PORTE PUISQU'IL NUIRONT AU FONCTIONNEMENT DE LA PORTE LORS DE L'ÉVACUATION D'UN SURPLUS DE PRESSION**

72.6

## 6.1 ENLÈVEMENT DE LA PORTE / INSTALLATION

**AVERTISSEMENT**

**LA VITRE PEUT ÊTRE CHAUDE, NE TOUCHEZ PAS LA VITRE JUSQU'À CE QU'ELLE AIT REFROIDI.**

**LES LOQUETS DE PORTE FONT PARTIE D'UN DISPOSITIF DE SÉCURITÉ ET DOIVENT ÊTRE ADÉQUATEMENT VERROUILLÉS. NE FAITES PAS FONCTIONNER L'APPAREIL LORSQUE LES LOQUETS SONT DÉVERROUILLÉS.**

**LES MATÉRIAUX DE FAÇADE ET DE FINITION NE DOIVENT PAS NUIRE À LA CIRCULATION DE L'AIR DANS LES OUVERTURES D'AIR ET LES PERSIENNES, NI AU FONCTIONNEMENT DES PERSIENNES OU DES PORTES. ILS NE DOIVENT PAS NON PLUS ENTRAVER L'ACCÈS POUR L'ENTRETIEN. RESPECTEZ TOUS LES DÉGAGEMENTS AUX MATÉRIAUX COMBUSTIBLES.**

**AVANT D'ENLEVER LA PORTE, ÉTEIGNEZ L'APPAREIL ET ATTENDEZ QUE CE DERNIER SOIT FROID AU TOUCHER. LES PORTES SONT LOURDES ET FRAGILES; MANIPULEZ AVEC SOIN.**

75.1

Avant de pouvoir retirer la porte vitrée, la façade optionnelle doit être retirée.

La porte vitrée est maintenue en place par deux poignées situées en haut sur le devant de l'appareil. Tirez les poignées des loquets vers l'avant, puis retirez les loquets du cadre de porte afin de libérer le haut de la porte. Pivotez ensuite le haut de la porte vers l'avant jusqu'à ce que la partie supérieure soit dégagée de l'avant de l'appareil. Saisissez la porte par les côtés et soulevez-la hors du support de retenu inférieur.

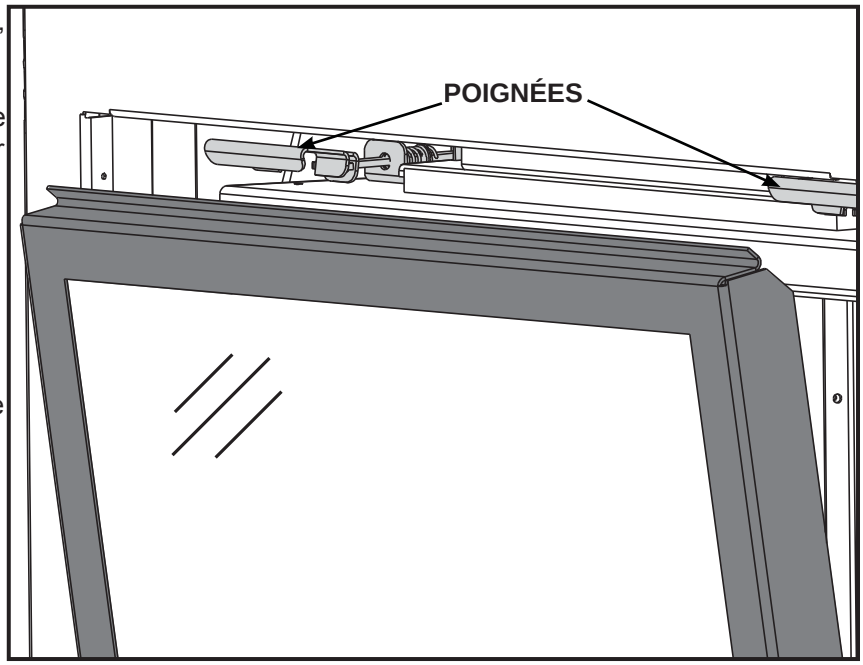

## 5.3 DÉGAGEMENTS MINIMAUX DE LA TABLETTE

**⚠ AVERTISSEMENT**

**RISQUE D'INCENDIE. CONSERVEZ TOUS LES DÉGAGEMENTS AUX MATÉRIAUX COMBUSTIBLES SPÉCIFIÉS. NE PAS RESPECTER CES INSTRUCTIONS PEUT CAUSER UN INCENDIE OU UNE SURCHAUFFE. ASSUREZ-VOUS QUE TOUS LES DÉGAGEMENTS (ARRIÈRE, CÔTÉS, DESSUS, ÉVENTS, TABLETTE, FAÇADE, ETC.) SONT RESPECTÉS À LA LETTRE.**

**LORSQUE VOUS UTILISEZ DE LA PEINTURE OU DU VERNIS COMME FINITION POUR VOTRE TABLETTE, ASSUREZ-VOUS QU'ILS SOIENT RÉSISTANTS À LA CHALEUR AFIN DE PRÉVENIR LA DÉCOLORATION.**

73.1

Le dégagement d'une tablette combustible peut varier selon la profondeur de la tablette. Utilisez le graphique pour vous aider à déterminer le dégagement nécessaire.

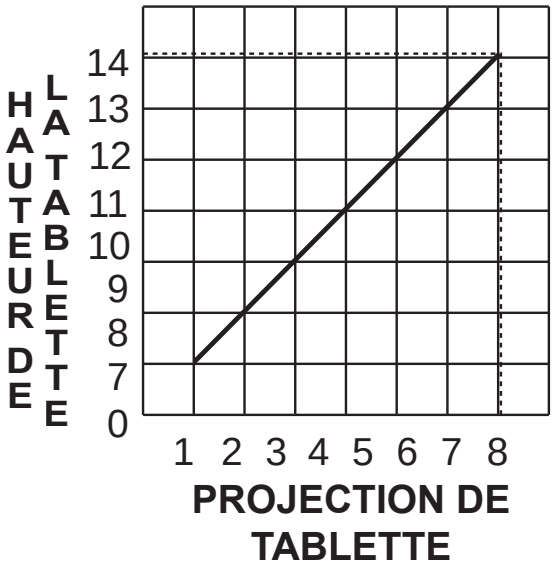


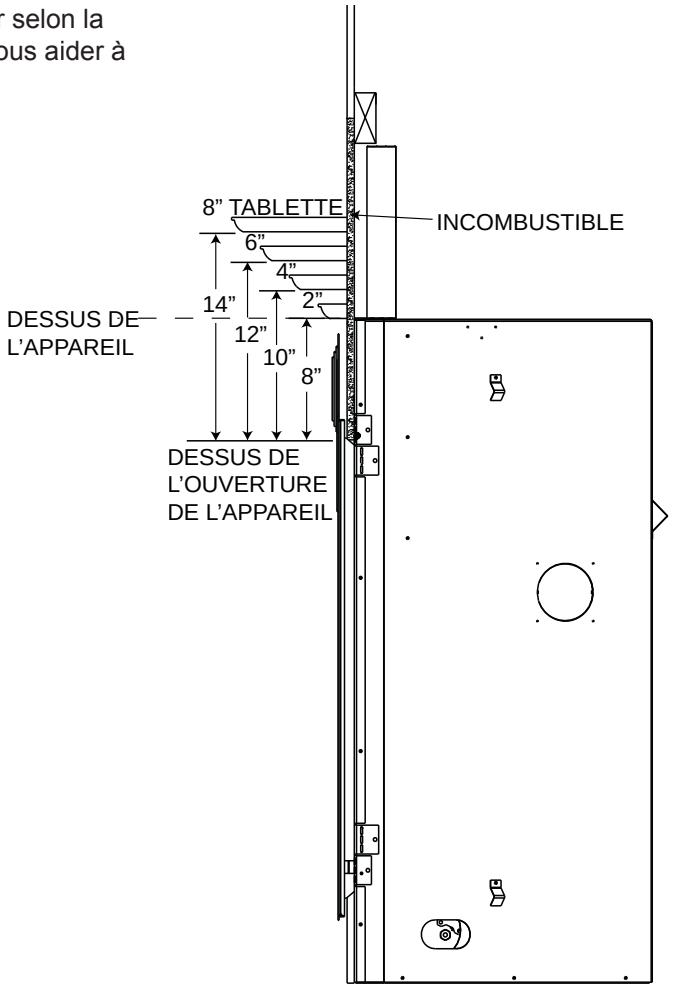

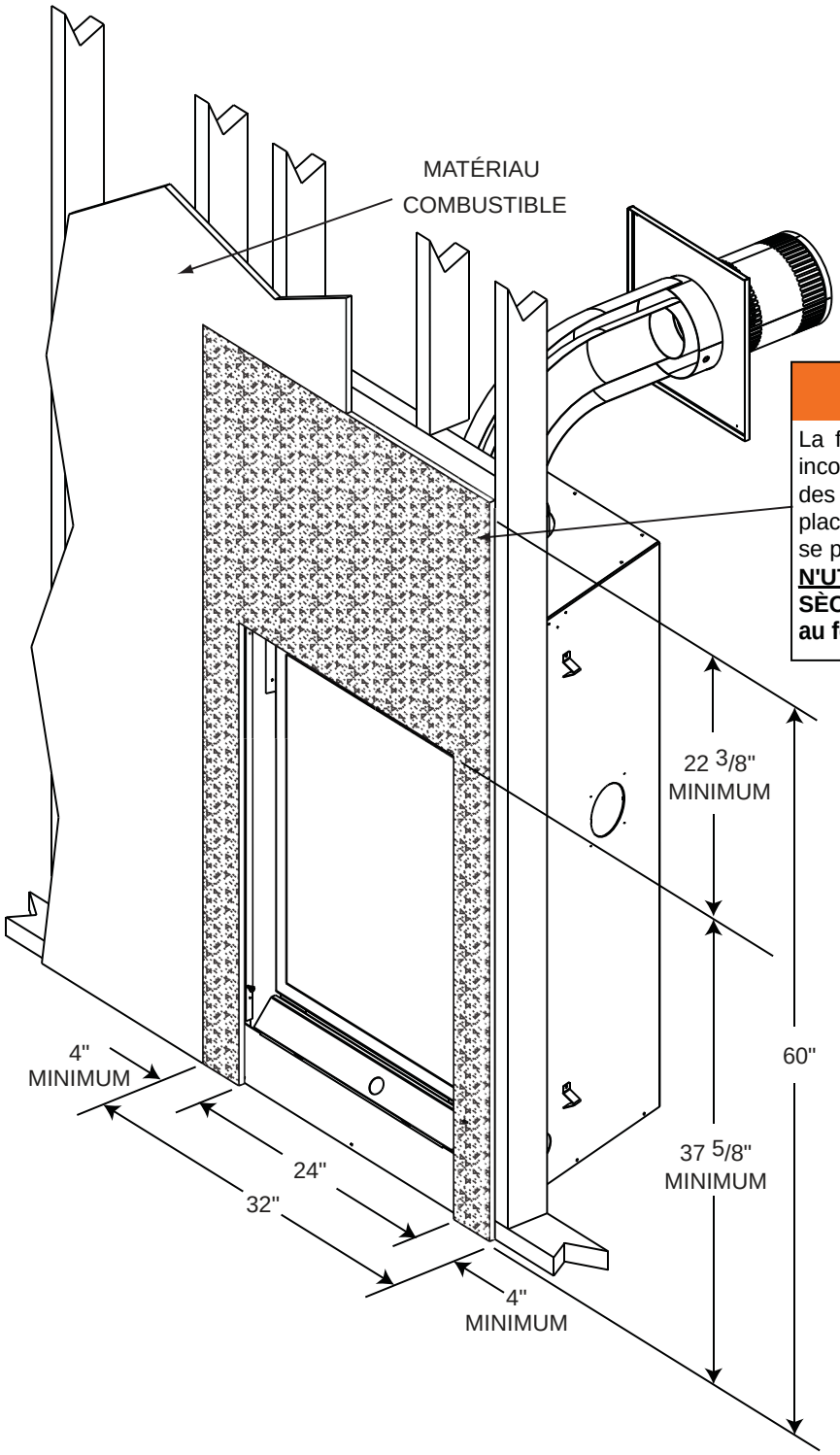


**AVERTISSEMENT**

La finition doit être faite avec un matériau incombustible, tel qu'un panneau de ciment, des carreaux de céramique, du marbre, etc., placé à égalité avec la façade de l'appareil et se prolongeant à partir du haut de l'appareil. **N'UTILISEZ PAS DE BOIS NI DE CLOISON SÈCHE. Les cloisons sèches résistantes au feu ne sont pas acceptables.**

## 5.2 DÉGAGEMENTS MINIMAUX AUX ENCEINTES COMBUSTIBLES

**⚠ AVERTISSEMENT**

**RISQUE D'INCENDIE!**

**LA FAÇADE DE L'APPAREIL DOIT ÊTRE FAITE DE MATÉRIAUX INCOMBUSTIBLES COMME DE LA BRIQUE, DU MARBRE, DU GRANITE, ETC., À CONDITION QUE LES DIMENSIONS DE CES MATÉRIAUX NE SOIENT PAS INFÉRIEURES À CELLES INDIQUÉES SUR LE DIAGRAMME. UNE FINITION EN CLOISONS SÈCHES PEUT CONSTITUER UNE SOLUTION DE RECHANGE. CONSULTEZ LE DIAGRAMME CI-DESSOUS POUR LES DÉTAILS.**

**LES MATÉRIAUX DE FAÇADE ET/OU DE FINITION NE DOIVENT JAMAIS EMPIÉTER SUR L'OUVERTURE DE L'APPAREIL.**

**LA HAUTEUR MINIMALE DE L'ENCEINTE REQUISE POUR L'APPAREIL DOIT ÊTRE MESURÉE DEPUIS LA BASE DE L'APPAREIL.**

**<u>IMPORTANT :</u> Le GD82 requiert une hauteur d'enceinte minimale de 72 ", à partir de la base du foyer. Afin de respecter les contraintes de température, cet espace doit demeurer sans obstruction.**

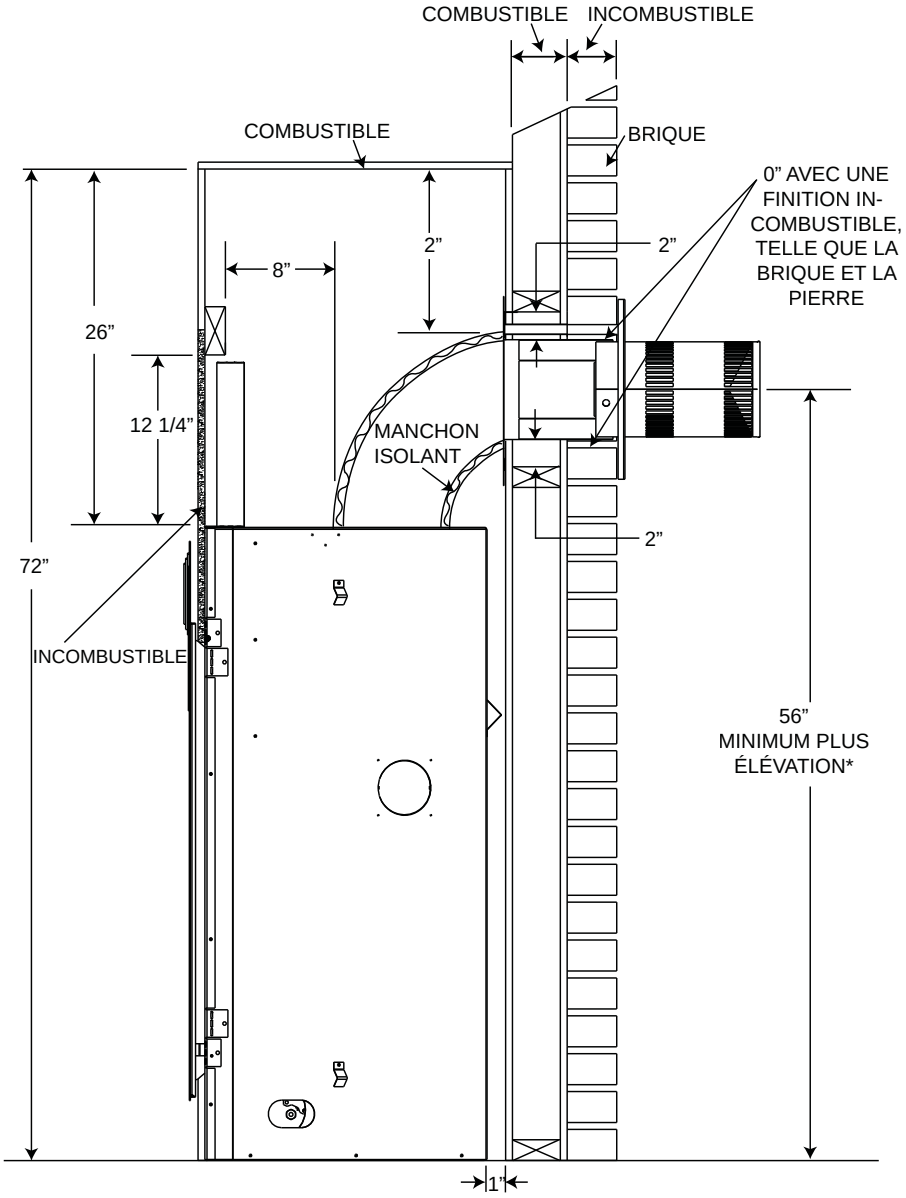


* Voir la section « ÉVACUATION ».

## 5.1 DÉGAGEMENTS MINIMAUX AUX MATÉRIAUX COMBUSTIBLES

**Conservez ces dégagements minimaux de l'appareil aux matériaux combustibles :**
**Contour de finition incombustible :**
- 4 po des côtés de l'ouverture de l'appareil
- 22 3/8 po du dessus de l'ouverture de l'appareil

**Contour de finition combustible :**
- 0 po de l'arrière
- 2 po tout autour du conduit d'évacuation*
- 22 1/2 po de profondeur de l'enclave
- 64 po du bas de l'appareil jusqu'au plafond
- 72 po du bas de l'appareil jusqu'au haut de l'enceinte

***SECTIONS D'ÉVENTS HORIZONTALES :** Un dégagement minimal aux matériaux combustibles de 2 po doit être maintenu sur toutes les courses horizontales. Utilisez l'espaceur coupe-feu W010-1799 (fourni).

***SECTIONS D'ÉVENTS VERTICALES :** Un dégagement minimal aux matériaux combustibles de 1 po est requis sur toutes les courses verticales à l'exception des dégagements à l'intérieur de l'enceinte de l'appareil. Utilisez l'espaceur coupe-feu W500-0096 (non fourni).

**⚠ AVERTISSEMENT**

**AFIN D'ÉVITER UN RISQUE D'INCENDIE, LES DÉGAGEMENTS MINIMAUX AUX MATÉRIAUX COMBUSTIBLES DOIVENT ÊTRE MAINTENUS.**

**LORSQUE VOUS CONSTRUISEZ L'ENCEINTE, PRÉVOYEZ L'ÉPAISSEUR DES MATÉRIAUX DE FINITION POUR MAINTENIR LES DÉGAGEMENTS. SI L'OSSATURE OU LES MATÉRIAUX DE FINITION SE TROUVENT À UNE DISTANCE INFÉRIEURE À CELLE INDIQUÉE, ILS DOIVENT ÊTRE FAITS ENTIÈREMENT DE MATÉRIAUX NON COMBUSTIBLES. LES MATÉRIAUX FAITS ENTIÈREMENT D'ACIER, DE FER, DE BRIQUE, DE TUILE, DE BÉTON, D'ARDOISE, DE VERRE OU DE PLÂTRE, OU D'UNE COMBINAISON DE CES MATÉRIAUX, SONT APPROPRIÉS. LES MATÉRIAUX RÉPONDANT À LA NORME ASTM E 136, MÉTHODE DE TEST STANDARD DU COMPORTEMENT DES MATÉRIAUX DANS UNE FOURNAISE AVEC TUBE VERTICAL À 750 °C (STANDARD TEST METHOD FOR BEHAVIOUR OF MATERIALS IN A VERTICAL TUBE FURNACE AT 750 °C), ET À LA NORME UL763 SONT CONSIDÉRÉS COMME ÉTANT DES MATÉRIAUX NON COMBUSTIBLES.**

**N'OBSTRUEZ JAMAIS L'OUVERTURE SUR LE DEVANT DE L'APPAREIL**

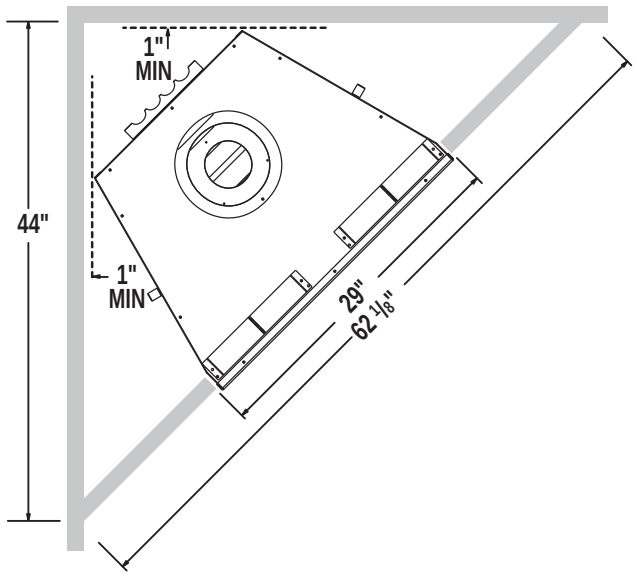


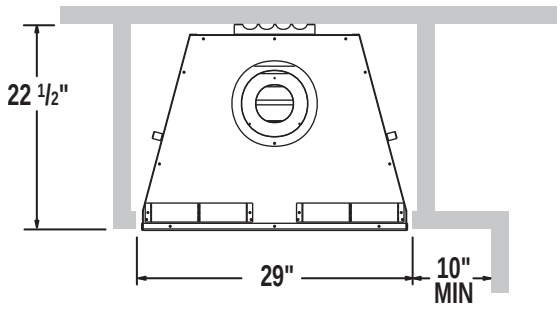

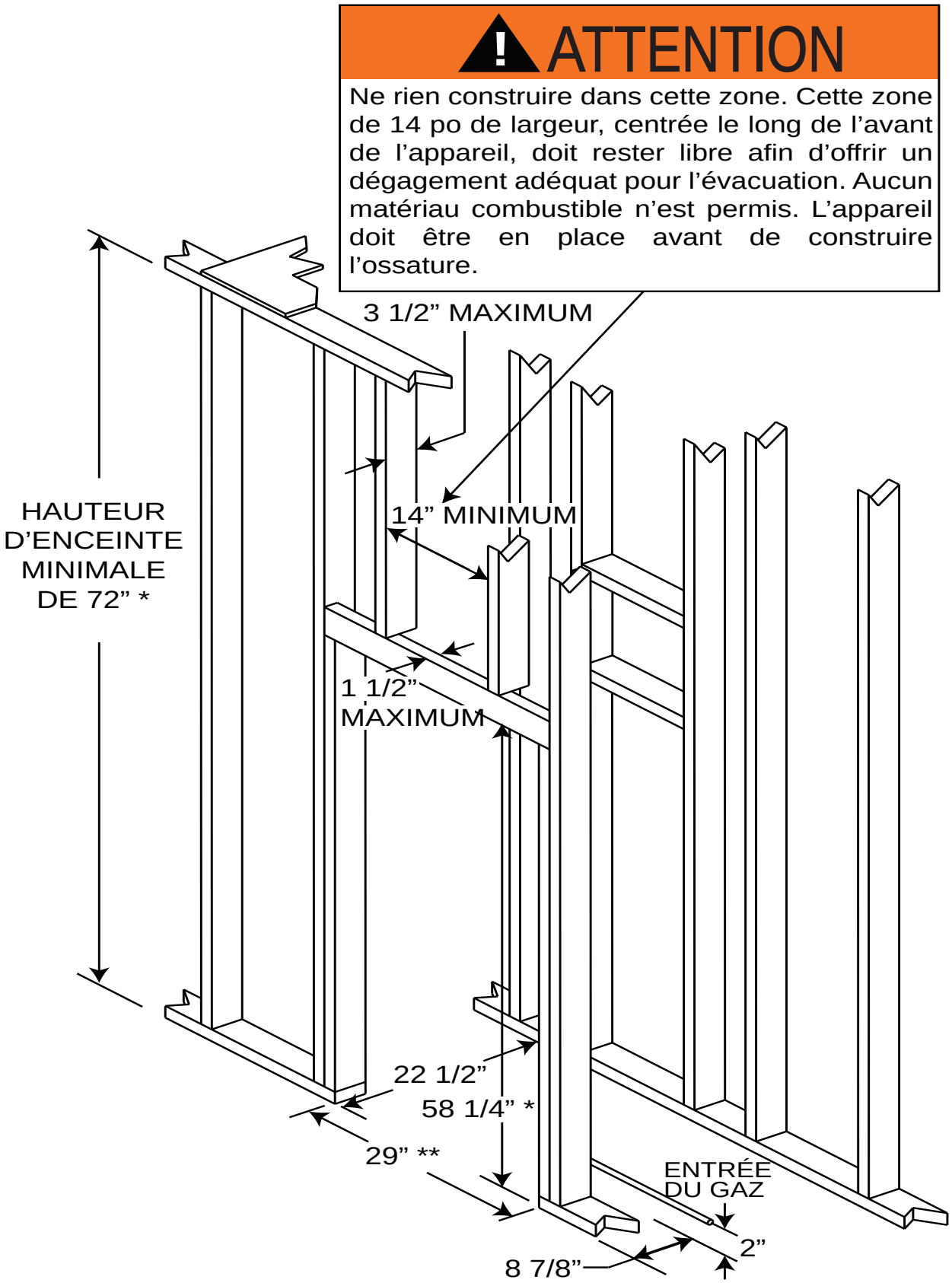


* Prévoyez l'épaisseur du plancher fini et de la base de protection lorsque vous établissez ces dimensions.
** Lorsque vous construisez l'enceinte, prévoyez l'épaisseur des matériaux de finition pour maintenir les dégagements.

# 5.0 OSSATURE

**⚠ AVERTISSEMENT**

**RISQUE D'INCENDIE!**

**AFIN D'ÉVITER LA POSSIBILITÉ QUE DE L'ISOLATION OU UN COUPE-VAPEUR ENTRENT EN CONTACT AVEC L'EXTÉRIEUR DU CAISSON, IL EST CONSEILLÉ D'INSTALLER L'APPAREIL CONTRE DES MURS FINIS (C.-À-D. PANNEAU DE GYPSE) COMME TOUT AUTRE MUR DE LA MAISON. CECI ASSURERA QUE LE DÉGAGEMENT AUX MATÉRIAUX COMBUSTIBLES EST MAINTENU.**

**NE FAITES PAS D'ENTAILLES À L'OSSATURE AUTOUR DES ESPACEURS. NE PAS MAINTENIR LES DÉGAGEMENTS PEUT CAUSER UNE SURCHAUFFE ET UN INCENDIE. EMPÊCHEZ TOUT CONTACT AVEC DE L'ISOLANT QUI S'AFFAISSE, AVEC L'OSSATURE OU AVEC TOUT AUTRE MATÉRIAU COMBUSTIBLE. BLOQUEZ L'ENTRÉE DE L'ENCEINTE POUR EMPÊCHER L'INFILTRATION D'ISOLANT SOUFFLÉ. ASSUREZ-VOUS QUE L'ISOLATION ET LES AUTRES MATÉRIAUX SONT BIEN FIXÉS.**

**LORSQUE VOUS CONSTRUISEZ L'ENCEINTE, PRÉVOYEZ L'ÉPAISSEUR DES MATÉRIAUX DE FINITION POUR MAINTENIR LES DÉGAGEMENTS. SI L'OSSATURE OU LES MATÉRIAUX DE FINITION SE TROUVENT À UNE DISTANCE INFÉRIEURE À CELLE INDIQUÉE, ILS DOIVENT ÊTRE FAITS ENTIÈREMENT DE MATÉRIAUX NON COMBUSTIBLES. LES MATÉRIAUX FAITS ENTIÈREMENT D'ACIER, DE FER, DE BRIQUE, DE TUILE, DE BÉTON, D'ARDOISE, DE VERRE OU DE PLÂTRE, OU D'UNE COMBINAISON DE CES MATÉRIAUX, SONT APPROPRIÉS. LES MATÉRIAUX RÉPONDANT À LA NORME ASTM E 136, MÉTHODE DE TEST STANDARD DU COMPORTEMENT DES MATÉRIAUX DANS UNE FOURNAISE AVEC TUBE VERTICAL À 750 °C, ET À LA NORME UL763 SONT CONSIDÉRÉS COMME ÉTANT DES MATÉRIAUX NON COMBUSTIBLES.**

**AFIN D'ÉVITER UN RISQUE D'INCENDIE, LES DÉGAGEMENTS MINIMAUX AUX MATÉRIAUX COMBUSTIBLES DOIVENT ÊTRE MAINTENUS.**

**L'ENCEINTE DE L'APPAREIL DOIT RESPECTER LA HAUTEUR MINIMALE REQUISE. MESUREZ À PARTIR DE LA BASE DE L'APPAREIL.**

**SI DES ENSEMBLES DE MONTANTS EN ACIER AVEC PANNEAU DE CIMENT SONT FOURNIS, ILS DOIVENT ÊTRE INSTALLÉS.**

**71.1**

Il est préférable de construire l'ossature après que l'appareil est en place et que le système d'évacuation est installé. Utilisez des 2x4 et construisez conformément aux exigences des codes du bâtiment locaux.

Pour des raisons pratiques, les espaceurs sont expédiés à plat.
Avant de construire l'ossature, assurez-vous que les espaceurs sont ouverts et vissés en place. Il n'est pas nécessaire d'installer une base de protection; toutefois, l'appareil devrait être surélevé pour être à égalité avec le plancher fini ou la base de protection.

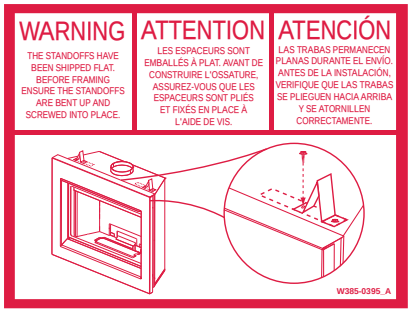

## 4.5 INSTALLATION DANS UNE MAISON MOBILE

Cet appareil est certifié pour être installé comme équipement d'origine (OEM) dans une maison préfabriquée ou une maison mobile. Son installation doit être effectuée en respectant les directives du fabricant et le Manufactured Home Construction and Safety Standard, Title 24 CFR, Part 3280, aux États-Unis, ou les normes actuelles pour les maisons mobiles, CAN/CSA Z240 SÉRIE MH, au Canada. Cet appareil ne doit être utilisé qu'avec le type de gaz indiqué sur la plaque d'homologation. Un ensemble de conversion est fourni avec l'appareil pour maison mobile.

Cet appareil homologué pour les maisons mobiles et préfabriquées possède des éléments de fixation. L'appareil est muni de deux trous de ¼" de diamètre, situés aux coins avant, gauche et droit de la base. Lors d'une installation dans une maison mobile, l'appareil doit être fixé au plancher. Fixez à l'aide de vis #10 à tête hexagonale insérées dans les trous de la base. Éteignez toujours la veilleuse et l'alimentation en gaz à la source avant de déplacer la maison mobile. Après avoir déplacé la maison mobile et avant d'allumer l'appareil, assurez-vous que les bûches sont placées correctement.

Cet appareil est certifié pour être installé dans une maison mobile installée de façon permanente, sauf si les codes locaux l'interdisent. Cet appareil ne doit être utilisé qu'avec le type de gaz indiqué sur la plaque d'homologation. On ne peut utiliser cet appareil avec d'autres types de gaz, sauf si un ensemble de conversion certifié est utilisé.

Ensembles de conversion

L'appareil pour maison mobile peut être converti au gaz naturel (GN) ou au propane (PL). Pour effectuer une conversion, veuillez consulter votre détaillant autorisé.

**29.1**

## 4.4 BRANCHEMENT DU GAZ

| ⚠ AVERTISSEMENT |
|---|
| **RISQUE D'INCENDIE, D'EXPLOSION OU D'ASPHYXIE. ASSUREZ-VOUS QU'IL N'Y AIT AUCUNE SOURCE D'ALLUMAGE COMME DES ÉTINCELLES OU UNE FLAMME NUE.** |
| **SOUTENEZ LE CONTRÔLE DU GAZ LORSQUE VOUS ATTACHEZ LE TUYAU POUR ÉVITER DE PLIER LA CONDUITE DE GAZ.** |
| **ALLUMEZ TOUJOURS LA VEILLEUSE, QUE CE SOIT POUR LA PREMIÈRE FOIS OU LORSQUE L'APPROVISIONNEMENT EN GAZ EST ÉPUISÉ, AVEC LA PORTE VITRÉE OUVERTE OU RETIRÉE. LA PURGE DOIT ÊTRE EFFECTUÉE PAR UN TECHNICIEN QUALIFIÉ. ASSUREZ-VOUS QUE L'ARRIVÉE DE GAZ AU BRÛLEUR EST CONTINUE AVANT DE FERMER LA PORTE. ASSUREZ-VOUS D'UNE VENTILATION ADÉQUATE. POUR LES EMPLACEMENTS DE L'ENTRÉE DU GAZ ET DE L'ENTRÉE ÉLECTRIQUE, VOIR LA SECTION « DIMENSIONS ».** |
| **LORSQUE LE BRANCHEMENT EST TERMINÉ, TOUS LES RACCORDS DE GAZ DOIVENT SE TROUVER À L'INTÉRIEUR DU FOYER.** |
| **LES PRESSIONS ÉLEVÉES ENDOMMAGERONT LA SOUPAPE. L'ALIMENTATION EN GAZ DOIT ÊTRE DÉBRANCHÉE PENDANT LES ESSAIS DE PRESSION DE CE SYSTÈME LORSQUE LES PRESSIONS D'ESSAI EXCÈDENT ½ LB/PO² (3,5 KPA).** |
| **LES RÉGLAGES DE LA SOUPAPE ONT ÉTÉ FAITS EN USINE; NE LES MODIFIEZ PAS.** |

L'installation et l'entretien doivent être effectués par un installateur qualifié. **N'utilisez pas une flamme nue.**

**A.** Mettez l'appareil en place et fixez-le.

**B.** Si l'appareil est muni d'un raccord flexible, celui-ci est conçu pour recevoir une conduite de gaz de 1/2". Sans raccord flexible, l'appareil est conçu pour recevoir une conduite de gaz de 3/8". L'appareil est muni d'une soupape d'arrêt manuelle pour fermer l'alimentation en gaz.

**C.** Branchez le gaz en conformité avec les codes locaux. En l'absence de codes locaux, l'installation doit être conforme au Code d'installation du gaz CAN/CSA-B149.1 dans sa version pour le Canada ou le National Fuel Gas Code, ANSI Z223.1 / NFPA 54 pour les États-Unis.

**D.** Lorsque vous manipulez des conduites de gaz, soutenez la soupape de gaz pour éviter que les conduites ne se plient.

**E.** Le raccord flexible de l'alimentation en gaz devrait être suffisamment mobile pour permettre de placer l'assemblage du brûleur sur le côté.

**F.** Vérifiez pour des fuites de gaz en appliquant une solution d'eau savonneuse.

**30.1A**

## 4.3.3 INSTALLATION DE LA TERMINAISON VERTICALE

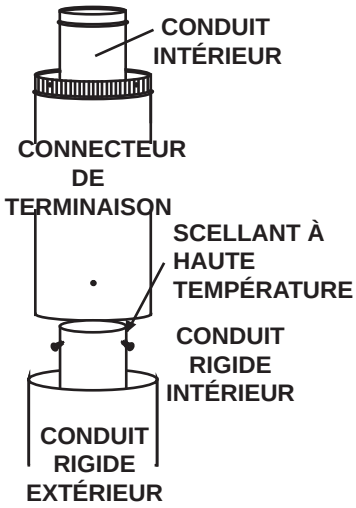


**A.** Mettez l'appareil en place.

**B.** Fixez le support de toit au toit à l'aide des vis fournies. Le support de toit est optionnel. Dans ce cas, l'évent doit être supporté adéquatement, soit en utilisant une méthode alternative se conformant aux normes des autorités compétentes, soit en utilisant le support de toit optionnel.

**C.** Appliquez du scellant à haute température W573-0007 (non fourni) sur le rebord extérieur du manchon intérieur de la terminaison. Glissez une bague d'accouplement sur au moins 2" du manchon et fixez-la à l'aide de 3 vis.

**D.** Appliquez du scellant à haute température W573-0002 (non fourni) sur le rebord extérieur du manchon extérieur de la terminaison. Glissez une bague d'accouplement sur le manchon et fixez comme auparavant. Taillez la bague d'accouplement extérieure à la même longueur que la bague d'accouplement intérieure.

**E.** Faites passer l'ensemble de terminaison à travers le support de toit. Fixez l'ensemble de terminaison au support de toit en vous assurant que la section de terminaison excède le toit d'au moins 16" une fois fixée. Si l'espace du grenier est restreint, nous recommandons de visser le collet de conduit d'évacuation Wolf Steel ou l'équivalent sans serrer dans l'ensemble de la terminaison lorsqu'il est passé à travers le grenier. La terminaison doit être verticale et d'aplomb.

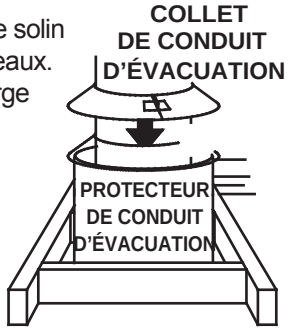


**F.** Enlevez les clous des bardeaux sur le dessus et les côtés de la cheminée. Placez le solin par-dessus la terminaison et glissez-le sous les côtés et le bord supérieur des bardeaux. Assurez-vous que la terminaison est bien centrée dans le solin, en laissant une marge de 3/4" tout autour. Fixez-le au toit. NE clouez PAS à travers la partie inférieure du solin. Imperméabilisez-le en le scellant avec du calfeutrage. Si possible, recouvrez les côtés et le bord supérieur du solin avec des matériaux de couvertures.

**G.** Appliquez un généreux joint de calfeutrage à l'épreuve de l'eau à 2" au-dessus du solin. Installez le collet de solin autour du connecteur de terminaison et glissez-le jusqu'à la ligne de calfeutrage. Serrez afin d'assurer l'étanchéité entre le connecteur de terminaison et le collet.

**H.** Continuez d'ajouter des sections rigides d'évacuation, fixez et scellez comme ci-dessus. Installez le manchon télescopique intérieur en position fermé à la dernière section de conduit rigide. Fixez-le avec des vis et scellez. Procédez de la même façon avec le manchon télescopique extérieur.

**I.** Appliquez un joint de scellant à haute température W573-0007 (non fourni) sur le côté extérieur du collet de conduit d'évacuation intérieur sur l'appareil. Glissez le manchon télescopique sur une longueur d'au moins 2" par-dessus le collet de conduit d'évacuation. Fixez avec trois vis. Procédez de la même façon avec le manchon télescopique extérieur.

**J.** Dans le grenier, faites glisser le collet de conduit d'évacuation vers le bas afin de recouvrir l'extrémité ouverte du protecteur de conduit d'évacuation et serrez. Ceci empêchera tout matériau, tel que l'isolant, de remplir l'espace vide de 1" autour de l'évent.

27.2

## 4.2.3 RACCORDEMENT DES ÉVENTS À L'APPAREIL

**A.** Raccordez la gaine flexible de 8" de diamètre à l'appareil. Fixez-la à l'aide de trois vis et de trois rondelles. Scellez le joint et les têtes de vis avec le scellant à haute température W573-0007 (non fourni).

**B.** Raccordez la gaine flexible de 10" de diamètre à l'appareil. Fixez et scellez les joints avec le scellant à haute température W573-0002 (non fourni).

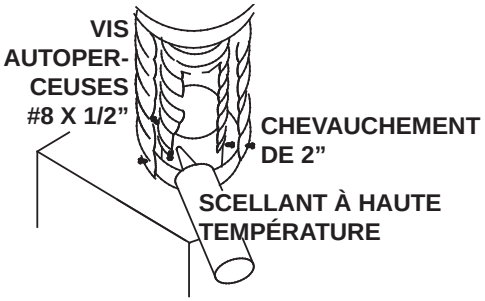


28.1

## 4.3 UTILISATION DE COMPOSANTS RIGIDES D'ÉVACUATION

Le système d'évacuation doit être soutenu à peu près tous les 3 pieds de courses verticales et horizontales. Utilisez l'ensemble de support mural Wolf Steel ou des supports incombustibles équivalents afin de conserver le dégagement minimal aux matériaux combustibles pour les courses verticales et horizontales.

Tous les joints des conduits intérieurs et extérieurs peuvent être scellés avec du scellant de silicone rouge à haute température W573-0002 (non fourni) ou du scellant noir à haute température Mill Pac W573-0007 (non fourni) à l'exception du raccordement du conduit d'évacuation à la buse de l'appareil qui doit être scellé avec le scellant Mill Pac.

25.1

## 4.3.1 INSTALLATION DE LA TERMINAISON HORIZONTALE

**A.** Mettez l'appareil en place. Mesurez la longueur d'évent requise entre la terminaison et l'appareil en tenant compte de la longueur additionnelle nécessaire pour la surface du mur fini et tout chevauchement de 1 ¼" entre les composants d'évacuation.

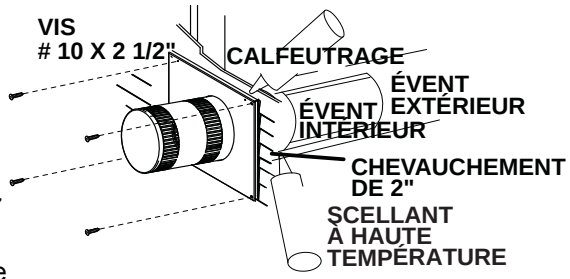


**B.** Appliquez du scellant à haute température W573-0007 (non fourni) sur le rebord extérieur du collet intérieur de l'appareil. Installez le premier évent rigide et fixez-le en utilisant 3 vis auto-perceuses. Procédez de la même façon avec l'évent rigide extérieur.

**C.** Insérez les évents dans le coupe-feu tout en conservant le dégagement nécessaire aux matériaux combustibles. En soutenant la terminaison (les inscriptions étant à l'endroit et lisibles), fixez-la au mur extérieur et rendez-la étanche en la scellant avec du calfeutrage (non fourni).

La plaque de montage de la terminaison peut être enchâssée dans le mur ou le revêtement extérieur, n'excédant pas l'épaisseur de la bride.

26.2

## 4.3.2 INSTALLATION ÉTENDUE DE LA TERMINAISON HORIZONTALE

**A.** Suivez les instructions dans la section « INSTALLATION DE LA TERMINAISON HORIZONTALE ».

**B.** Continuez d'ajouter des composants en alternant les évents intérieurs et extérieurs. Assurez-vous que tous les évents et les coudes aient suffisamment d'espaceurs et que chaque composant est scellé et fixé solidement à celui qui le précède. Fixez le manchon télescopique à la course de l'évent. Répétez cette étape en utilisant un manchon télescopique. Fixez et scellez comme auparavant. Pour faciliter l'achèvement, fixez des bagues d'accouplement à la terminaison.

**C.** Installez la terminaison horizontale. Voir la section « INSTALLATION DE LA TERMINAISON HORIZONTALE ».

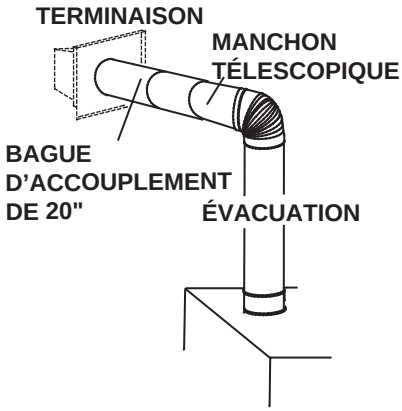


48.1

## 4.2.2 INSTALLATION DE LA TERMINAISON VERTICALE

**⚠ AVERTISSEMENT**

**CONSERVEZ UN ESPACE MINIMAL DE 2" ENTRE LA BASE DE LA PRISE D'AIR ET LE COLLET DE SOLIN.**

**A.** Fixez le support de toit au toit à l'aide des vis fournies. Le support de toit est optionnel. Dans ce cas, l'évent doit être supporté adéquatement soit en utilisant une méthode alternative se conformant aux normes des autorités compétentes, soit en utilisant le support de toit optionnel.

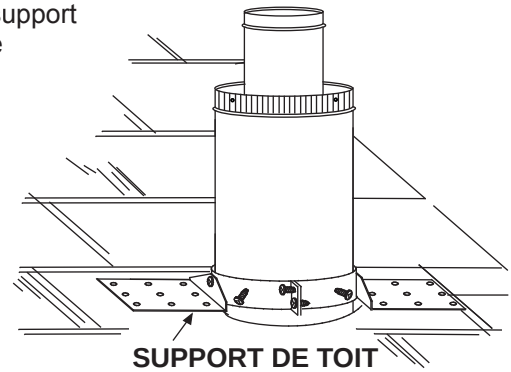


**B.** Étirez la gaine flexible intérieure à la longueur requise. Glissez la gaine flexible intérieure sur le manchon intérieur du connecteur de terminaison en assurant un chevauchement minimal de 2" et fixez à l'aide de trois vis #8. Scellez en appliquant un généreux joint de scellant à haute température W573-0007 (non fourni).

**C.** Installez la gaine flexible extérieure de la même façon et scellez en appliquant un généreux joint de scellant à haute température W573-0002 (non fourni).

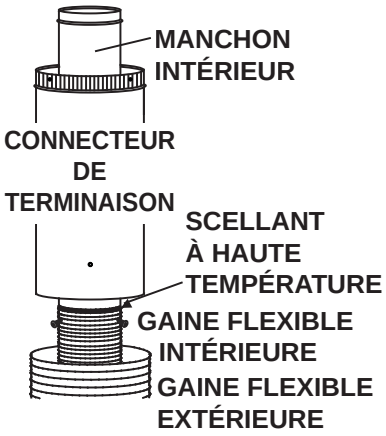


**D.** Faites passer le montage du connecteur de terminaison/gaines flexibles à travers le toit. La terminaison doit être verticale et d'aplomb. Fixez le connecteur de terminaison au support de toit en vous assurant que le dessus de la terminaison excède le côté le plus élevé du toit d'au moins 16" une fois fixée.

**E.** Enlevez les clous des bardeaux sur le dessus et les côtés du connecteur de terminaison. Placez le solin par-dessus le connecteur de terminaison en laissant un minimum de 3/4" de connecteur de terminaison visible au-dessus du haut du solin. Glissez le solin sous les côtés et le bord supérieur des bardeaux. Assurez-vous que le connecteur de terminaison est bien centré dans le solin, en laissant une marge de 3/4" tout autour. Fixez-le au toit. Ne clouez pas à travers la partie inférieure du solin. Imperméabilisez-le en le scellant avec du calfeutrage. Si possible, recouvrez les côtés et le bord supérieur du solin avec des matériaux de couverture.

**F.** Alignez les joints de la terminaison et du connecteur de terminaison et placez la terminaison par-dessus le connecteur de terminaison en vous assurant que le manchon pénètre dans le trou de la terminaison. Fixez à l'aide des trois vis fournies.

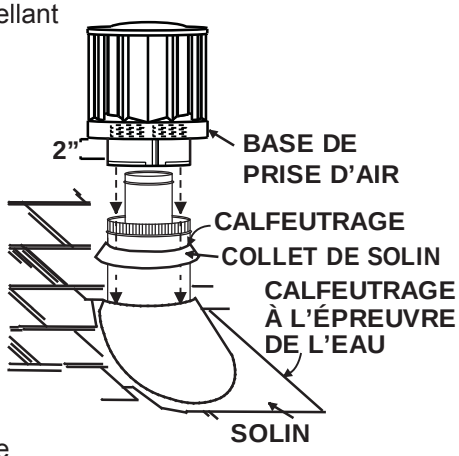


**G.** Appliquez un généreux joint de calfeutrage à l'épreuve de l'eau à 2" au-dessus du solin. Installez le collet de solin autour de la terminaison et glissez-le jusqu'à la ligne de calfeutrage. Serrez afin d'assurer l'étanchéité entre la terminaison et le collet.

**H.** Si plus de sections de gaine doivent être utilisées pour atteindre l'appareil, voir la section « INSTALLATION DE LA TERMINAISON HORIZONTALE ».

24.1

## 4.2 UTILISATION DE COMPOSANTS FLEXIBLES D'ÉVACUATION

**⚠ AVERTISSEMENT**

**NE LAISSEZ PAS LA GAINE FLEXIBLE SE TASSER CONTRE LES COURSES HORIZONTALES OU VERTICALES ET LES COUDES. GARDEZ-LA TENDUE.**

**DES ESPACEURS SONT FIXÉS À LA GAINE FLEXIBLE À INTERVALLES PRÉDÉTERMINÉS AFIN DE GARDER UN ESPACE VIDE AVEC LE CONDUIT EXTÉRIEUR. POUR QUE LE FONCTIONNEMENT SOIT SÉCURITAIRE, UN ESPACE VIDE EST REQUIS. UN ESPACEUR EST REQUIS AU DÉBUT, AU MILIEU ET À LA FIN DE CHAQUE COUDE AFIN DE MAINTENIR CET ESPACE VIDE. N'ENLEVEZ PAS CES ESPACEURS.**

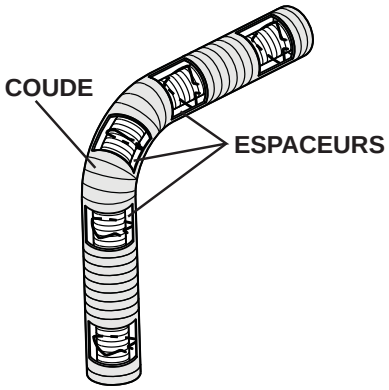


Afin d'assurer une opération sécuritaire et adéquate de l'appareil, vous devez observer les instructions d'évacuation à la lettre.
Tous les joints des conduits flexibles intérieurs et extérieurs peuvent être scellés avec le scellant à haute température W573-0002 (non fourni) ou du scellant à haute température Mill Pac W573-0007 (non fourni). Cependant, le raccordement du conduit flexible intérieur à la buse de l'appareil doit être scellé avec le scellant Mill Pac W573-0007 (non fourni).
**N'utilisez que les ensembles certifiés de gaines flexibles portant l'inscription :**

**« Wolf Steel Approved Venting » tel qu'estampillée sur la gaine flexible extérieure.**

22.1

### 4.2.1 INSTALLATION DE LA TERMINAISON HORIZONTALE

**A.** Étirez la gaine flexible intérieure à la longueur requise en tenant compte de la longueur additionnelle nécessaire pour la surface du mur fini. Glissez la gaine sur le manchon intérieur de la terminaison en assurant un chevauchement minimal de 2" et fixez à l'aide de trois vis #8. Appliquez un généreux joint de scellant à haute température W573-0007 Mill Pac (non fourni).

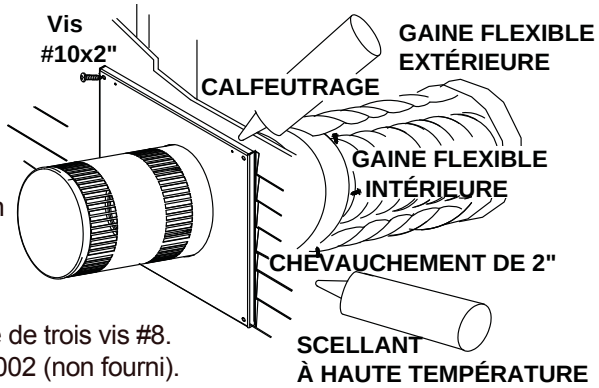


**B.** Installez la gaine flexible extérieure en la glissant sur le manchon extérieur de la terminaison et fixez à l'aide de trois vis #8. Scellez avec du scellant à haute température W573-0002 (non fourni).

**C.** Insérez les gaines dans le coupe-feu tout en conservant le dégagement nécessaire aux matériaux combustibles. En soutenant la terminaison (les inscriptions étant à l'endroit et lisibles), fixez-la au mur extérieur et rendez- la étanche en la scellant avec du calfeutrage (non fourni).

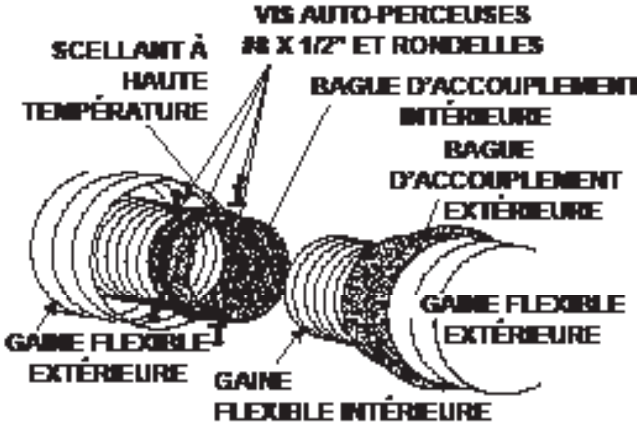


**D.** Si plus de sections de gaine doivent être utilisées pour atteindre l'appareil, raccordez-les ensemble tel qu'illustré. Les courses horizontales et verticales du système d'évacuation doivent être supportées chaque 3 pieds approximativement. Utilisez des supports incombustibles afin de maintenir le dégagement minimal de 1" aux matériaux combustibles.

La plaque de montage de la terminaison peut être enchâssée dans le mur ou le revêtement extérieur, n'excédant pas l'épaisseur de la bride.

23.3

## 4.1.1 INSTALLATION HORIZONTALE

**⚠ AVERTISSEMENT**

**L'ESPACEUR COUPE-FEU DOIT ÊTRE INSTALLÉ AVEC L'ÉCRAN PROTECTEUR ORIENTÉ VERS LE HAUT.**

**LA TERMINAISON NE DOIT PAS ÊTRE ENCHÂSSÉE DANS LE MUR OU LE REVÊTEMENT EXTÉRIEUR PLUS QUE L'ÉPAISSEUR DE LA BRIDE DE LA PLAQUE DE MONTAGE.**

Cette configuration s'applique lorsque le conduit d'évent traverse un mur extérieur. Une fois que vous aurez déterminé la hauteur exacte pour l'emplacement de la terminaison, découpez et charpentez une ouverture dans le mur extérieur (comme illustré) pour permettre l'installation de l'espaceur coupe-feu. Avant de continuer, placez l'espaceur coupe-feu dans l'ouverture pour vous assurer que les supports sur la surface arrière soient placés contre la face intérieure de la pièce de charpente horizontale.
L'écran protecteur peut-être taillé pour des murs combustibles qui ont moins de 8 1/2" de profond, mais doit se prolonger sur toute la profondeur du mur combustible.

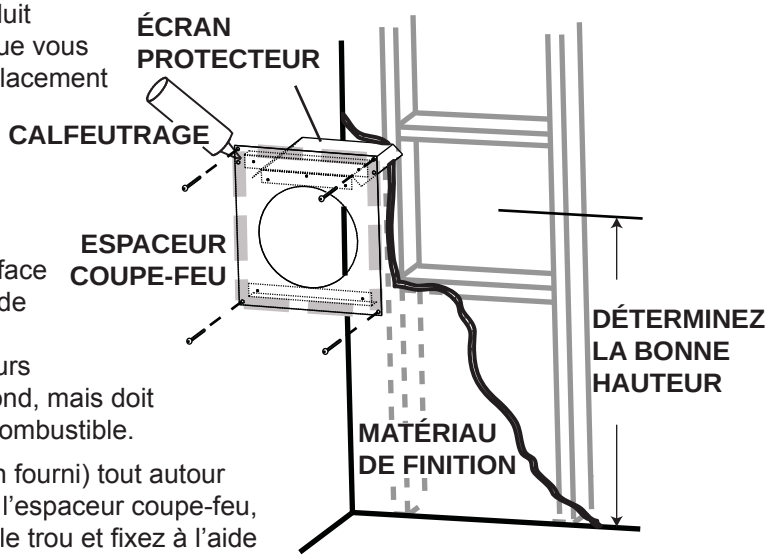


**A.** Appliquez un joint de calfeutrage (non fourni) tout autour de la bordure de la face intérieure de l'espaceur coupe-feu, installez l'espaceur coupe-feu contre le trou et fixez à l'aide des quatre vis W570-0026 (fournies dans le sac de votre manuel).

**B.** Une fois que le conduit d'évent est en place, appliquez du scellant à haute température W573-0007 (non fourni) entre le conduit d'évent et l'espaceur coupe-feu.

20.2

## 4.1.2 INSTALLATION VERTICALE

Cette configuration s'applique lorsque l'évacuation se fait à travers un toit. Des ensembles d'installation pour les différentes pentes de toit sont disponibles chez votre détaillant autorisé. Voir la section « Accessoires » pour commander l'ensemble spécifique dont vous avez besoin.

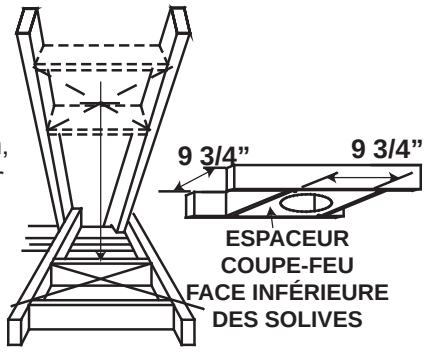


**A.** Une fois que vous aurez déterminé l'emplacement de la terminaison, découpez et charpentez une ouverture dans le plafond et le toit pour laisser le dégagement minimal de 1" entre le conduit d'évent et tout matériau combustible. Essayez de positionner le conduit d'évent à mi-chemin entre deux solives pour ne pas être obligé de les couper.

Utilisez du fil à plomb pour aligner le centre des ouvertures. Un protecteur de conduit d'évacuation empêchera tout matériau, tel que l'isolant, de remplir l'espace vide de 1" autour de l'évent. Fixez des entretoises entre les solives pour assurer un support additionnel.

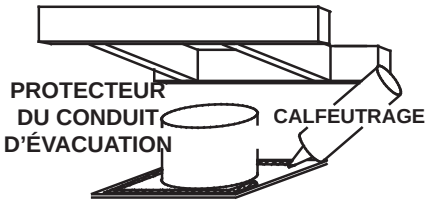


**B.** Appliquez un joint de calfeutrage (non fourni) sur la charpente ou sur le protecteur de conduit d'évacuation Wolf Steel ou l'équivalent (dans le cas d'un plafond fini) et fixez le protecteur de conduit d'évacuation de façon à recouvrir l'ouverture dans le plafond. Un espaceur coupe-feu doit être fixé à la base de chaque ouverture charpentée dans un toit ou un plafond par lequel traverse le système d'évacuation. Appliquez un joint de calfeutrage tout autour et placez un espaceur coupe-feu par-dessus le protecteur de conduit d'évacuation pour empêcher l'arrivée d'air froid dans la pièce ou autour de l'appareil. Assurez-vous que l'espaceur coupe-feu et le protecteur de conduit d'évacuation conservent le dégagement nécessaire aux matériaux combustibles. Une fois que le conduit d'évacuation est en place, appliquez un agent d'étanchéité entre le conduit d'évacuation et l'espaceur coupe-feu.

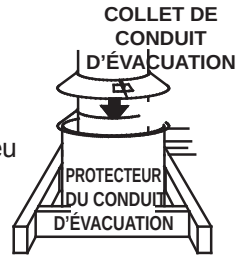


**C.** Dans le grenier, faites glisser le collet de conduit d'évacuation vers le bas afin de recouvrir l'extrémité ouverte du protecteur de conduit d'évacuation et serrez. Ceci empêchera tout matériau, tel que l'isolant, de remplir l'espace vide de 1 po autour de l'évent.

21.1

# 4.0 INSTALLATION

**⚠ AVERTISSEMENT**

**AFIN D'ASSURER UN FONCTIONNEMENT SÉCURITAIRE ET ADÉQUAT DE L'APPAREIL, VOUS DEVEZ OBSERVER LES INSTRUCTIONS D'ÉVACUATION À LA LETTRE.**

**TOUS LES JOINTS DES CONDUITS INTÉRIEURS ET EXTÉRIEURS PEUVENT ÊTRE SCELLÉS AVEC DU SCELLANT DE SILICONE ROUGE À HAUTE TEMPÉRATURE RTV W573-0002 (NON FOURNI) OU DU SCELLANT NOIR À HAUTE TEMPÉRATURE MILL PAC W573-0007 (NON FOURNI) À L'EXCEPTION DU RACCORDEMENT DU CONDUIT D'ÉVACUATION À LA BUSE DE L'APPAREIL QUI DOIT ÊTRE SCELLÉ AVEC LE SCELLANT MILL PAC.**

**SI VOUS UTILISEZ DES COLLIERS POUR TUYAU POUR RACCORDER LES COMPOSANTS D'ÉVACUATION, VOUS DEVEZ AUSSI INSTALLER TROIS VIS POUR VOUS ASSURER QUE LE RACCORDEMENT NE SE DÉFASSE PAS.**

**NE SERREZ PAS LA GAINE FLEXIBLE.**

**RISQUE D'INCENDIE, D'EXPLOSION OU D'ASPHYXIE. SI L'ENSEMBLE DU SYSTÈME DE CONDUIT D'ÉVENT N'EST PAS ADÉQUATEMENT SOUTENU, IL RISQUE DE FLÉCHIR OU DE SE SÉPARER. UTILISEZ DES SUPPORTS DE CONDUIT ET RACCORDEZ LES SECTIONS DE CONDUITS SELON LES INSTRUCTIONS D'INSTALLATION.**

**RISQUE D'INCENDIE. ÉVITEZ QUE L'ISOLANT TOUCHE AU CONDUIT D'ÉVACUATION. RETIREZ L'ISOLANT POUR PERMETTRE L'INSTALLATION DE L'ÉCRAN PROTECTEUR DU GRENIER ET POUR MAINTENIR LES DÉGAGEMENTS AUX MATÉRIAUX COMBUSTIBLES.**

68.2A

## 4.1 PROTECTION DU MUR ET DU PLAFOND

**⚠ AVERTISSEMENT**

**NE REMPLISSEZ L'ESPACE ENTRE LE CONDUIT D'ÉVENT ET LA CHARPENTE AVEC AUCUN TYPE DE MATÉRIAU. NE BOURREZ PAS D'ISOLANT NI DE MATÉRIAUX COMBUSTIBLES ENTRE LES ESPACEURS COUPE-FEU DU PLAFOND. CONSERVEZ TOUJOURS LES DÉGAGEMENTS REQUIS AUTOUR DES CONDUITS D'ÉVENT ET L'ASSEMBLAGE DE L'ESPACEUR COUPE-FEU. INSTALLEZ LES ÉCRANS MURAUX ET LES ESPACEURS COUPE-FEU TEL QUE SPÉCIFIÉ. SI VOUS NE GARDEZ PAS L'ISOLANT OU TOUT AUTRE MATÉRIAU À L'ÉCART DU CONDUIT D'ÉVENT, UN RISQUE D'INCENDIE POURRAIT S'ENSUIVRE.**

70.1

Toutes les courses horizontales de l'évent peuvent avoir une élévation de 0" par pied dans tous les cas en utilisant des composants rigides d'évacuation Wolf Steel, Simpson Dura-Vent, Selkirk Direct Temp ou American Metal Amerivent et en utilisant des composants flexibles d'évacuation Wolf Steel. Pour une performance optimale du foyer, toutes les courses horizontales devraient avoir une élévation minimale de 1/4" par pied lorsque vous utilisez des composants flexibles ou rigides d'évacuation. Afin d'assurer un fonctionnement sécuritaire et adéquat du foyer, vous devez observer les instructions d'évacuation à la lettre.

## $(H_T) > (V_T)$

**Configuration d'évacuation simple.**

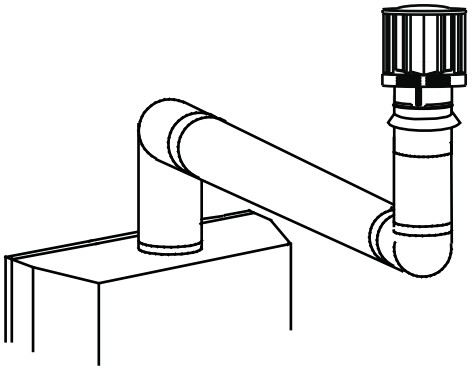

Consultez le graphique pour déterminer la course verticale nécessaire $\mathbf{V_T}$ par rapport à la course horizontale requise $\mathbf{H_T}$.

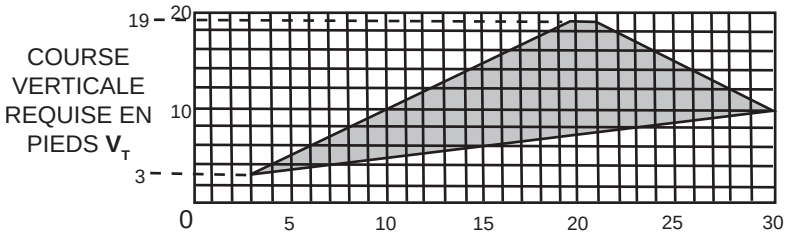


LONGUEUR DES COURSES HORIZONTALES PLUS LES DÉVIATIONS EN PIEDS $\mathbf{H_T}$

La section ombragée à l'intérieur des lignes représente des valeurs acceptables pour $\mathbf{H_T}$ et $\mathbf{V_T}$.

---

**Lorsque la configuration de l'évacuation exige plus de deux coudes de 90°, les formules suivantes s'appliquent :**
**Formule 1 : $H_T \leq 3V_T$**
**Formule 2 : $H_T + V_T \leq 40$ pieds**

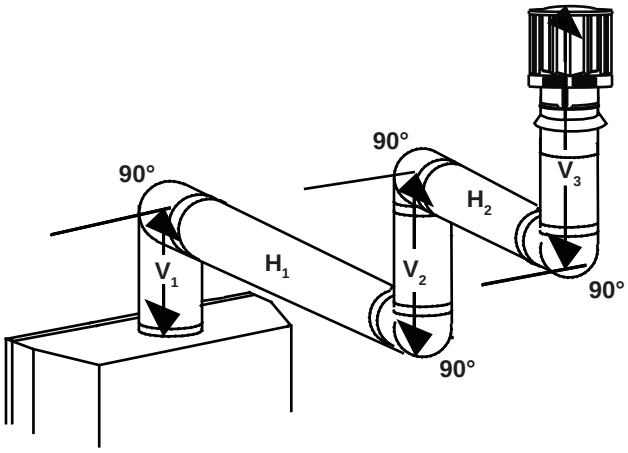


**Exemple :**
$\mathbf{V_1}$ = 2 PI
$\mathbf{V_2}$ = 1 PI
$\mathbf{V_3}$ = 1,5 PI
$\mathbf{V_T} = \mathbf{V_1} + \mathbf{V_2} + \mathbf{V_3}$ = 2 + 1 + 1,5 = 4,5 PI
$\mathbf{H_1}$ = 6 PI
$\mathbf{H_2}$ = 2 PI
$\mathbf{H_R} = \mathbf{H_1} + \mathbf{H_2}$ = 6 + 2 = 8 PI
$\mathbf{H_O}$ = 0,03 (quatre coudes 90° - 90°)
= 0,03 (360° - 90°) = 8,1 PI
$\mathbf{H_T} = \mathbf{H_R} + \mathbf{H_O}$ = 8 + 8,1 = 16,1 PI
$\mathbf{H_T} + \mathbf{V_T}$ = 16,1 + 4,5 = 20,6 PI

**Formule 1 :** $\mathbf{H_T \leq 3V_T}$
$\mathbf{3V_T}$ = 3 x 4,5 = 13,5 PI
16,1 ≤ 13,5

Puisque cette formule n'est pas respectée, cette configuration d'évacuation est **inacceptable**.

**Formule 2 :** $\mathbf{H_T + V_T \leq 40}$ **pieds**
20,6 ≤ 40

Puisque seulement la formule 2 est respectée, cette configuration est inacceptable et l'on devra trouver un autre endroit pour installer l'appareil ou trouver une configuration d'évacuation qui pourra respecter les deux formules.

**18.1_2A**

## 3.9 TERMINAISON VERTICALE

$(H_T) \leq (V_T)$

Configuration d'évacuation simple.

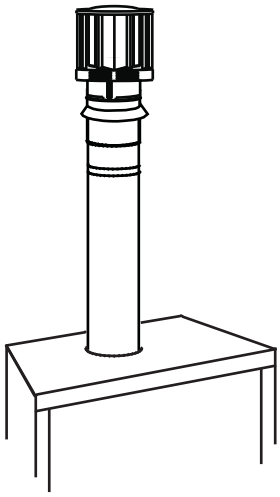

Consultez le graphique pour déterminer la course verticale nécessaire $\mathbf{V_T}$ par rapport à la course horizontale requise $\mathbf{H_T}$.

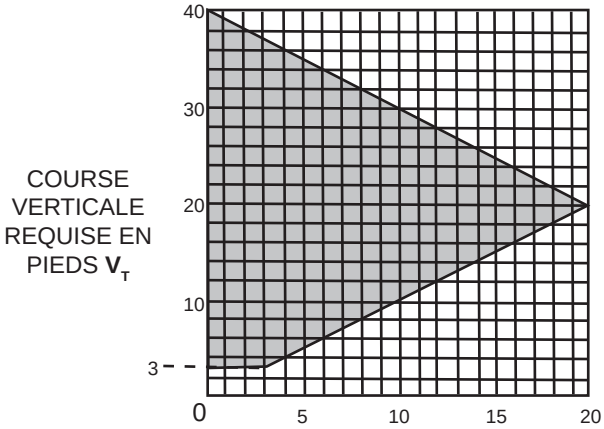


LONGUEUR DES COURSES HORIZONTALES PLUS LES DÉVIATIONS EN PIEDS $\mathbf{H_T}$
La section ombragée à l'intérieur des lignes représente des valeurs acceptables pour $\mathbf{H_T}$ et $\mathbf{V_T}$.

**Lorsque la configuration de l'évacuation exige plus de zéro coude de 90°, les formules suivantes s'appliquent :**
**Formule 1 : $H_T \leq V_T$**
**Formule 2 : $H_T + V_T \leq 40$ pieds**

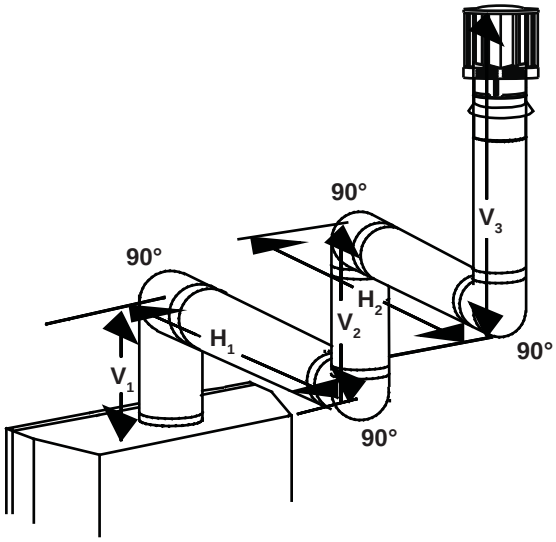


**Exemple :**
$\mathbf{V_1}$ = 5 PI
$\mathbf{V_2}$ = 6 PI
$\mathbf{V_3}$ = 10 PI
$\mathbf{V_T} = \mathbf{V_1} + \mathbf{V_2} + \mathbf{V_3} = 5 + 6 + 10 = 21$ PI
$\mathbf{H_1}$ = 8 PI
$\mathbf{H_2}$ = 2,5 PI
$\mathbf{H_R} = \mathbf{H_1} + \mathbf{H_2} = 8 + 2{,}5 = 10{,}5$ PI
$\mathbf{H_O}$ = 0,03 (quatre coudes 90° - 90°)
= 0,03 (360° - 90°) = 8,1 PI
$\mathbf{H_T} = \mathbf{H_R} + \mathbf{H_O} = 10{,}5 + 8{,}1 = 18{,}6$ PI
$\mathbf{H_T} + \mathbf{V_T} = 18{,}6 + 21 = 39{,}6$ PI

**Formule 1 :** $\mathbf{H_T \leq V_T}$
$18{,}6 \leq 21$
**Formule 2 :** $\mathbf{H_T + V_T \leq 40}$ **PI**
$39{,}6 \leq 40$

Puisque les deux formules sont respectées, cette configuration d'évacuation est acceptable.

18.1

## $(H_T) > (V_T)$

**Configuration d'évacuation simple (un coude de 90° seulement).**

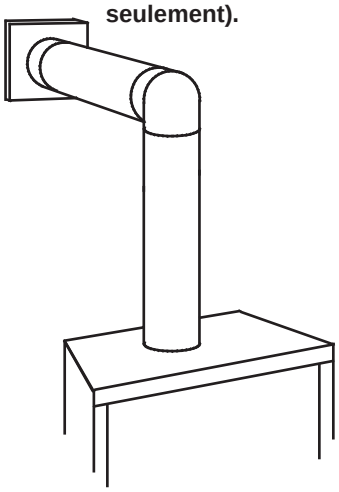

Consultez le graphique pour déterminer la course verticale nécessaire $\mathbf{V_T}$ par rapport à la course horizontale requise $\mathbf{H_T}$.

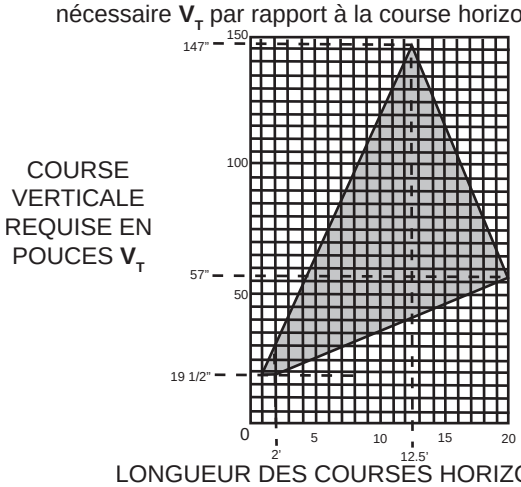


LONGUEUR DES COURSES HORIZONTALES PLUS LES DÉVIATIONS EN PIEDS $\mathbf{H_T}$

La section ombragée à l'intérieur des lignes représente des valeurs acceptables pour $\mathbf{H_T}$ et $\mathbf{V_T}$.

---

**Lorsque la configuration de l'évacuation exige plus d'un coude de 90°, les formules suivantes s'appliquent :**

**Formule 1 : $H_T \leq 4{,}2\ V_T$**

**Formule 2 : $H_T + V_T \leq 24{,}75$ pieds**

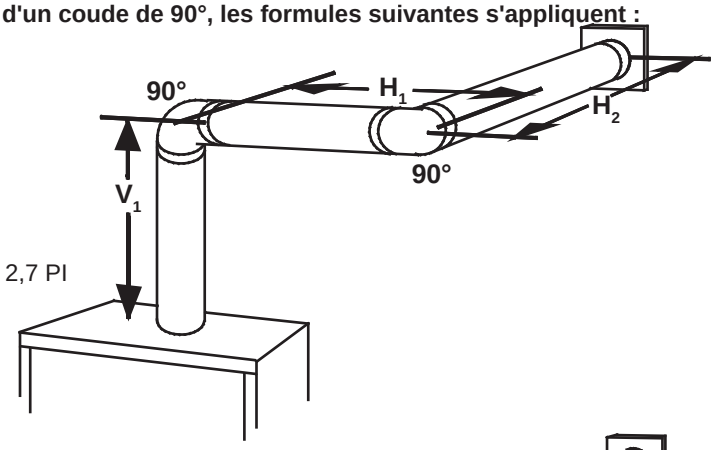


**Exemple :**

$\mathbf{V_1} = \mathbf{V_T} = 6$ PI
$\mathbf{H_1} = 3$ PI
$\mathbf{H_2} = 5$ PI
$\mathbf{H_R} = \mathbf{H_1} + \mathbf{H_2} = 3 + 5 = 8$ PI
$\mathbf{H_O} = 0{,}03$ (deux coudes 90° - 90°) = 0,03 (180° - 90°) = 2,7 PI
$\mathbf{H_T} = \mathbf{H_R} + \mathbf{H_O} = 8 + 2{,}7 = 10{,}7$ PI
$\mathbf{H_T} + \mathbf{V_T} = 10{,}7 + 6 = 16{,}7$ PI

**Formule 1 :** $\mathbf{H_T \leq 4{,}2\ V_T}$
$\mathbf{4{,}2\ V_T} = 4{,}2 \times 6 = 25{,}2$ PI
$10{,}7 \leq 25{,}2$ PI

**Formule 2 :** $\mathbf{H_T + V_T \leq 24{,}75}$ **PI**
$16{,}7 \leq 24{,}75$

Puisque les deux formules sont respectées, cette configuration d'évacuation est acceptable.

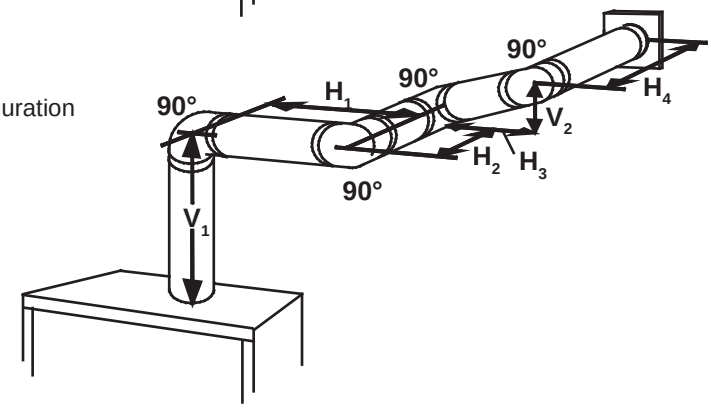


**Exemple :**

$\mathbf{V_1} = 4$ PI
$\mathbf{V_2} = 1{,}5$ PI
$\mathbf{V_T} = \mathbf{V_1} + \mathbf{V_2} = 4 + 1{,}5 = 5{,}5$ PI
$\mathbf{H_1} = 2$ PI
$\mathbf{H_2} = 1$ PI
$\mathbf{H_3} = 1$ PI
$\mathbf{H_4} = 1{,}5$ PI
$\mathbf{H_R} = \mathbf{H_1} + \mathbf{H_2} + \mathbf{H_3} + \mathbf{H_4} = 2 + 1 + 1 + 1{,}5 = 5{,}5$ PI
$\mathbf{H_O} = 0{,}03$ (quatre coudes 90° - 90°) = 0,03 (360° - 90°) = 8,1 PI
$\mathbf{H_T} = \mathbf{H_R} + \mathbf{H_O} = 5{,}5 + 8{,}1 = 13{,}6$ PI
$\mathbf{H_T} + \mathbf{V_T} = 13{,}6 + 5{,}5 = 19{,}1$ PI

**Formule 1 :** $\mathbf{H_T \leq 4{,}2\ V_T}$
$\mathbf{4{,}2\ V_T} = 4{,}2 \times 5{,}5 = 23{,}1$ PI
$13{,}6 \leq 23{,}1$

**Formule 2 :** $\mathbf{H_T + V_T \leq 24{,}75}$ **PI**
$19{,}1 \leq 24{,}75$

Puisque les deux formules sont respectées, cette configuration d'évacuation est acceptable.

**16.1_2**

## 3.8 TERMINAISON HORIZONTALE

$(H_T) \leq (V_T)$

**Configuration d'évacuation simple (un coude de 90° seulement).**

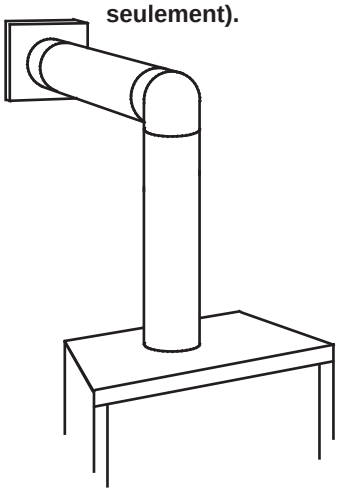

Consultez le graphique pour déterminer la course verticale nécessaire $\mathbf{V_T}$ par rapport à la course horizontale requise $\mathbf{H_T}$.

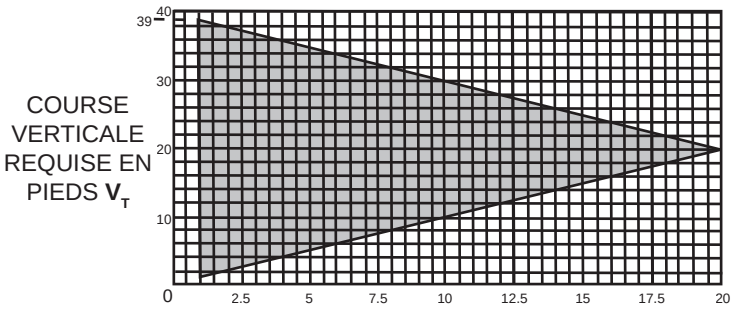


LONGUEUR DES COURSES HORIZONTALES PLUS LES DÉVIATIONS EN PIEDS $\mathbf{H_T}$

La section ombragée à l'intérieur des lignes représente des valeurs acceptables pour $\mathbf{H_T}$ et $\mathbf{V_T}$.

---

**Lorsque la configuration de l'évacuation exige plus d'un coude de 90°, les formules suivantes s'appliquent :**

**Formule 1 :** $\mathbf{H_T \leq V_T}$
**Formule 2 :** $\mathbf{H_T + V_T \leq 40}$ **pieds**

**Exemple :**
$\mathbf{V_1}$ = 3 PI
$\mathbf{V_2}$ = 8 PI
$\mathbf{V_T} = \mathbf{V_1 + V_2}$ = 3 + 8 = 11 PI
$\mathbf{H_1}$ = 2,5 PI
$\mathbf{H_2}$ = 2 PI
$\mathbf{H_R} = \mathbf{H_1 + H_2}$ = 2,5 + 2 = 4,5 PI
$\mathbf{H_O}$ = 0,03 (trois coudes 90° - 90°) = 0,03 (270° - 90°) = 5,4 PI
$\mathbf{H_T} = \mathbf{H_R + H_O}$ = 4,5 + 5,4 = 9,9 PI
$\mathbf{H_T + V_T}$ = 9,9 + 11 = 20,9 PI

**Formule 1 :** $\mathbf{H_T \leq V_T}$
$9{,}9 \leq 11$
**Formule 2 :** $\mathbf{H_T + V_T \leq 40}$ **PI**
$20{,}9 \leq 40$

Puisque les deux formules sont respectées, cette configuration d'évacuation est acceptable.

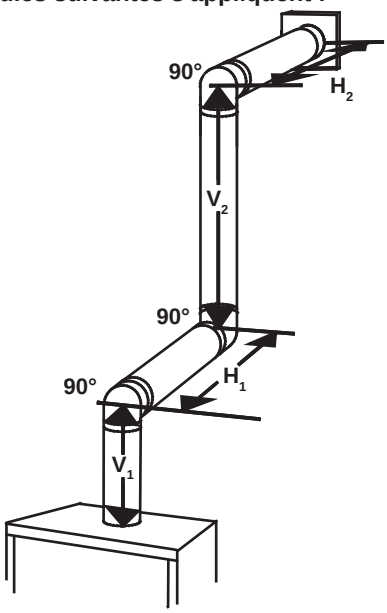


16.1A

## 3.5 CHARTE D'APPLICATION DES ÉVACUATIONS

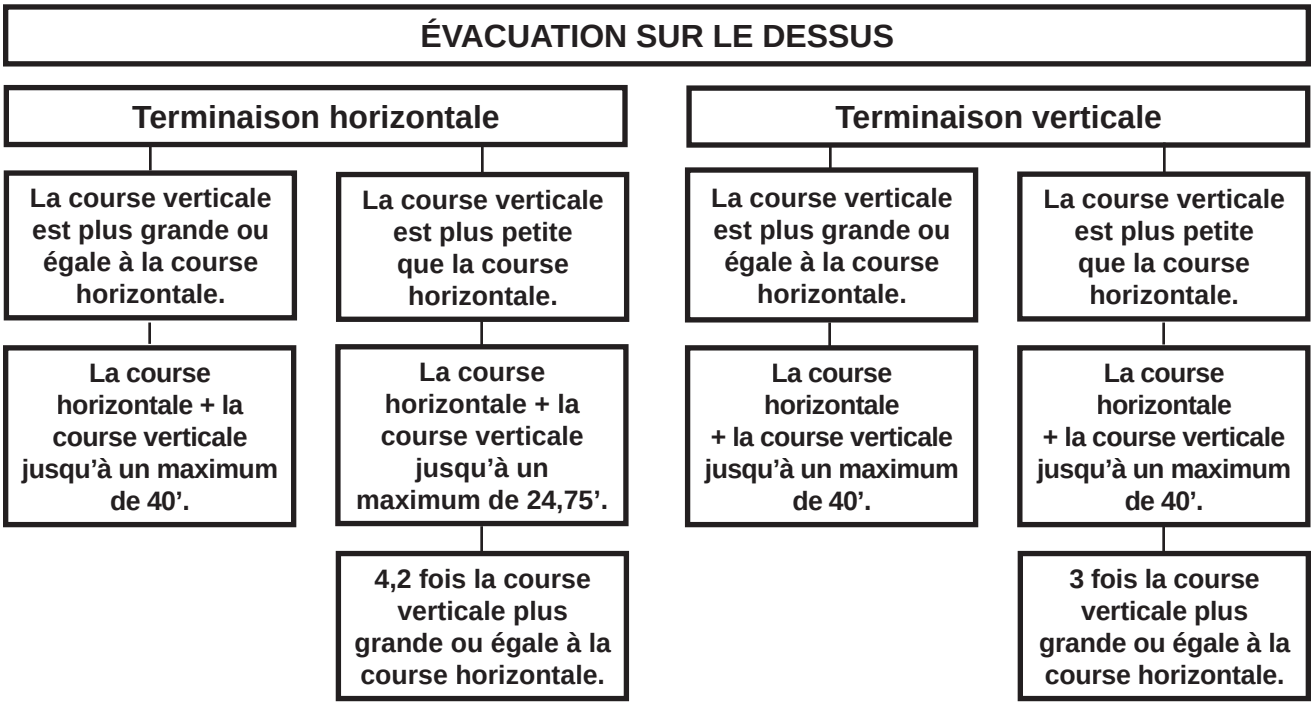


13.1

## 3.6 LÉGENDE

Les symboles suivants sont utilisés dans le calcul et les exemples d'évacuation :
> - plus grand que
≥ - plus grand ou égal à
< - plus petit que
≤ - plus petit ou égal à
$H_T$ - total de la longueur des courses horizontales (Hr) et des déviations (Ho) en pieds
$H_R$ - longueur des courses horizontales combinées en pieds
$H_O$ - facteur de la valeur d'une déviation : 0,03 (du total des degrés de déviation - 90°*) en pieds
$V_T$ - longueur des courses verticales combinées en pieds

14.1

## 3.7 VALEUR DU COUDE EN LONGUEUR D'ÉVENT

| | PIEDS | POUCES |
|---|---|---|
| 1° | 0,03 | 0,5 |
| 15° | 0,45 | 6,0 |
| 30° | 0,9 | 11,0 |
| 45° | 1,35 | 16,0 |
| 90°* | 2,7 | 32,0 |

* La première déviation de 90° a une valeur zéro et est illustrée dans la formule comme - 90°

15.1

## 3.4 EMPLACEMENTS ET DÉGAGEMENTS MINIMAUX DE LA TERMINAISON

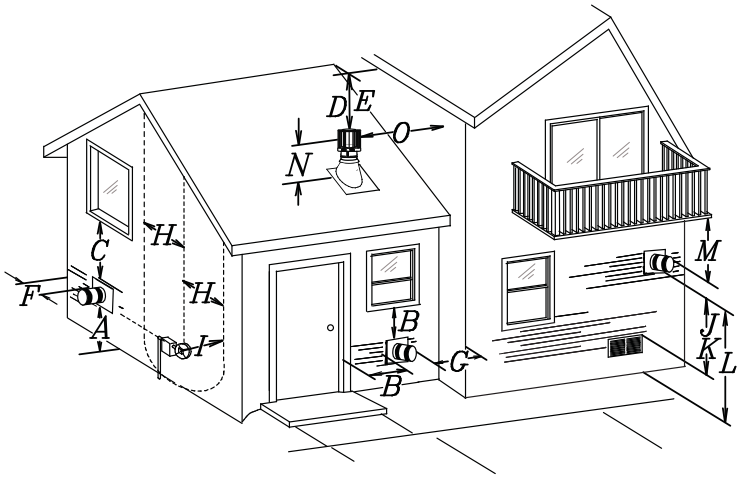


**APPLICATIONS POUR BALCON COUVERT**

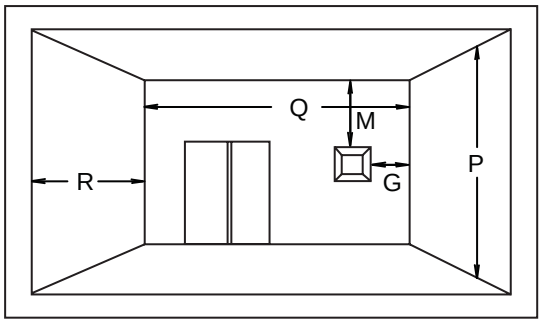


| | |
|---|---|
| $Q_{MIN}$ | = 3 pieds |
| $R_{MAX}$ | = 2 x $Q_{RÉELLE}$ |
| $R_{MAX}$ | ≤ 15 pieds |

| | INSTALLATIONS | | |
|---|---|---|---|
| | CANADA | É.-U. | |
| A | 12” | 12” | Dégagement au-dessus du sol, d’une véranda, d’une terrasse en bois ou d’un balcon. |
| B | 12” Δ | 9” Δ | Dégagement des fenêtres ou des portes qui ouvrent. |
| C | 12” * | 12” * | Dégagement des fenêtres fermées en permanence. |
| D | 18” ** | 18” ** | Dégagement vertical d’un soffite ventilé situé au-dessus de la terminaison si la distance horizontale est de 2 pieds et moins de la ligne médiane de la terminaison. |
| E | 12” ** | 12” ** | Dégagement d’un soffite non ventilé. |
| F | 0” | 0” | Dégagement des murs faisant coin extérieur. |
| G | 0” *** | 0” *** | Dégagement des murs extérieurs incombustibles faisant coin intérieur ou aux obstructions combustibles (habillage extérieur, etc.). |
| | 2” *** | 2” *** | Dégagement des murs extérieurs combustibles faisant coin intérieur ou aux obstructions combustibles (habillage extérieur, etc.). |
| H | 3’ | 3’ **** | Dégagement horizontal de chaque côté depuis la ligne verticale tirée du centre d’un ensemble de régulateur/compteur pour une distance verticale maximale de 15’. |
| I | 3’ | 3’ **** | Dégagement de l’évent du régulateur. |
| J | 12” | 9” | Dégagement d’une prise d’air deventilation non mécanique. de la maison ou d’une prise d’air de combustion de tout autre appareil. |
| K | 6’ | 3’ | Dégagement d’une prise d’air mécanique. |
| L | 7’ ‡ | 7’ **** | Dégagement au-dessus d’un trottoir ou d’une entrée pavée situés sur une propriété publique. |
| M | 12” †† | 12” **** | Dégagement sous une véranda, une terrasse en bois ou en balcon. |
| N | 16” | 16” | Dégagement au-dessus du toit. |
| O | 2’ †* | 2’ †* | Dégagement des murs adjacents, incluant les maisons voisines. |
| P | 8’ | 8’ | Le toit doit être incombustible et sans ouvertures. |
| Q | 3’ | 3’ | Voir le tableau pour les dimensions d’un mur plus large |
| R | 6’ | 6’ | Voir le tableau pour les dimensions d’un mur plus profond. La terminaison ne doit pas être installée sur quelconque mur ayant une ouverture entre la terminaison et le côté ouvert de la structure. |

Δ Pour les structures comportant trois murs et un toit, la terminaison doit être située à plus de 6 pieds sous une fenêtre s’ouvrant sur un plan horizontal.

* Recommandé afin de prévenir la formation de buée dans les fenêtres et les cassures thermiques.

** Il est recommandé d’utiliser un protecteur de chaleur et de maximiser la distance au soffite de plastique.

*** L’ensemble périscopique requiert un dégagement minimal de 18 pouces d’un mur extérieur faisant coin intérieur.

**** Ceci est une distance recommandée. Vérifiez les codes locaux pour connaître les contraintes additionnelles.

† Trois pieds au-dessus si la distance horizontale est de moins de 10 pieds.

‡ Une terminaison d’évacuation ne doit pas être installée à un endroit où elle pourrait causer une formation dangereuse de givre ou de glace sur les surfaces d’une propriété adjacente.

†† Permis seulement si la véranda ou la terrasse en bois sont complètement ouverts sur un minimum de deux côtés sous le plancher.

†* Recommandé afin d’éviter la recirculation des produits d’échappement. Vérifiez les codes locaux pour connaître les contraintes additionnelles.

## 3.3 INSTALLATIONS PARTICULIÈRES D'ÉVENTS

### 3.3.1 ENSEMBLE PÉRISCOPIQUE

**⚠ AVERTISSEMENT**

**LES DEUX PREMIERS PIEDS DU CONDUIT EXTÉRIEUR DE 7 PO DE DIAMÈTRE À PARTIR DE L'APPAREIL DOIVENT ÊTRE ENVELOPPÉS DANS UN MANCHON ISOLANT (FOURNI) DE 1 PO D'ÉPAISSEUR. ASSUREZ-VOUS QUE L'ISOLANT EST BIEN FIXÉ À L'APPAREIL, LORSQU'INSTALLÉ. PAR LA SUITE, UN DÉGAGEMENT DE 2 PO AUX MATÉRIAUX COMBUSTIBLES DOIT ÊTRE MAINTENU SUR TOUTES LES COURSES HORIZONTALES.**

Utilisez l'ensemble périscopique afin de positionner la terminaison au-dessus du niveau du sol. L'ensemble périscopique doit être installé de façon à ce que la fente d'air du bas soit située à un minimum de 12 pouces au-dessus du niveau du sol. La longueur maximale permise de l'évent est 10 pieds.

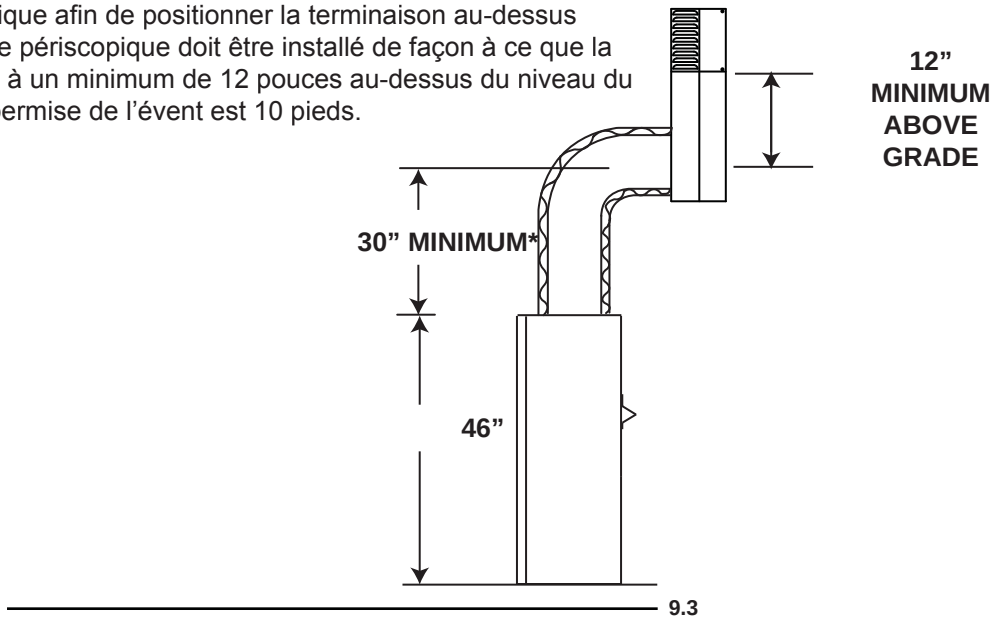


*** Les deux premiers pieds nécessitent un manchon isolant.**

## 3.2 INSTALLATIONS TYPIQUES D'ÉVENTS

**⚠ AVERTISSEMENT**

**LES DEUX PREMIERS PIEDS DU CONDUIT EXTÉRIEUR DE 7 PO DE DIAMÈTRE À PARTIR DE L'APPAREIL DOIVENT ÊTRE ENVELOPPÉS DANS UN MANCHON ISOLANT (FOURNI) DE 1 PO D'ÉPAISSEUR. ASSUREZ-VOUS QUE L'ISOLANT EST BIEN FIXÉ À L'APPAREIL, LORSQU'INSTALLÉ. PAR LA SUITE, UN DÉGAGEMENT DE 2 PO AUX MATÉRIAUX COMBUSTIBLES DOIT ÊTRE MAINTENU SUR TOUTES LES COURSES HORIZONTALES.**

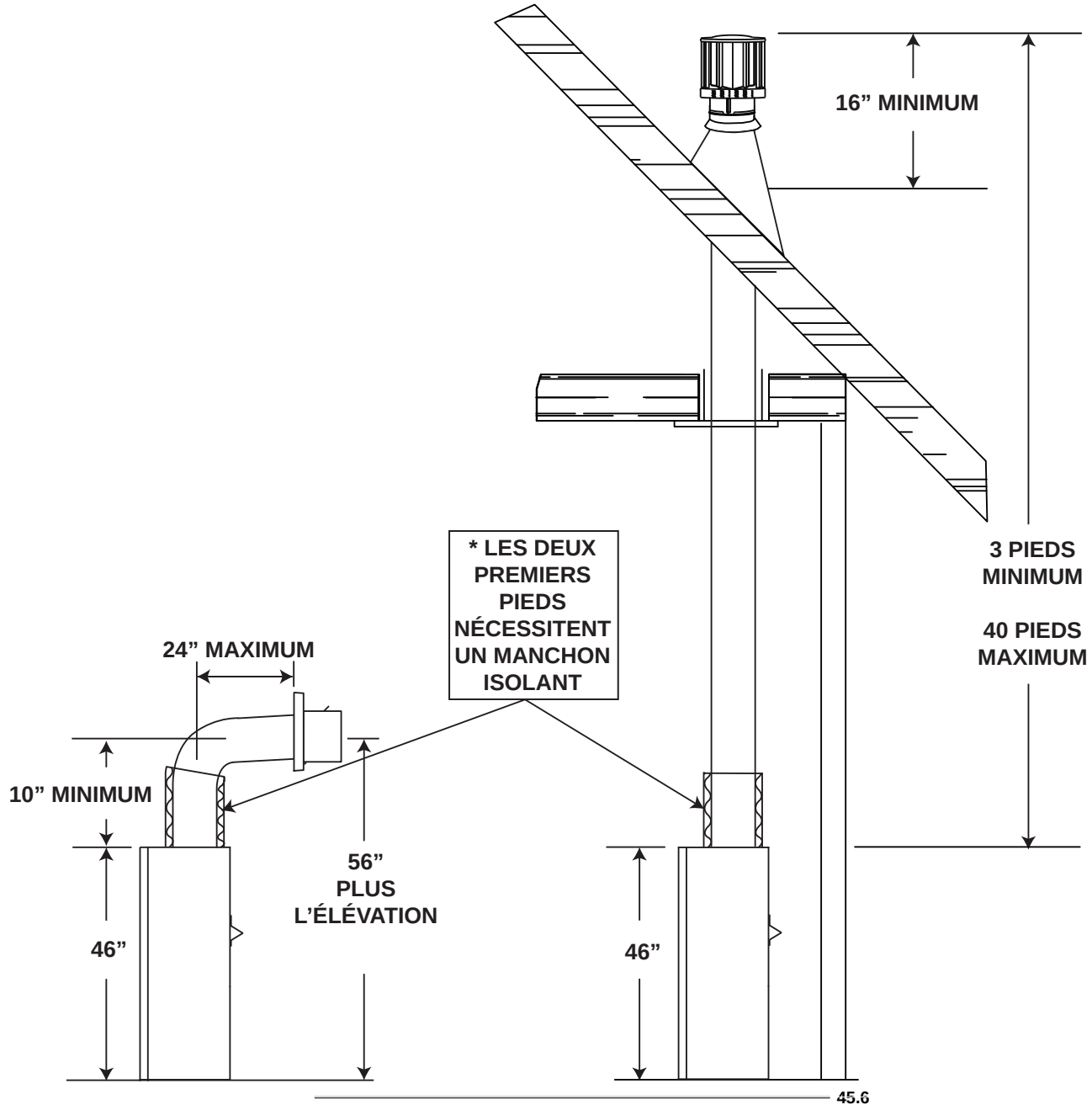


La course horizontale doit être conservée à un maximum de 20 pieds. Si une course horizontale de 20 pieds est requise, l'appareil devra avoir une élévation verticale immédiatement à la sortie de l'appareil d'un minimum de 57 pouces. Quand elle se termine verticalement, l'élévation verticale est d'un minimum de 3 pieds et d'un maximum de 40 pieds au-dessus de l'appareil.

## 3.1 LONGUEURS DES CONDUITS D'ÉVACUATION ET COMPOSANTS

Utilisez uniquement des composants d'évacuation Wolf Steel, Simpson Dura-Vent, Selkirk Direct Temp, American Metal Amerivent ou Metal-Fab. Les minimums et maximums des longueurs d'évent, pour les installations verticales et horizontales, et les emplacements des terminaisons pour les deux systèmes sont précisés dans ce manuel et doivent être respectés. Pour le Simpson Duravent, le Selkirk Direct Temp, l'American Metal Amerivent et le Metal-Fab, suivez la procédure d'installation fournie avec les composants d'évacuation.

Un adaptateur de départ est nécessaire et peut être acheté chez le fournisseur correspondant :

| PIÈCE | 4"/7" | FOURNISSEUR | SITE WEB |
|---|---|---|---|
| Duravent | W175-0053 | Wolf Steel | www.duravent.com |
| Amerivent | 4DSC-N2 | American Metal | www.americanmetalproducts.com |
| Direct Temp | 4DT-AAN | Selkirk | www.selkirkcorp.com |
| SuperSeal | 4DNA | Metal-Fab | www.mtlfab.com |

*** Pour le Simpson Dura-Vent, le Selkirk Direct Temp, l'American Metal Amerivent et le Metal-Fab, suivez la procédure d'installation qui se trouve sur le site Web de votre fournisseur.**

Pour les systèmes d'évents dont le conduit intérieur d'évacuation possède déjà des joints scellés, seuls les joints du conduit extérieur de prise d'air doivent être scellés avec un scellant de silicone rouge à haute température (RTV). Ce même scellant peut être utilisé sur les joints des conduits intérieurs et extérieurs de tous les autres systèmes d'évents approuvés à l'exception du raccordement du conduit d'évacuation à la buse du foyer qui doit être scellé avec le scellant noir à haute température Mill Pac. Le scellant à haute température doit être commandé séparément.

Lorsque vous utilisez des composants d'évacuation Napoléon®, n'utilisez que des composants flexibles/rigides d'évacuation Wolf Steel ltée conjointement avec les ensembles de terminaison suivants : les ensembles de terminaison murale **GD222R**, ou l'ensemble de terminaison pour toit de pente 1/12 à 7/12 **GD110**, l'ensemble de terminaison pour toit de pente 8/12 à 12/12 **GD111**, l'ensemble de terminaison pour toit plat **GD112** ou l'ensemble périscopique **GD201** (pour pénétration des murs sous le niveau du sol). Lorsque vous utilisez des conduits flexibles, conjointement avec les différentes terminaisons, utilisez l'ensemble d'évents de 5 pieds **GD220** ou l'ensemble d'évents de 10 pieds **GD330**.

**Pour une performance optimale de l'appareil et une apparence optimale des flammes, gardez la longueur des évents et le nombre de coudes au minimum. La prise d'air de la terminaison extérieure doit demeurer dégagée en tout temps. Vérifiez la prise d'air de la terminaison au moins une fois l'an pour vous assurer qu'elle n'est pas obstruée ni endommagée.**
**Ne combinez pas de composants rigides ou flexibles ni de composants d'évacuation provenant de fabricants différents.**

Ces ensembles d'évents permettent soit une évacuation verticale, soit une évacuation horizontale de l'appareil. La course horizontale doit être conservée à un maximum de 20 pieds. La hauteur totale permise pour un évent vertical est de 40 pieds. Lorsque vous utilisez des composants flexibles, le nombre maximal de raccordements est de deux horizontalement ou trois verticalement (excluant les raccordements à l'appareil et à la section de terminaison).

Toutes les courses horizontales de l'évent peuvent avoir une élévation de 0" par pied. Toutefois, pour une performance optimale, toutes les courses horizontales devraient avoir une élévation minimale de 1/4" par pied lorsque vous utilisez des composants flexibles d'évacuation. Afin d'assurer un fonctionnement sécuritaire et adéquat de l'appareil, vous devez observer les instructions d'évacuation à la lettre.

Une terminaison ne doit pas être installée directement au-dessus d'un trottoir ou d'une entrée pavée, située entre deux maisons unifamiliales et servant aux deux maisons. Les codes ou réglementations locaux peuvent exiger des dégagements différents. Ne laissez pas le conduit intérieur se tasser contre les courses horizontales ou verticales et les coudes. Gardez-le tendu. Pour que le fonctionnement soit sécuritaire, un espace vide de 1 ¼" est requis tout autour, entre le conduit intérieur et le conduit extérieur.

# 3.0 ÉVACUATION

**⚠ AVERTISSEMENT**

**RISQUE D'INCENDIE. CONSERVEZ LES DÉGAGEMENTS NÉCESSAIRES AU CONDUIT D'ÉVENT ET À L'APPAREIL.**

**SI LE SYSTÈME D'ÉVENT EST FOURNI AVEC DES ESPACEURS, LES COURSES HORIZONTALES ET VERTICALES DU SYSTÈME DOIVENT ÊTRE SUPPORTÉES À TOUS LES 3 PIEDS. UTILISEZ DES SUPPORTS OU DES ATTACHES INCOMBUSTIBLES ÉQUIVALENTS AFIN DE MAINTENIR LE DÉGAGEMENT AUX MATÉRIAUX COMBUSTIBLES. UTILISEZ L'ENSEMBLE DE SUPPORT MURAL WOLF STEEL W010-0370 OU DES SUPPORTS INCOMBUSTIBLES ÉQUIVALENTS AFIN DE CONSERVER LE DÉGAGEMENT MINIMAL AUX MATÉRIAUX COMBUSTIBLES POUR LES COURSES VERTICALES ET HORIZONTALES. DES ESPACEURS SONT FIXÉS AU CONDUIT INTÉRIEUR À INTERVALLES PRÉDÉTERMINÉS AFIN DE GARDER UN ESPACE VIDE AVEC LE CONDUIT EXTÉRIEUR. POUR QUE LE FONCTIONNEMENT SOIT SÉCURITAIRE, UN ESPACE VIDE EST REQUIS. UN ESPACEUR EST REQUIS AU DÉBUT, AU MILIEU ET À LA FIN DE CHAQUE COUDE AFIN DE MAINTENIR CET ESPACE VIDE. N'ENLEVEZ PAS CES ESPACEURS.**

**CET APPAREIL UTILISE UN SYSTÈME DE CONDUITS DE 4" POUR L'ÉVACUATION ET DE 7" POUR LA PRISE D'AIR.**
**Veuillez consulter la section qui correspond à votre installation.**

Afin d'assurer un fonctionnement sécuritaire et adéquat de l'appareil, vous devez observer les instructions d'évacuation à la lettre. Un changement à la longueur verticale minimale de l'évacuation pourrait entraîner des problèmes d'allumage du brûleur et/ou des accumulations de carbone. Sous des configurations d'évacuation extrêmes, allouez de 5 à 15 minutes pour que la flamme se stabilise après l'allumage. Prévoyez un moyen d'inspecter visuellement le raccord des évents à l'appareil après que ce dernier a été installé. Utilisez un espaceur coupe-feu, un protecteur de conduit d'évacuation ou un écran thermique de grenier lorsque les murs intérieurs, le plancher ou le plafond sont traversés.

**NOTE ; Si, pour une raison quelconque, le système d'évents de prise d'air est démonté, réinstallez-le selon les instructions fournies dans l'installation initiale.**

**7.1A**

## 2.3 INFORMATION GÉNÉRALE

**POUR VOTRE SATISFACTION, CE FOYER A ÉTÉ MIS À L'ESSAI POUR CONFIRMER SON FONCTIONNEMENT ET SA QUALITÉ !**

| APPAREIL | | |
|---|---|---|
| | **GN** | **PL** |
| Altitude (PI) | 0 - 4 500 | 0 - 4 500 |
| Débit maximal (BTU/H) | 26 000 | 26 000 |
| Rendement maximal à régime continu (BTU/H) | 16 150 | 16 150 |
| Efficacité (souf. allumée) | 62 % | 62 % |
| Pression minimale d'alimentation en gaz | 4,5" de colonne d'eau | 11" de colonne d'eau |
| Pression maximale d'alimentation en gaz | 7" de colonne d'eau | 13" de colonne d'eau |
| Pression au collecteur (lorsque le gaz circule) | 3,5" de colonne d'eau | 10" de colonne d'eau |

Lorsque l'appareil est installé à des élévations dépassant 4 500 pieds, et en l'absence de recommandations spécifiques de l'autorité compétente locale, l'indice certifié du débit à haute altitude devra être réduit au taux de 4 % pour chaque 1 000 pieds supplémentaires.

Cet appareil peut être installé dans une maison mobile installée en permanence dans les endroits où les codes locaux l'autorisent.

Cet appareil ne doit fonctionner qu'avec le gaz spécifié sur la plaque d'homologation. Cet appareil ne peut être converti à un autre type de gaz à moins d'utiliser un ensemble de conversion certifié. Aucune alimentation électrique externe (110 volts ou 24 volts) n'est requise pour le fonctionnement du système.

Les bruits causés par l'expansion et la contraction lors des cycles de chauffage et de refroidissement sont tout à fait normaux et il faut s'y attendre. Le changement de l'apparence de la flamme de « H » à « LO » est plus apparent pour le gaz naturel que pour le propane.

**<u>NOTE :</u> L'emballage de protection sur les pièces plaquées s'enlève mieux lorsque l'assemblage est à température ambiante ou lorsqu'il est chauffé avec un séchoir à cheveux ou une autre source de chaleur similaire.**

## 2.4 INFORMATION SUR LA PLAQUE D'HOMOLOGATION

**<u>INSTALLATEUR :</u> Il est de votre responsabilité de cocher les cases appropriées sur la plaque d'homologation correspondant au modèle, au type d'évacuation et au type de gaz de l'appareil.**

Pour l'emplacement de la plaque d'homologation,voir la section « VUE D'ENSEMBLE DE L'INSTALLATION ».

Cette illustration est à titre de référence seulement. Consultez la plaque d'homologation pour obtenir l'information précise.

ECHANTILLON

L'installation doit se conformer aux codes locaux. En l'absence de codes locaux, l'installation doit être conforme au Code d'installation du gaz naturel et du propane CSA B149.1 au Canada ou au National Fuel Gas Code, ANSI Z223.1/ NFPA 54 aux États-Unis. Cet appareil convient pour installation dans une maison mobile si l'installation est conforme aux normes actuelles pour les maisons mobiles équipées au gaz CAN/CSA Z240 SÉRIE MM au Canada ou selon les normes ANSI Z223.1 et NFPA 54 aux États-Unis.

Tant que les distances requises pour les dégagements aux matériaux combustibles sont respectées, le meilleur endroit pour un appareil est le centre de la maison, car ceci permet une meilleure utilisation de la chaleur fournie. L'emplacement des fenêtres, des portes et la circulation dans la pièce où se trouve l'appareil devront être pris en considération. Si possible, vous devriez choisir un emplacement où le système d'évent peut passer à travers la maison sans avoir à découper des solives de plancher ou de toit.

NATIONAL FIREPLACE INSTITUTE
NFI
CERTIFIED
www.nficertified.org

Nous suggérons que nos appareils au gaz soient installés et que l'entretien soit effectué par des professionnels certifiés par le National Fireplace Institute® (NFI) comme spécialiste du gaz NFI.

Si l'appareil est installé directement sur un tapis, sur une surface de vinyle ou tout autre revêtement de plancher combustible autre que le bois, l'appareil devra être monté sur un panneau continu de métal ou de bois se prolongeant sur toute la largeur et la profondeur.

Certains appareils ont une soufflerie ou un ensemble de deux souffleries optionnel. Si la soufflerie ou l'ensemble de deux souffleries optionnel est installé, la boîte de dérivation doit être branchée au circuit électrique et mise à la terre conformément aux codes locaux. Utilisez la version courante du Code canadien de l'électricité CSA C22.1 au Canada ou le National Electrical Code ANSI/NFPA 70 aux États-Unis.

4.1A

## 2.1 DIMENSIONS

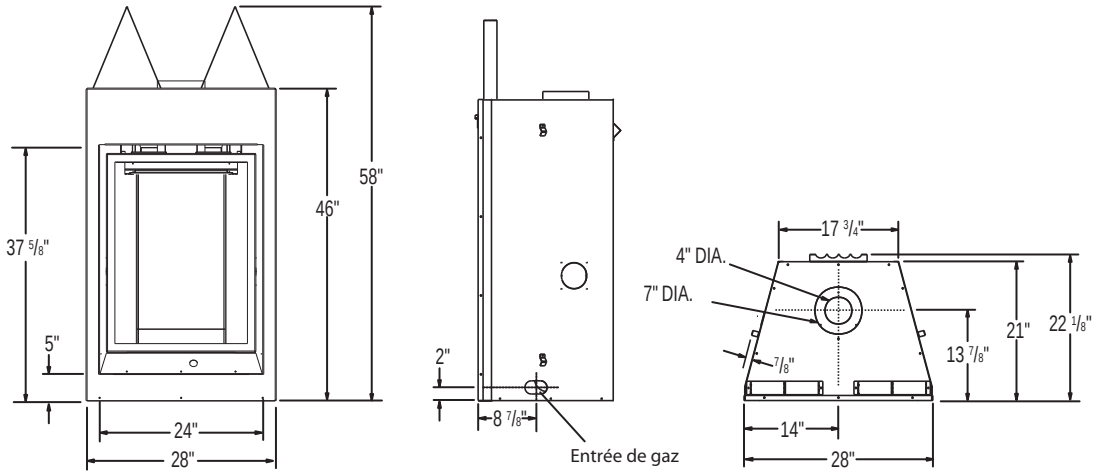


## 2.2 INSTRUCTIONS GÉNÉRALES

**⚠ AVERTISSEMENT**

**ALLUMEZ TOUJOURS LA VEILLEUSE, QUE CE SOIT POUR LA PREMIÈRE FOIS OU LORSQUE L'APPROVISIONNEMENT EN GAZ EST ÉPUISÉ, AVEC LA PORTE VITRÉE OUVERTE OU RETIRÉE.**

**PRÉVOYEZ UN ACCÈS SUFFISANT POUR ENTRETENIR ET OPÉRER L'APPAREIL. ASSUREZ-VOUS D'UNE QUANTITÉ SUFFISANTE D'AIR DE VENTILATION.**

**N'OBSTRUEZ JAMAIS L'OUVERTURE DE L'APPAREIL.**

**LES OBJETS PLACÉS DEVANT L'APPAREIL DOIVENT ÊTRE GARDÉS À UNE DISTANCE D'AU MOINS 48" DE LA FACE VITRÉE DE L'APPAREIL.**

**LES SURFACES AUTOUR ET SURTOUT AU-DESSUS DE L'APPAREIL PEUVENT DEVENIR CHAUDES. NE TOUCHEZ PAS L'APPAREIL QUAND IL FONCTIONNE.**

**RISQUE D'INCENDIE OU D'EXPLOSION.**

**LES PRESSIONS ÉLEVÉES ENDOMMAGERONT LA SOUPAPE. L'ALIMENTATION EN GAZ DOIT ÊTRE DÉBRANCHÉE PENDANT LES ESSAIS DE PRESSION DE CE SYSTÈME LORSQUE LES PRESSIONS D'ESSAI EXCÈDENT ½ LB/PO² (3,5 KPA). FERMEZ LA SOUPAPE D'ARRÊT MANUELLE PENDANT TOUT ESSAI DE PRESSION DU SYSTÈME D'ALIMENTATION EN GAZ LORSQUE LA PRESSION EST DE ½ LB/PO² (3,5 KPA) OU MOINS.**

**N'UTILISEZ QUE LES ACCESSOIRES OPTIONNELS ET LES PIÈCES DE RECHANGE APPROUVÉS PAR WOLF STEEL POUR CET APPAREIL. L'UTILISATION D'ACCESSOIRES NON LISTÉS (SOUFFLERIE, PORTES, PERSIENNES, MOULURES, COMPOSANTS DE GAZ, COMPOSANTS D'ÉVACUATION, ETC.) POURRAIT ÊTRE NON SÉCURITAIRE ET ANNULERA LA GARANTIE ET LA CERTIFICATION.**

**CET APPAREIL AU GAZ DEVRAIT ÊTRE INSTALLÉ ET ENTRETENU PAR UN INSTALLATEUR QUALIFIÉ** en se conformant aux codes locaux. Les pratiques d'installation peuvent varier d'une région à l'autre. Il est donc important de connaître les normes spécifiques qui s'appliquent à votre région. Par exemple dans l'état du Massachusetts:

- Ce produit doit être installé par un plombier certifié ou un installateur pour le gaz lorsque installé dans le Commonwealth du Massachusetts.
- Le registre de l'appareil doit être enlevé ou bloqué en le soudant en position ouverte avant d'installer un encastré ou un ensemble de bûches à gaz.
- La soupape d'arrêt doit être un robinet à gaz avec une poignée en T.
- Le raccord flexible ne doit pas mesurer plus que 36 pouces.
- Un détecteur de monoxyde de carbone est requis dans toutes les pièces contenant des appareils alimentés au gaz.
- L'appareil n'est pas approuvé pour installation dans une chambre à coucher ou une salle de bain à moins d'être un appareil avec

# 2.0 INTRODUCTION

## ⚠ AVERTISSEMENT

- **CET APPAREIL EST CHAUD LORSQU'IL FONCTIONNE ET PEUT CAUSER DE GRAVES BRÛLURES EN CAS DE CONTACT.**
- **TOUTE MODIFICATION APPORTÉE À CET APPAREIL OU AUX CONTRÔLES PEUT ÊTRE DANGEREUX ET EST INTERDIT.**
- Ne faites pas fonctionner l'appareil avant d'avoir lu et compris les instructions d'opération. Omettre d'utiliser l'appareil selon les instructions d'opération pourrait causer un incendie ou des blessures.
- Risque d'incendie ou d'asphyxie. Ne faites pas fonctionner l'appareil avec la vitre retirée.
- Ne branchez pas la soupape à du courant 110 volts.
- Risque de brûlures. L'appareil doit être éteint et refroidi avant d'effectuer un entretien.
- N'installez pas de composants endommagés ou incomplets ni des composants substituts.
- Risque de coupures et d'éraflures. Portez des gants protecteurs et des lunettes de sécurité lors de l'installation. Les bordures des pièces de métal peuvent être coupantes.
- Ne brûlez pas de bois ou autres matériaux dans cet appareil.
- Les enfants et les adultes devraient être informés des dangers que posent les températures de surface élevées et se tenir à distance afin d'éviter des brûlures ou que leurs vêtements ne s'enflamment.
- Les jeunes enfants doivent être supervisés attentivement lorsqu'ils sont dans la même pièce que l'appareil. Les jeunes enfants et autres personnes sont sujets aux brûlures accidentelles. Une barrière de protection est recommandée si des individus à risque se trouvent dans la maison. Afin de restreindre l'accès à l'appareil, installez une barrière de protection ajustable pour garder les jeunes enfants ou autres personnes à risque hors de la pièce et loin des surfaces chaudes.
- Les vêtements et autres matériaux combustibles ne doivent pas être posés sur l'appareil ou à proximité.
- En raison des températures élevées, l'appareil devrait être placé loin des endroits passants et loin des meubles et des rideaux.
- Assurez-vous de disposer de mesures de sécurité adéquates pour empêcher les jeunes enfants de toucher aux surfaces chaudes.
- Même une fois que l'appareil est éteint, la vitre et/ou le pare-étincelles demeureront chauds pendant un temps prolongé.
- Consultez votre détaillant local de foyer pour connaître les grillages de sécurité et les écrans offerts pour protéger les enfants des surfaces chaudes. Ces grillages de sécurité et ces écrans doivent être fixés au plancher.
- Les grillages de sécurité ou écrans enlevés pour faire l'entretien devront être remis en place avant d'utiliser l'appareil.
- Cet appareil est un appareil à gaz ventilé. Ne brûlez pas de bois ou autres matériaux dans cet appareil.
- Il est primordial de garder propres les compartiments de contrôle, les brûleurs, la soufflerie, les bouches d'air de l'appareil ainsi que le système d'évacuation. L'appareil et son système d'évacuation doivent être inspectés avant la première utilisation et au moins une fois l'an par un spécialiste en entretien. Un entretien plus fréquent pourrait être nécessaire en raison des peluches provenant des tapis, literie, etc. L'emplacement de l'appareil doit être gardé libre de tous matériaux combustibles, essence ou autres liquides et vapeurs inflammables.
- Cet appareil ne devra être modifié en aucun cas.
- Cet appareil ne doit pas être raccordé au conduit d'une cheminée desservant un autre appareil de chauffage à combustible solide.
- N'utilisez pas cet appareil si une partie quelconque a été submergée. Contactez immédiatement un technicien de service qualifié pour inspecter l'appareil et pour remplacer toute pièce du système de contrôle et du contrôle du gaz qui aurait été submergée.
- Ne pas opérer l'appareil lorsque la porte vitrée est enlevée, fissurée ou brisée. Le remplacement de la vitre devra être effectué par un technicien de service certifié ou qualifié.
- Ne frappez pas et ne claquez pas la porte vitrée de appareil.
- Lorsque l'appareil est muni de portes d'évacuation de pression, elles doivent demeurer fermées pendant le fonctionnement de l'appareil afin d'empêcher les gaz de combustion contenant du monoxyde de carbone de s'infiltrer dans la maison.
- Seules les portes/façades certifiées pour cet appareil peuvent être utilisées avec cet appareil.
- Gardez les matériaux d'emballage hors de la portée des enfants et mettez ces matériaux au rebut de façon sécuritaire. Comme tous les emballages de plastique, ces matériaux ne sont pas des jouets et doivent demeurer hors de la portée des enfants et des bébés.
- Comme dans le cas de tout appareil à combustion, il est recommandé de faire inspecter et entretenir votre appareil régulièrement. De même, installez un détecteur de monoxyde de carbone dans la pièce pour vous protéger, ainsi que votre famille, contre les intoxications.
- Assurez-vous de respecter les dégagements aux matériaux combustibles lorsque vous installez un manteau ou des tablettes au-dessus de l'appareil. Les téléviseurs et autres composants électroniques soumis à des températures élevées peuvent fondre, se déformer, se décolorer et entraîner des défaillances prématurées de ces appareils.
- Cet appareil utilise et requiert un thermocouple à action rapide. Remplacez uniquement par un thermocouple à action rapide de Wolf Steel ltée.

**3.1C**

# 1.0 VUE D'ENSEMBLE DE L'INSTALLATION

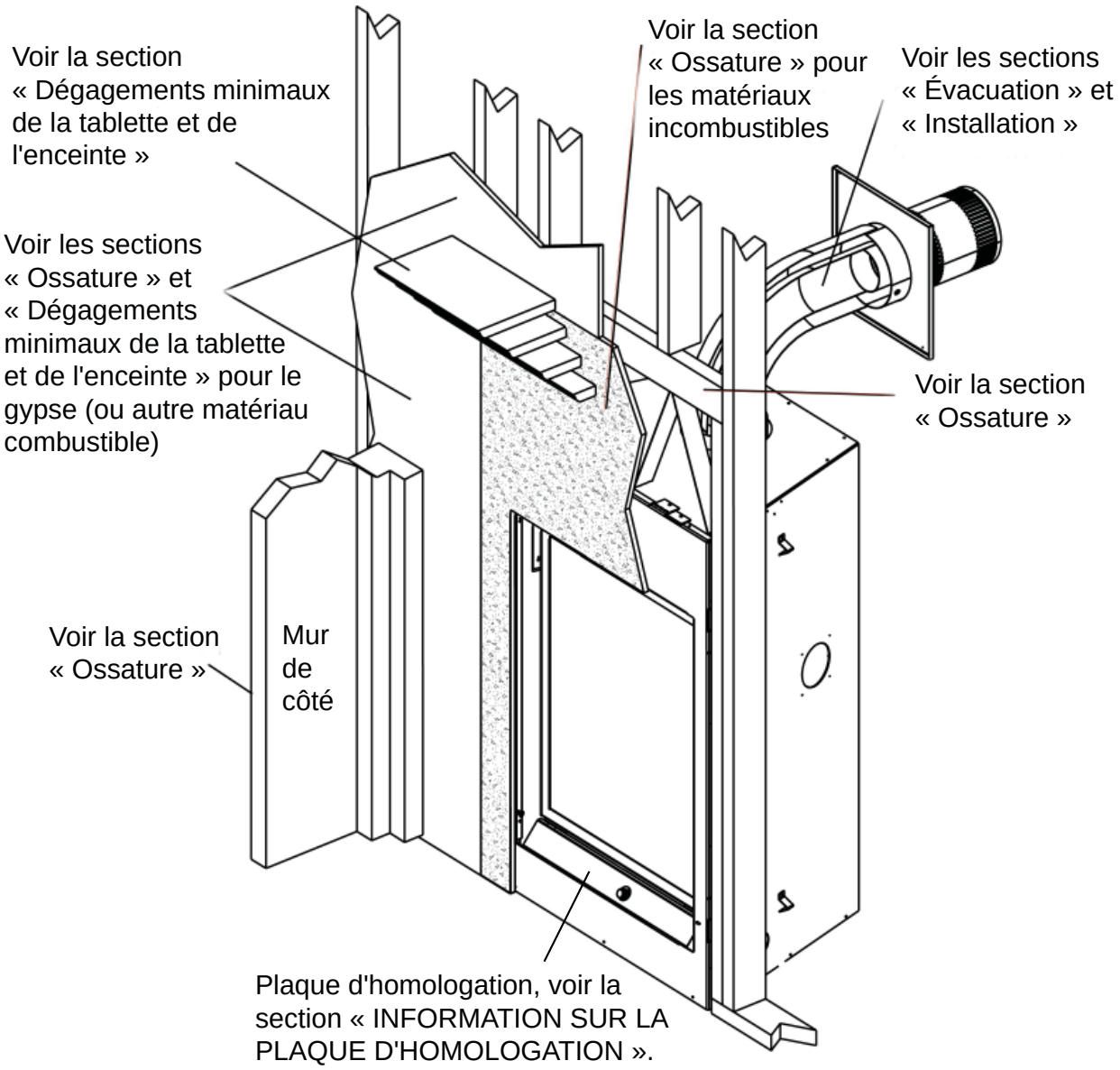


**<u>NOTE :</u> Les modifications, autres qu'éditoriales, sont indiquées par une ligne verticale dans la marge.**

# TABLE DES MATIÈRES


| | | |
|---|---|---|
| **1.0** | **VUE D'ENSEMBLE DE L'INSTALLATION** | **3** |
| **2.0** | **INTRODUCTION** | **4** |
| 2.1 | DIMENSIONS | 5 |
| 2.2 | INSTRUCTIONS GÉNÉRALES | 5 |
| 2.3 | INFORMATION GÉNÉRALE | 7 |
| 2.4 | INFORMATION SUR LA PLAQUE D'HOMOLOGATION | 7 |
| **3.0** | **ÉVACUATION** | **8** |
| 3.1 | LONGUEURS DES CONDUITS D'ÉVACUATION ET COMPOSANTS | 9 |
| 3.2 | INSTALLATIONS TYPIQUES D'ÉVENTS | 10 |
| 3.3 | INSTALLATIONS PARTICULIÈRES D'ÉVENTS | 11 |
| 3.3.1 | ENSEMBLE PÉRISCOPIQUE | 11 |
| 3.4 | EMPLACEMENTS ET DÉGAGEMENTS MINIMAUX DE LA TERMINAISON | 12 |
| 3.5 | CHARTE D'APPLICATION DES ÉVACUATIONS | 13 |
| 3.6 | LÉGENDE | 13 |
| 3.7 | VALEUR DU COUDE EN LONGUEUR D'ÉVENT | 13 |
| 3.8 | TERMINAISON HORIZONTALE | 14 |
| 3.9 | TERMINAISON VERTICALE | 16 |
| **4.0** | **INSTALLATION** | **18** |
| 4.1 | PROTECTION DU MUR ET DU PLAFOND | 18 |
| 4.1.1 | INSTALLATION HORIZONTALE | 19 |
| 4.1.2 | INSTALLATION VERTICALE | 19 |
| 4.2 | UTILISATION DE COMPOSANTS FLEXIBLES D'ÉVACUATION | 20 |
| 4.2.1 | INSTALLATION DE LA TERMINAISON HORIZONTALE | 20 |
| 4.2.2 | INSTALLATION DE LA TERMINAISON VERTICALE | 21 |
| 4.2.3 | RACCORDEMENT DES ÉVENTS À L'APPAREIL | 22 |
| 4.3 | UTILISATION DE COMPOSANTS RIGIDES D'ÉVACUATION | 22 |
| 4.3.1 | INSTALLATION DE LA TERMINAISON HORIZONTALE | 22 |
| 4.3.2 | INSTALLATION ÉTENDUE DE LA TERMINAISON HORIZONTALE | 22 |
| 4.3.3 | INSTALLATION DE LA TERMINAISON VERTICALE | 23 |
| 4.4 | BRANCHEMENT DU GAZ | 24 |
| 4.5 | INSTALLATION DANS UNE MAISON MOBILE | 25 |
| **5.0** | **OSSATURE** | **26** |
| 5.1 | DÉGAGEMENTS MINIMAUX AUX MATÉRIAUX COMBUSTIBLES | 28 |
| 5.2 | DÉGAGEMENTS MINIMAUX AUX ENCEINTES COMBUSTIBLES | 29 |
| 5.3 | DÉGAGEMENTS MINIMAUX DE LA TABLETTE | 31 |
| **6.0** | **FINITIONS** | **32** |
| 6.1 | ENLÈVEMENT DE LA PORTE / INSTALLATION | 32 |
| 6.2 | SUPPORT DE TRANSPORT | 33 |
| 6.3 | MISE EN PLACE DU BOL, DU GRILLAGE ET DES ROCHES | 33 |
| 6.4 | INSTALLATION DE LA FAÇADE AFK82/RFK82 | 34 |
| **7.0** | **SCHÉMA DE CÂBLAGE / BRANCHEMENT ÉLECTRIQUE** | **35** |
| 7.1 | BRANCHEMENT ÉLECTRIQUE | 35 |
| 7.1.1 | BRANCHEMENT PAR CÂBLE | 35 |
| 7.1.2 | SCHÉMA | 35 |
| **8.0** | **FONCTIONNEMENT** | **36** |
| 8.1 | DISPOSITION GÉNÉRALE DE LA TÉLÉCOMMANDE | 36 |
| 8.2 | FONCTIONNEMENT DE L'APPAREIL | 36 |
| 8.3 | FONCTIONNEMENT DE LA TÉLÉCOMMANDE | 36 |
| 8.4 | AFFICHEUR DE TEMPÉRATURE | 37 |
| 8.5 | THERMOSTAT DE PIÈCE | 37 |
| 8.6 | THERMOSTAT INTELLIGENT | 37 |
| 8.7 | HAUTEUR DE LA FLAMME | 37 |
| 8.8 | VITESSE DE LA SOUFFLERIE | 38 |
| 8.9 | FONCTION SÉCURITÉ-ENFANTS | 38 |
| 8.10 | FONCTION AUXILIAIRE | 38 |
| 8.11 | PILE FAIBLE / DÉRIVATION MANUELLE | 39 |
| 8.12 | EN CAS DE PANNE DE COURANT | 39 |
| 8.13 | MODULE DE CONTRÔLE DE LA SOUFFLERIE | 39 |
| 8.14 | SOUFFLERIE À MINUTERIE | 39 |
| **9.0** | **INSTRUCTIONS DE FONCTIONNEMENT** | **40** |
| **10.0** | **RÉGLAGES** | **41** |
| 10.1 | ÉTRANGLEMENT DES ÉVENTS VERTICAUX | 41 |
| 10.2 | RÉGLAGE DE LA VEILLEUSE | 41 |
| 10.3 | RÉGLAGE DU VENTURI | 42 |
| 10.4 | CARACTÉRISTIQUES DE LA FLAMME | 42 |
| **11.0** | **ENTRETIEN** | **43** |
| 11.1 | ENLÈVEMENT DU BOL ET DU BRÛLEUR | 43 |
| 11.2 | PANNEAU DÉCORATIF / ENLÈVEMENT DE LA BASE | 44 |
| 11.3 | INSTALLATION DE LA PILE DU MODULE D'ALLUMAGE | 45 |
| 11.4 | REMPLACEMENT DE LA SOUFFLERIE | 45 |
| 11.5 | REMPLACEMENT DE LA LUMIÈRE DE VEILLE | 46 |
| 11.6 | REMPLACEMENT DE LA VITRE / PORTE | 46 |
| 11.7 | SOIN DE LA VITRE | 47 |
| 11.8 | SOINS DES PIÈCES PLAQUÉES | 47 |
| **12.0** | **RECHANGES** | **48** |
| **13.0** | **GUIDE DE DÉPANNAGE** | **51** |
| **14.0** | **GARANTIE** | **54** |
| **15.0** | **HISTORIQUE D'ENTRETIEN** | **55** |

**INSTALLATEUR : LAISSEZ CE MANUEL AVEC L'APPAREIL.**
**PROPRIÉTAIRE : CONSERVEZ CE MANUEL POUR CONSULTATION ULTÉRIEURE.**

NAPOLEON®
FOYERS DE QUALITÉ

# INSTRUCTIONS D'INSTALLATION ET D'OPÉRATION

HOMOLOGUÉ SELON LES NORMES NATIONALES CANADIENNES ET AMÉRICAINES CSA 2.33 ET ANSI Z21.88 POUR LES APPAREILS DE CHAUFFAGE À GAZ VENTILÉS.

CERTIFIÉ POUR LE CANADA ET LES ÉTATS-UNIS SELON LES MÉTHODES ANSI/CSA.

## GD82NT-T
**GAZ NATUREL**

## GD82PT-T
**PROPANE**

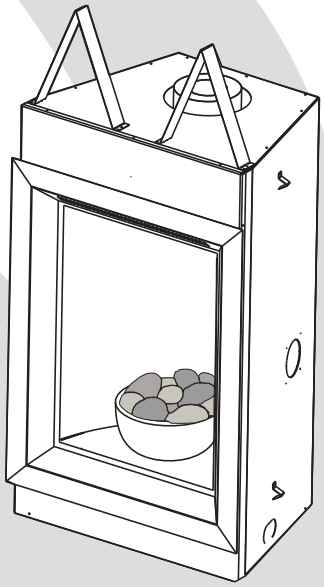

## CONSIGNES DE SÉCURITÉ

**AVERTISSEMENT**

**Si ces instructions ne sont pas suivies à la lettre, un incendie ou une explosion pourraient s'ensuivre, causant des dommages matériels, des blessures corporelles ou des pertes de vie.**

**- N'entreposez pas et n'utilisez pas d'essence ou autres liquides et vapeurs inflammables à proximité de cet appareil ou tout autre appareil.**
**- QUE FAIRE SI VOUS DÉTECTEZ UNE ODEUR DE GAZ :**
- **N'allumez aucun appareil.**
- **Ne touchez à aucun interrupteur électrique; n'utilisez aucun téléphone dans votre immeuble.**
- **Appelez immédiatement votre fournisseur de gaz d'un téléphone voisin. Suivez ses instructions.**
- **Si vous ne pouvez pas rejoindre votre fournisseur de gaz, appelez le service des incendies.**

**- L'installation et l'entretien doivent être faits par un installateur qualifié, une agence d'entretien ou le fournisseur.**

**Cet appareil peut être installé comme équipement d'origine (OEM) dans une maison préfabriquée (É.-U. seulement) ou une maison mobile. Son installation doit être effectuée en respectant les directives du fabricant et le Manufactured Home Construction and Safety Standard, Title 24 CFR, Part 3280, aux États-Unis, ou les normes actuelles pour les maisons mobiles, CAN/CSA Z240 SÉRIE MM, au Canada.**

**Cet appareil ne doit fonctionner qu'avec le type de gaz spécifié sur la plaque d'homologation. Un ensemble de conversion est fourni avec l'appareil.**

**AVERTISSEMENT**

**LA VITRE CHAUDE CAUSERA DES BRÛLURES.**

**NE PAS TOUCHER LA VITRE AVANT QU'ELLE AIT REFROIDI.**

**NE JAMAIS LAISSER LES ENFANTS TOUCHER LA VITRE.**

*APPOSEZ L'ÉTIQUETTE DU NUMÉRO DE SÉRIE DU CARTON*

N° de série XXXXXX000000
N° DE MODÈLE

HPBA Hearth, Patio & Barbecue Association

Système de qualité certifié ISO 9001-2008

Intertek

Wolf Steel Ltd., 24 Napoleon Rd., Barrie, ON, L4M 0G8 Canada /
103 Miller Drive, Crittenden, Kentucky, USA, 41030
Téléphone 705-721-1212 • Télécopieur 705-722-6031 • www.napoleonfoyers.com • ask@napoleon.on.ca

10,00$

1.28A

W415-0769 / A / 02.02.11