INSTALLER: LEAVE THIS MANUAL WITH THE APPLIANCE.
CONSUMER: RETAIN THIS MANUAL FOR FUTURE REFERENCE.
YOU MUST BE 18 YEARS OF AGE TO OPERATE THIS APPLIANCE.

NAPOLEON®
QUALITY FIREPLACES

INSTALLATION AND OPERATING INSTRUCTIONS

CERTIFIED UNDER CANADIAN AND AMERICAN NATIONAL STANDARDS: ULC/ORD-C 627.1 / UL1370

WMFE1, WMFE2, WMFE3 & WMFE4

ETHANOL DECORATIVE APPLIANCE

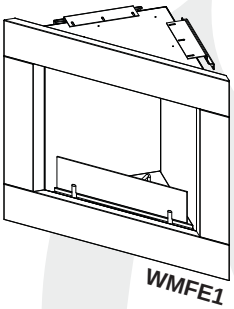

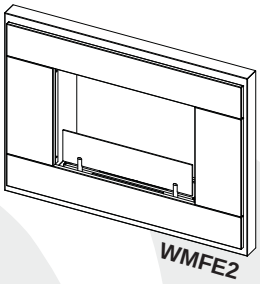

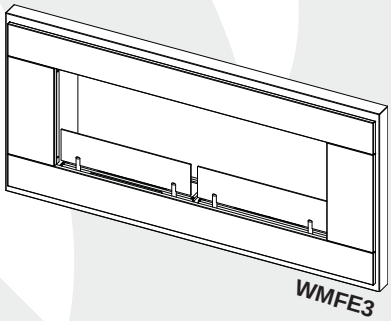

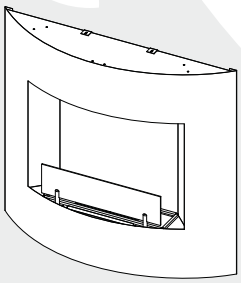

CERTIFIED FOR CANADA AND UNITED STATES USING ANSI/CSA METHODS.

SAFETY INFORMATION

⚠ WARNING

If the information in these instructions are not followed exactly, a fire or explosion may result causing property damage, personal injury or loss of life.

- Do not store or use gasoline or other flammable vapors and liquids in the vicinity of this or any other appliance.

This appliance may be installed as an OEM installation in manufactured home (USA only) or mobile home and must be installed in accordance with the manufacturer's instructions and the Manufactured Home Construction and Safety Standard, Title 24 CFR, Part 3280, in the United States or the Standard for Installation in Mobile Homes, CAN/CSA Z240 MH, in Canada.

⚠ WARNING

HOT GLASS WILL CAUSE BURNS.

DO NOT TOUCH GLASS UNTIL COOLED.

NEVER ALLOW CHILDREN TO TOUCH GLASS.

APPLY SERIAL NUMBER LABEL FROM CARTON

Serial No. XXXXXX000000
MODEL NO.

HPBA Hearth, Patio & Barbecue Association

GO GREEN ECO FRIENDLY TECHNOLOGY

Quality System Certified To ISO 9001-2008

C US

Wolf Steel Ltd., 24 Napoleon Rd., Barrie, ON, L4M 0G8 Canada /
103 Miller Drive, Crittenden, Kentucky, USA, 41030
Phone (705)721-1212 • Fax (705)722-6031 • www.napoleonfireplaces.com • ask@napoleonproducts.com

$10.00 **1.32A**

W415-0958 / C / 03.01.12

TABLE OF CONTENTS

1.0	INSTALLATION OVERVIEW	3
2.0	**INTRODUCTION**	**4**
2.1	DIMENSIONS	5
2.1.1	WMFE1 (CORNER)	5
2.1.2	WMFE2 (SQUARE)	5
2.1.3	WMFE3 (LINEAR)	5
2.1.4	WMFE4 (CONVEX)	5
2.2	GENERAL INSTRUCTIONS	6
2.3	GENERAL INFORMATION	6
2.4	RATING PLATE INFORMATION	6
3.0	**LOCATING APPLIANCE**	**7**
4.0	**INSTALLATION**	**8**
4.1	MINIMUM CLEARANCE TO COMBUSTIBLES	8
4.2	INSTALLING THE APPLIANCE	9
4.2.1	WMFE1	9
4.2.2	WMFE2, WMFE3 AND WMFE4	10
5.0	**FINISHING**	**11**
5.1	BURN POT / BURNER INSTALLATION	11
5.1.1	WMFE1	11
5.1.2	WMFE2, WMFE3 AND WMFE4	11
5.2	GLASS FENDER INSTALLATION	12
5.3	WARNING PLATE LOCATION	12
6.0	**OPERATING INSTRUCTIONS**	**13**
6.1	FILLING THE BURNER / BURN POT	13
6.1.1	WMFE1	13
6.1.2	WMFE2, WMFE3 AND WMFE4	14
6.2	IGNITION	15
6.3	EXTINGUISHING THE FLAME	15
6.3.1	WMFE1	15
6.3.2	WMFE2, WMFE3 AND WMFE4	16
7.0	**MAINTENANCE**	**16**
7.1	CARE OF STAINLESS STEEL	16
8.0	**REPLACEMENT PARTS**	**17**
9.0	**TROUBLESHOOTING**	**18**
10.0	**WARRANTY**	**19**
11.0	**SERVICE HISTORY**	**20**

<u>NOTE:</u> Changes, other than editorial, are denoted by a vertical line in the margin.

1.0 INSTALLATION OVERVIEW

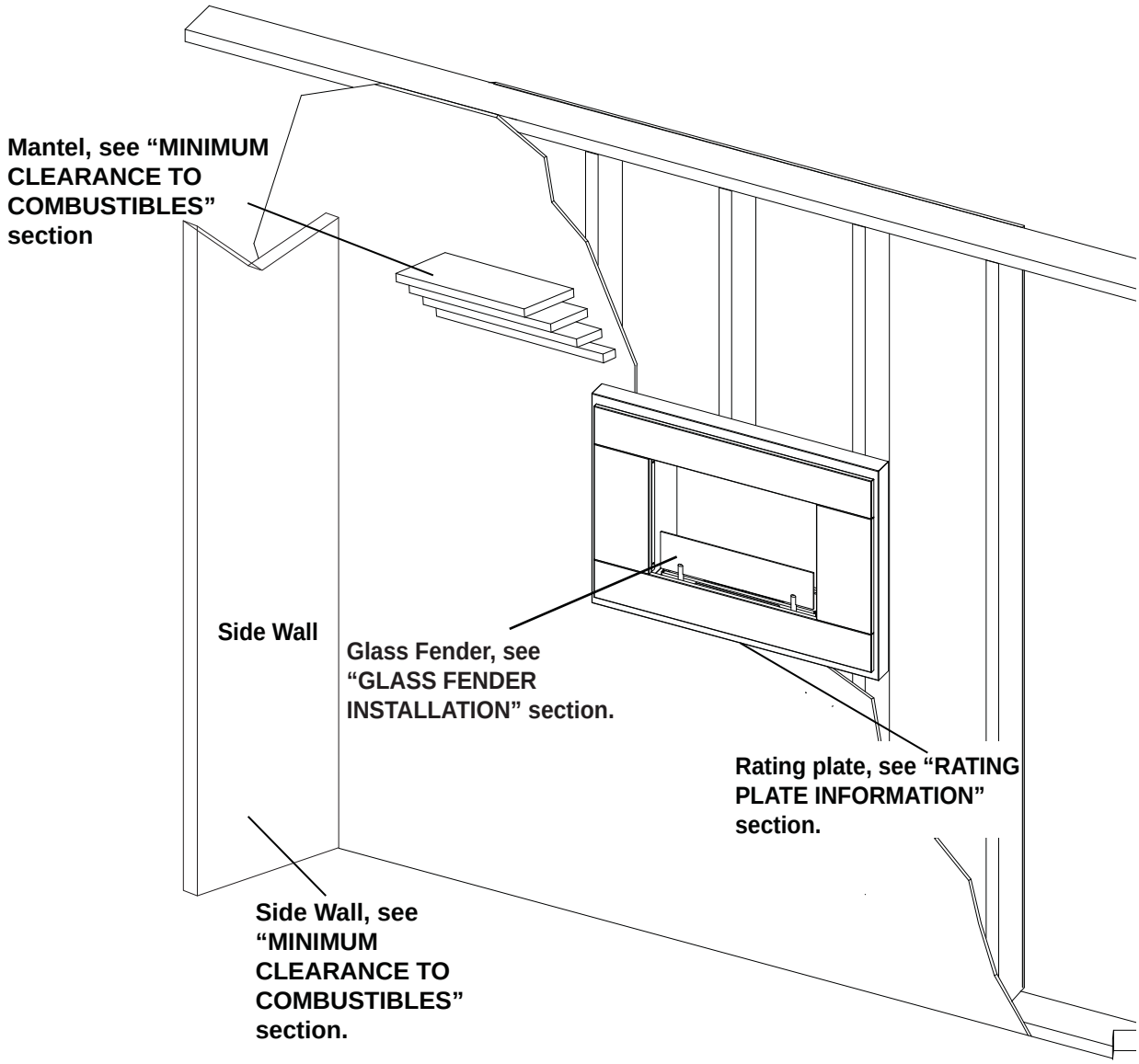

2.0 INTRODUCTION

⚠ WARNING

- **THIS APPLIANCE IS HOT WHEN OPERATED AND CAN CAUSE SEVERE BURNS IF CONTACTED**
- You must be 18 years of age to operate this appliance.
- Do not operate appliance before reading and understanding operating instructions. Failure to operate appliance according to operating instructions could cause fire or injury.
- Do not install damaged, incomplete or substitute components.
- Do not burn wood or other materials in this appliance.
- Young children should be carefully supervised when they are in the same room as the appliance. Toddlers, young children and others may be susceptible to accidental contact burns. A physical barrier is recommended if there are at risk individuals in the house. To restrict access to an appliance, install an adjustable safety gate to keep toddlers, young chidlren and other at risk individuals out of the room and away from hot surfaces.
- Clothing and other flammable material should not be placed on or near the appliance.
- Due to high temperatures, the appliance should be located out of traffic and away from furniture and draperies.
- Insure that you have incorporated adequate safety measures to protect infants/toddlers from touching hot surfaces.
- Even after the appliance is out, the glass and/or screen will remain hot for an extended period of time.
- Under no circumstances should the appliance be modified.
- Keep the packaging material out of reach of children and dispose of the material in a safe manner. As with all plastic bags, these are not toys and should be kept away from children and infants.
- Do not use outdoors.
- Never locate appliance where it may fall into a bathtub or other water container.
- Insure clearances to combustibles are maintained when building a mantel or shelves above the appliance. Elevated temperatures on the wall or in the air above the appliance can cause melting, discolouration or damage to decorations, a T.V. or other electronic components.
- Do not drink Ethanol.
- Do not operate while intoxicated.
- Always keep a fire extinguisher (type ABC) near the appliance.
- Do not smoke while filling the appliance burn pot.
- Risk of Explosion
- Never use any fuel other than the fuels specifically identified for use in the appliance. Never use gasoline.
- Never refill appliance fuel reservoir when appliance is operating or still hot.
- Never use appliance in areas where flammable vapours or gas may be present.
- Never store or transport the fuel in other than a metal or plastic container that is acceptable for use with the specified fuel in accordance with the Consumer Chemicals and Containers Regulations and is the original container for the specified fuel.
- Never store fuel in the same location as the appliance.
- Risk of Indoor Air Pollution - Use appliance only in well-ventilated areas and with doors of adjacent room open. People with breathing problems should consult a physician before using the appliance.
- Do not use appliance to heat or boil water or use as a cooking appliance.
- Do not use in a room with oxygen tanks in use.
- The appliance should not be used in a small room where less than 5.7 m^3 (200ft^3) of air space is provided for each 1000 Btu per hour. Do not use the appliance in a bathroom, a room where sleeping accommodation is provided or any other small room.
- The appliance should be inspected before use.
- The appliance area must be kept clear and free from combustible materials, gasoline and other flammable vapours and liquids other than those specified for use with this appliance.
- Keep an A, B, C fire extinguisher readily available when using this appliance.

3.18A

2.1 DIMENSIONS

2.1.1 WMFE1 (CORNER)

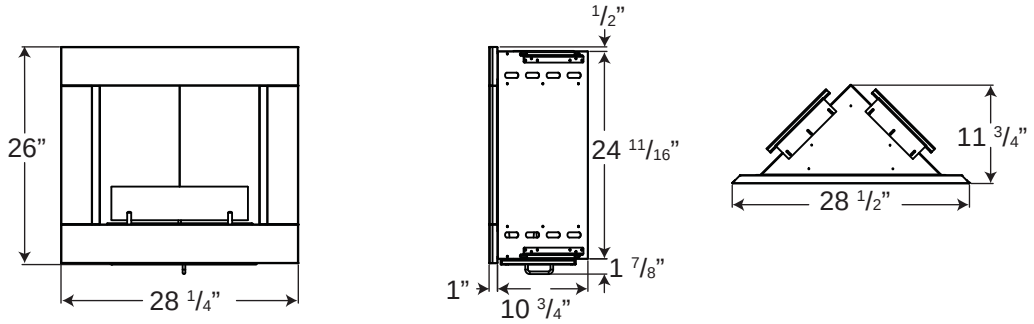

2.1.2 WMFE2 (SQUARE)

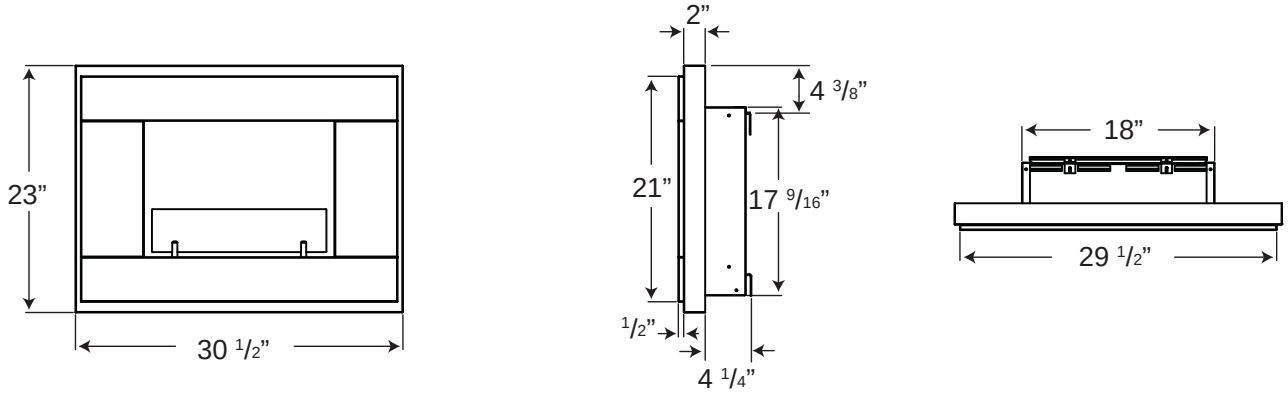

2.1.3 WMFE3 (LINEAR)

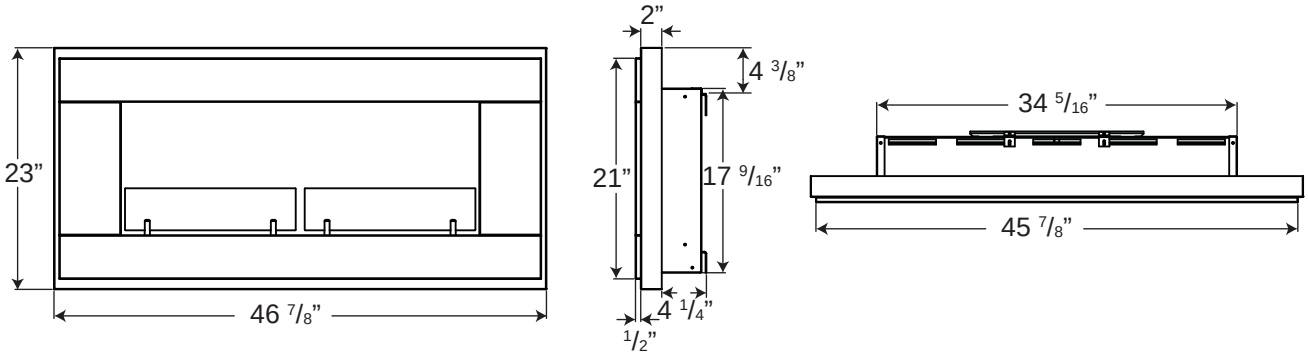

2.1.4 WMFE4 (CONVEX)

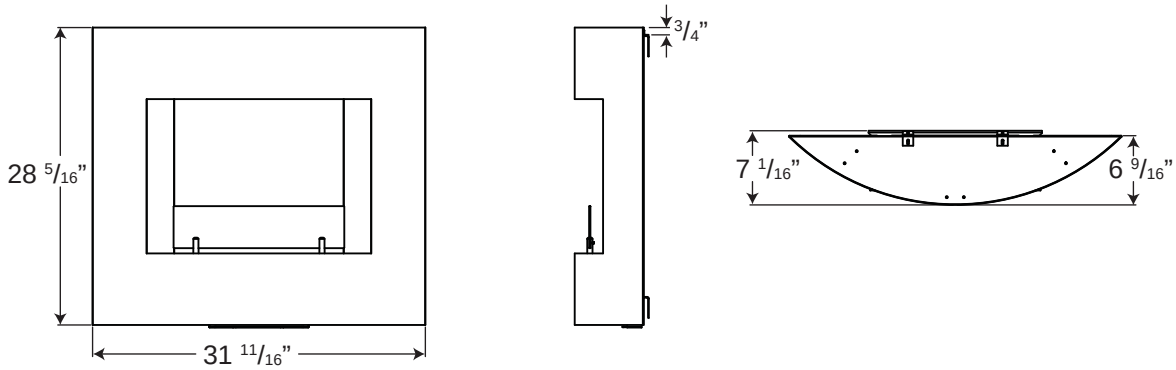

2.2 GENERAL INSTRUCTIONS

⚠ WARNING

PROVIDE ADEQUATE CLEARANCE FOR SERVICING AND OPERATING THE APPLIANCE.

PROVIDE ADEQUATE VENTILATION.

NEVER OBSTRUCT THE FRONT OPENING OF THE APPLIANCE.

OBJECTS PLACED IN FRONT OF THE APPLIANCE MUST BE KEPT A MINIMUM OF 36” FROM THE FRONT FACE OF THE UNIT.

SURFACES AROUND AND ESPECIALLY ABOVE THE APPLIANCE CAN BECOME HOT. AVOID CONTACT WHEN THE APPLIANCE IS OPERATING.

FIRE RISK. EXPLOSION HAZARD.

USE ONLY WOLF STEEL APPROVED REPLACEMENT PARTS WITH THIS APPLIANCE. USING NON-LISTED COMPONENTS COULD RESULT IN A SAFETY HAZARD AND WILL VOID THE WARRANTY AND CERTIFICATION.

4.9

2.3 GENERAL INFORMATION

⚠ WARNING

NEVER USE ANY OTHER FUEL OTHER THAN THE FUELS SPECIFICALLY IDENTIFIED FOR USE IN THIS APPLIANCE.

USE DENATURED ETHANOL (ETHYL ALCOHOL) FUEL ONLY.

NEVER USE GELLED ETHANOL FUELS. ONLY LIQUID FUELS ARE TO BE USED.

RATES AND EFFICIENCIES

	WMFE1	WMFE2	WMFE3	WMFE4
MAX INPUT (BTU/hr	10,000	5,000	10,000	5,000
EFFICIENCY	99%	99%	99%	99%
BURNER CAPACITY /litres	**3 X 0.3**	**1.5**	**2 X 1.5**	**1.5**
MAX BURN TIME(hr)	**2**	**3**	**3**	**3**

2.4 RATING PLATE INFORMATION

This illustration is for reference only. Refer to the rating plate on the appliance for accurate information.

CERTIFIED UNDER / HOMOLOGUÉ SELON LES NORMES / ZERTIFIZIERT NACH : ULC/ORD-C627.1-2008, ULC 1370 UNVENTED ETHYL ALCOHOL FUEL BURNING DECORATIVE APPLIANCES / APPAREILS DÉCORATIFS NON VENTILÉS, ALIMENTÉS À L'ALCOOL ÉTHYLIQUE / UNBELÜFTETES DEKORATIVES GERÄT ZUR VERBRENNUNG VON ETHYLALKOHOL

USE DENATURED ETHANOL FUEL ONLY.
WARNING: THIS APPLIANCE HAS NOT BEEN TESTED FOR USE WITH GLASS DOORS. TO REDUCE THE RISK OF FIRE OR INJURY, DO NOT INSTALL GLASS DOORS.
DO NOT USE AN APPLIANCE INSERT OR OTHER PRODUCTS NOT SPECIFIED FOR USE WITH THE PRODUCT.
SEE INSTALLATION AND OPERATING INSTRUCTIONS FOR THIS MODEL.
MINIMUM CLEARANCE TO COMBUSTIBLE MATERIALS:

WMFE	**1**	**2,3,4**
BACK	2”	1/2”
BOTTOM	6”	2”
SIDES	0”	12”
CEILING / MANTEL	18”	18”
FRONT	36”	36”

SERIAL NUMBER / NO. DE SÉRIE:

WMFE

CERTIFIED FOR / CERTIFIÉ POUR / ZUGELASSEN FÜR CANADA / USA

	1	2	3	4
WMFE	■	■	■	■

UTILISEZ DE L'ALCOOL DÉNATURÉ SEULEMENT.
ATTENTION: CET APPAREIL N'A PAS ÉTÉ TESTÉ POUR UNE UTILISATION AVEC DES PORTES VITRÉES. AFIN DE RÉDUIRE LE RISQUE D'INCENDIE OU DE BLESSURE, VEUILLEZ NE PAS INSTALLER DE PORTES VITRÉES.
N'UTILISEZ PAS D'APPAREIL ENCASTRABLE OU TOUT AUTRE PRODUIT NON INDIQUÉ POUR UTILISATION AVEC LE PRODUIT.
CONSULTEZ LES INSTRUCTIONS D'INSTALLATION ET D'UTILISATION POUR CE MODÈLE.
DÉGAGEMENTS MINIMAUX DES MATÉRIAUX COMBUSTIBLES:

WMFE	**1**	**2,3,4**
ARRIÈRE	2”	1/2”
DESSOUS	6”	2”
CÔTÉS	0”	12”
PLAFOND / MANTEAU	18”	18”
FAÇADE	36”	36”

NUR DENATURIERTES ETHANOL VERWENDEN.
WARNUNG: DIESES GERÄT IST NICHT FÜR DEN BETRIEB MIT GLASTÜREN GETESTET.
ZUR VERRINGERUNG VON BRAND- ODER VERLETZUNGSGEFAHR KEINE GLASTÜREN INSTALLIEREN.
KEINEN GERÄTEEINSATZ ODER ANDERE PRODUKTE VERWENDEN, DIE NICHT ZUR VERWENDUNG MIT DIESEM PRODUKT VORGESEHEN SIND. SIEHE INSTALLATIONS- UND BEDIENUNGS-ANLEITUNGEN FÜR DIESES MODELL.
MINDESTABSTAND ZU BRENNBAREN MATERIALIEN EINHALTEN:

WMFE	**1**	**2,3,4**
RÜCKSEITE	5,1 cm	1,3 cm
UNTERSEITE	15,2 cm	5,1 cm
SEITEN	0 cm	30,5 cm
DECKE / KAMINSIMS	47,7 cm	45,7 cm
VORDERSEITE	91.4 cm	91.4 cm

WOLF STEEL LTD.
24 NAPOLEON ROAD, BARRIE, ON, L4M 4Y4 CANADA

W385-0552

SAMPLE

3.0 LOCATING APPLIANCE

⚠ WARNING
DUE TO HIGH TEMPERATURES, THIS APPLIANCE SHOULD BE LOCATED OUT OF TRAFFIC. KEEP COMBUSTIBLE MATERIALS SUCH AS FURNITURE, PILLOWS, BEDDING, PAPERS, CLOTHES AND CURTAINS AT LEAST 36" FROM THE FRONT OF THE APPLIANCE.
NEVER LOCATE THIS APPLIANCE WHERE IT MAY FALL INTO A BATHTUB OR OTHER WATER CONTAINER.
WEAR SAFETY GLOVES AND SAFETY GLASSES FOR PROTECTION DURING INSTALLATION AND MAINTENANCE.
TO PREVENT CONTACT WITH SAGGING OR LOOSE INSULATION, THE APPLIANCE MUST NOT BE INSTALLED AGAINST VAPOR BARRIER OR EXPOSED INSULATION. LOCALIZED OVERHEATING COULD OCCUR AND A FIRE COULD RESULT.
DO NOT EXPOSE THE APPLIANCE TO THE ELEMENTS (SUCH AS RAIN, ETC.)
APPLIANCE MUST BE ANCHORED ON A SOLID PERMANENT WALL.
CHECK REGULARLY THAT THE APPLIANCE REMAINS FIRMLY ANCHORED.
INSTALL IN AN AREA WITH LIMITED/RESTRICTED ACCESS TO CHILDREN AND PETS.
ALL CLEARANCES TO COMBUSTIBLES MUST BE MAINTAINED.
THIS APPLIANCE MUST BE INSTALLED IN A WELL VENTILATED AND EASILY ACCESSIBLE AREA FOR EASE OF FILLING, IGNITION AND EXTINGUISHING OF THE APPLIANCE.

4.0 INSTALLATION

4.1 MINIMUM CLEARANCE TO COMBUSTIBLES

	WMFE1	WMFE2, WMFE3, WMFE4
SIDES	0"	12"
BACK	2"	1/2"
TOP	18" to mantel	18" to mantel
TOP	18" to ceiling	18" to ceiling
FRONT	36"	36"
BOTTOM	6"	2"

WMFE1

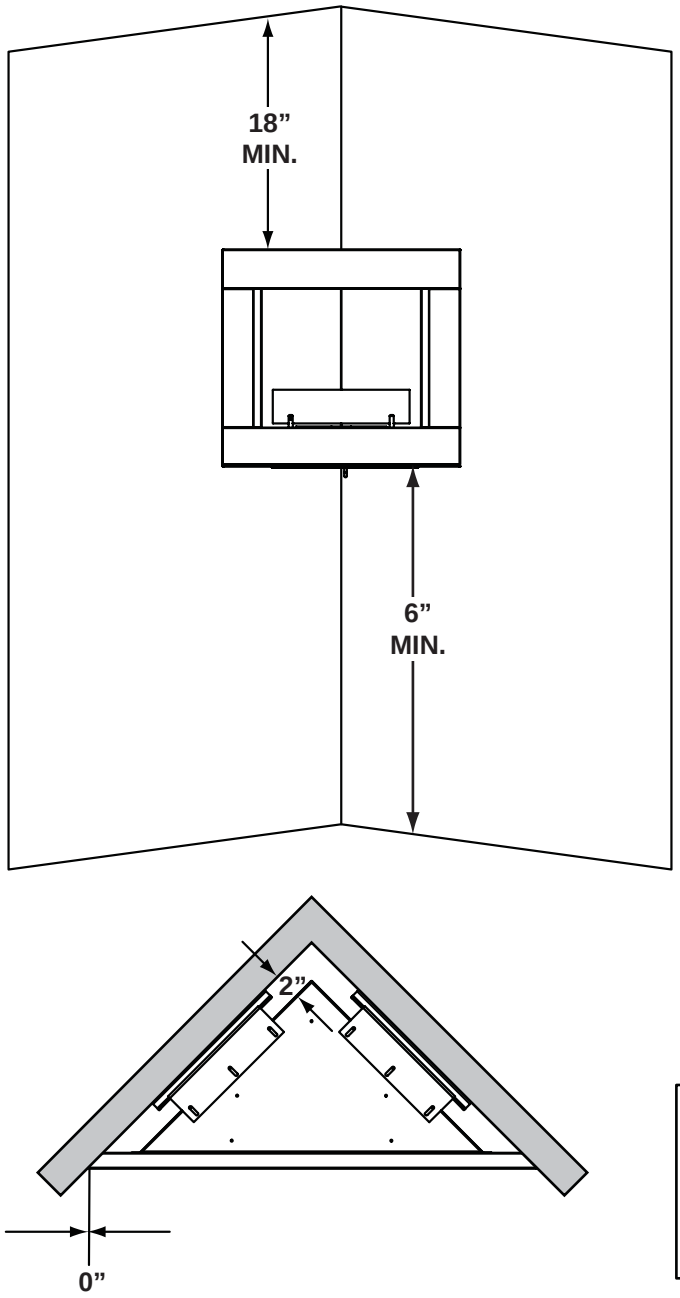

WMFE2, WMFE3, WMFE4

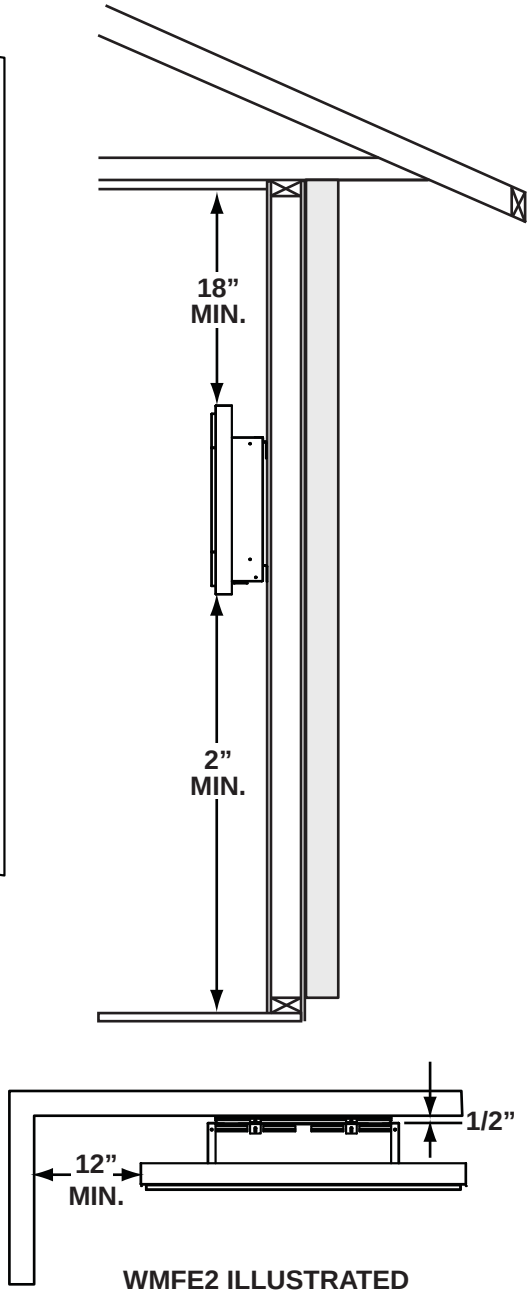

WMFE2 ILLUSTRATED

4.2 INSTALLING THE APPLIANCE

4.2.1 WMFE1

NOTE: Wood screws are provided for securing to wooden studs or framework. Use the appropriate anchors for cement, stone or drywall (hardware not supplied).

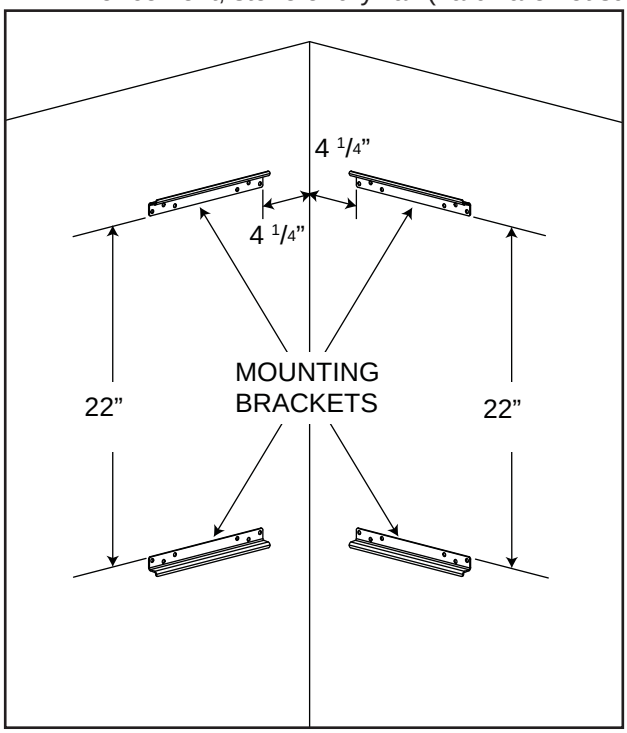

A. Select a location that is not prone to moisture and is located at least 36" away from combustible materials such as curtain drapes, furniture, bedding, paper, etc.
B. Have two people hold the appliance against the wall to determine the final location.
C. Secure the 4 mounting brackets as illustrated using appropriate mounting hardware for your application. All fasteners must be well secured into the wall. **NOTE:** The top mounting brackets must be installed with the flanges pointing up. The bottom mounting brackets must be installed with the flanges pointing down.
D. Lift the appliance into place, making sure the brackets on the top of the appliance engage over the mounting bracket flanges. Brackets may need to be adjusted to keep the appliance tight to the wall.
E. Attach the two brackets (supplied) to the bottom of the appliance so the flanges engage the wall mounting brackets. This prevents the appliance from lifting off the wall.

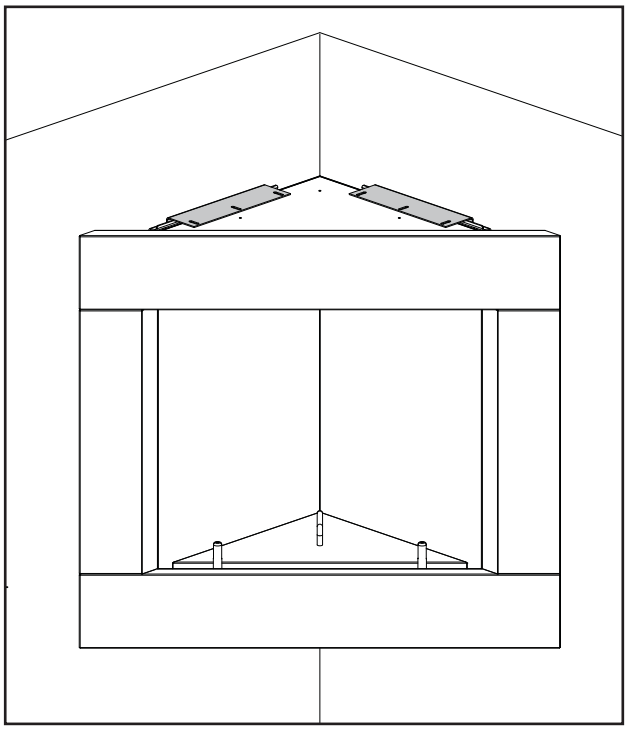

TOP VIEW

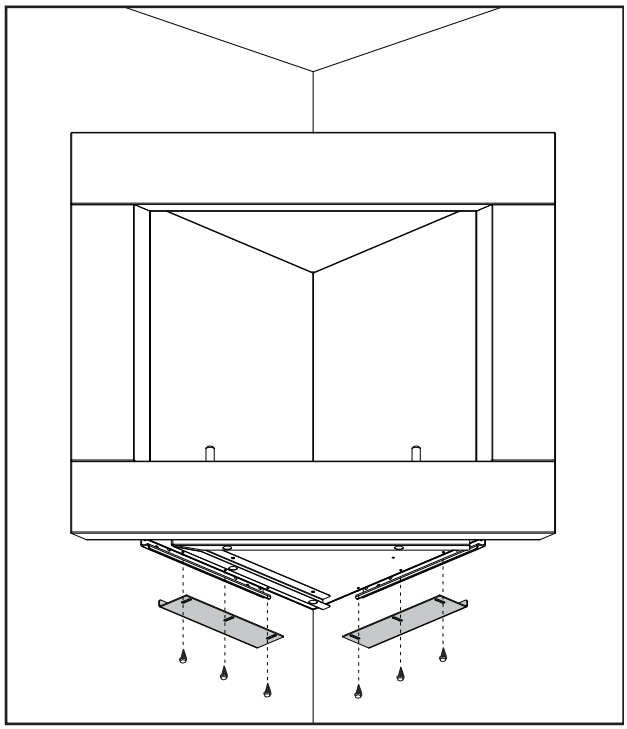

BOTTOM VIEW

4.2.2 WMFE2, WMFE3 AND WMFE4

NOTE: Wood screws are provided for securing to wooden studs or framework. Use the appropriate anchors for cement, stone or drywall (hardware not supplied).

A. Select a location that is not prone to moisture and is located at least 36" away from combustible materials such as curtain drapes, furniture, bedding, paper, etc.

B. Have two people hold the appliance against the wall to determine the final location.

C. Secure the 2 mounting brackets as illustrated using appropriate mounting hardware for your application. All fasteners must be well secured into the wall.

D. Lift the appliance into place, making sure the tabs engage into the mounting slots on the rear of the appliance.

E. Secure the 2 top mount brackets to the back edge of the appliance then to the mounting bracket. This prevents the appliance from lifting off the wall.

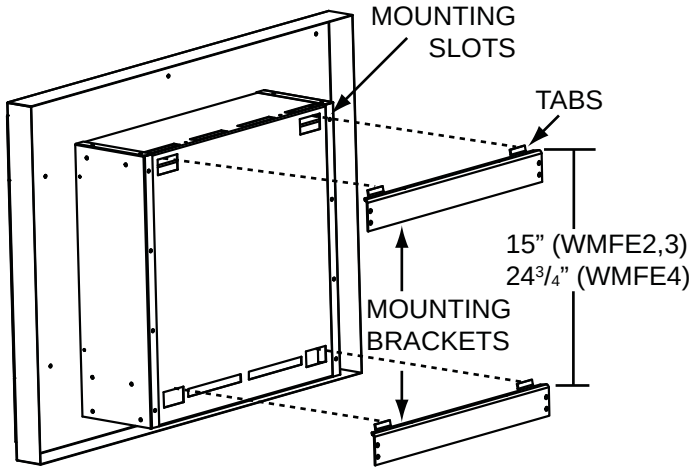

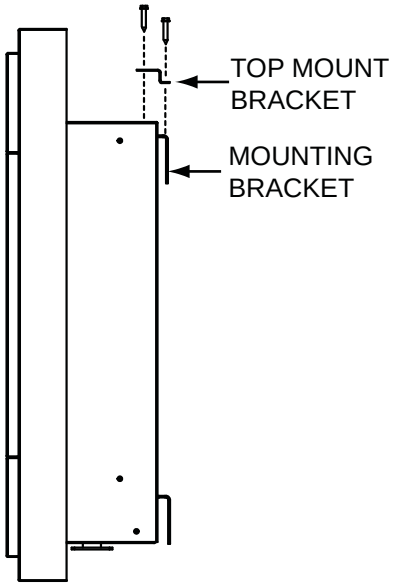

5.0 FINISHING

5.1 BURN POT / BURNER INSTALLATION

The plastic film MUST be removed from the stainless steel firebox/burner prior to operating the appliance.

When removing the plastic film from the stainless steel firebox/burner, there may be traces of plastic residue which can be easily removed using stainless steel cleaner.

5.1.1 WMFE1

A. Remove the glass fender if installed.
B. Place the three empty burn pots into the holes in the firebox.

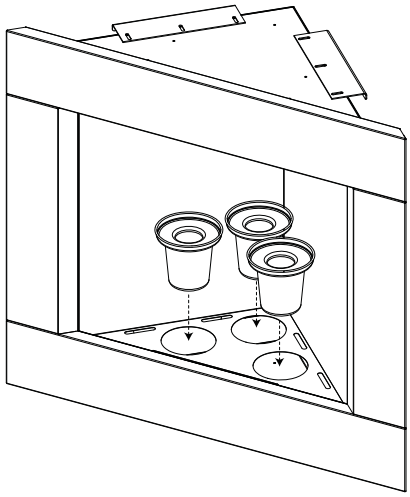

5.1.2 WMFE2, WMFE3 AND WMFE4

A. Remove the glass fender if installed.
B. Position the empty burner with the locating tabs towards the back of the firebox.
C. Slide the locating tabs through the locating slots at the back of the firebox. Ensure the burner is resting flat along the firebox bottom.

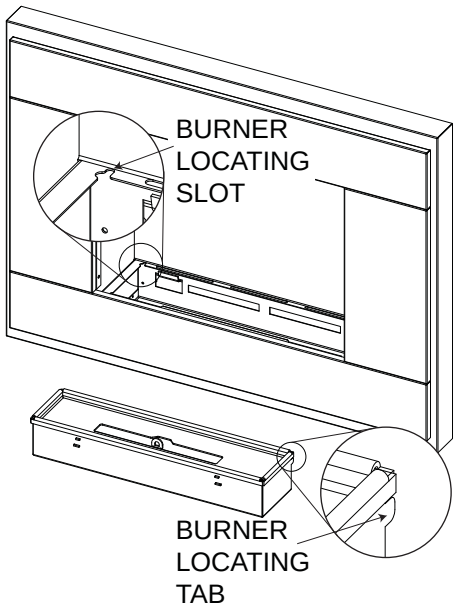

5.2 GLASS FENDER INSTALLATION

A. Place the glass retaining pins into the holes with the set screws facing forward, as illustrated.
B. Slide the glass fender into the slots of the glass retaining pins. Center the glass.
C. Carefully tighten the set screws, making sure not to break the glass.
D. Lift the glass fender assembly out of the holes and rotate it 180°, so the set screws are facing the back of the appliance.

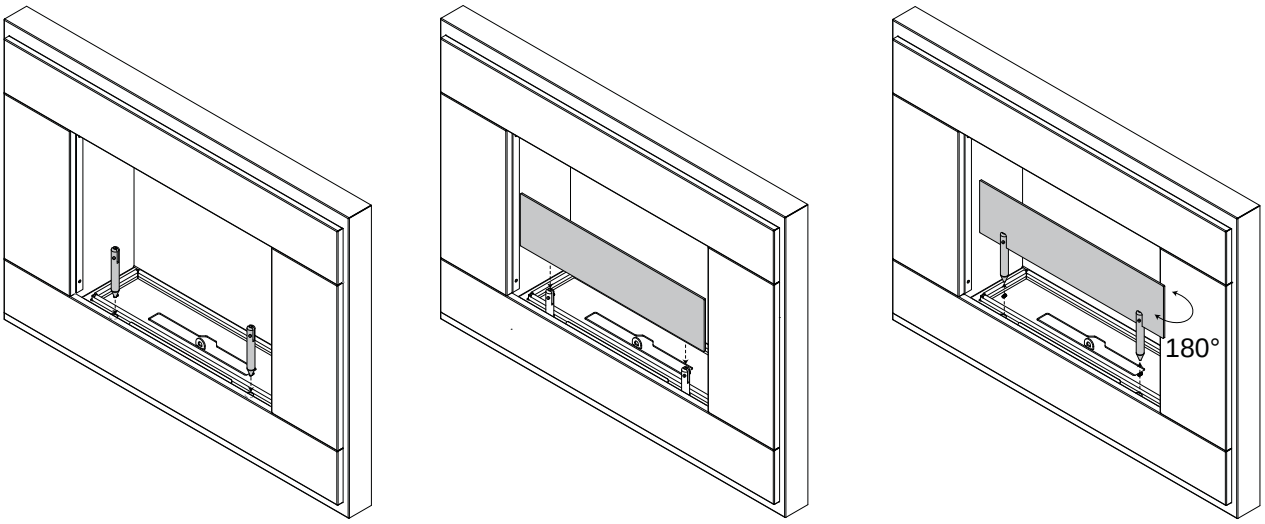

5.3 WARNING PLATE LOCATION

The warning plate is located at the front edge of the appliance. Pull it up, through the slot and tilt it back to read. You may find it easier to access with the glass fender removed.

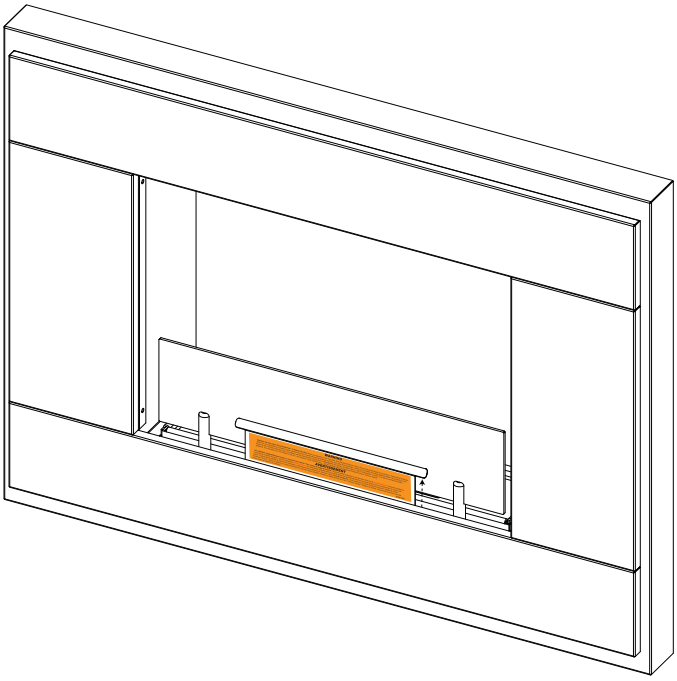

6.0 OPERATING INSTRUCTIONS

6.1 FILLING THE BURNER / BURN POT

⚠ WARNING
YOU MUST BE 18 YEARS OF AGE TO OPERATE THIS APPLIANCE.
NEVER ALLOW CHILDREN OR OTHER AT RISK INDIVIDUALS TO FILL THE BURNER WITH FUEL OR OPERATE IT.
NEVER POUR FUEL INTO A BURNING FLAME.
USE DENATURED ETHANOL (ETHYL ALCOHOL) FUEL ONLY.
NEVER USE GELLED ETHANOL FUELS. ONLY LIQUID FUELS ARE TO BE USED.
NEVER USE GASOLINE
ALLOW BURNER / BURN POT TO COOL BEFORE FILLING.
ONLY POUR THE QUANTITY OF FUEL TO BE BURNED INTO THE BURN POT. IT IS RECOMMENDED TO BURN THE FUEL UNTIL THE FUEL IS COMPLETELY CONSUMED.
DO NOT OVER FILL.
SPILLED FUEL MUST BE REMOVED WITH AN ABSORBENT CLOTH AND CLEANED TO PREVENT IGNITION OUTSIDE THE BURNER / BURN POT. DISPOSE OF THE CLOTH IN A SAFE MANNER AND KEEP AWAY FROM APPLIANCE WHILE LIGHTING.
DO NOT ATTEMPT TO POUR FUEL BACK INTO THE ETHANOL CONTAINER. THE BURN POT IS NOT DESIGNED FOR POURING.

6.1.1 WMFE1

⚠ WARNING
DO NOT REMOVE THE BURN POT FROM THE APPLIANCE TO FILL. MOVING THE BURN POT BACK INTO POSITION MAY CAUSE SPILLAGE.

IMPORTANT: Do not refuel the appliance when it is burning or still hot. Flames may not be readily visible, you must always check for heat from the burner area. If there is any sign of heat, do not refuel.

NOTE: Light the appliance immediately after filling burn pot with fuel. Vapour may build up causing a harsh ignition.

A. Lift the glass fender assembly up and out of the appliance.
B. Screw the filling spout (provided) to the ethanol container, making sure it doesn't leak.
C. With the spout fully extended and bent at a 90° angle, place the end of the spout into the burn pot and pour the quantity of fuel to be burned. The maximum fill level is 1/4" below the burner ring. Care must be taken not to fill above the burner ring. DO NOT OVERFILL.

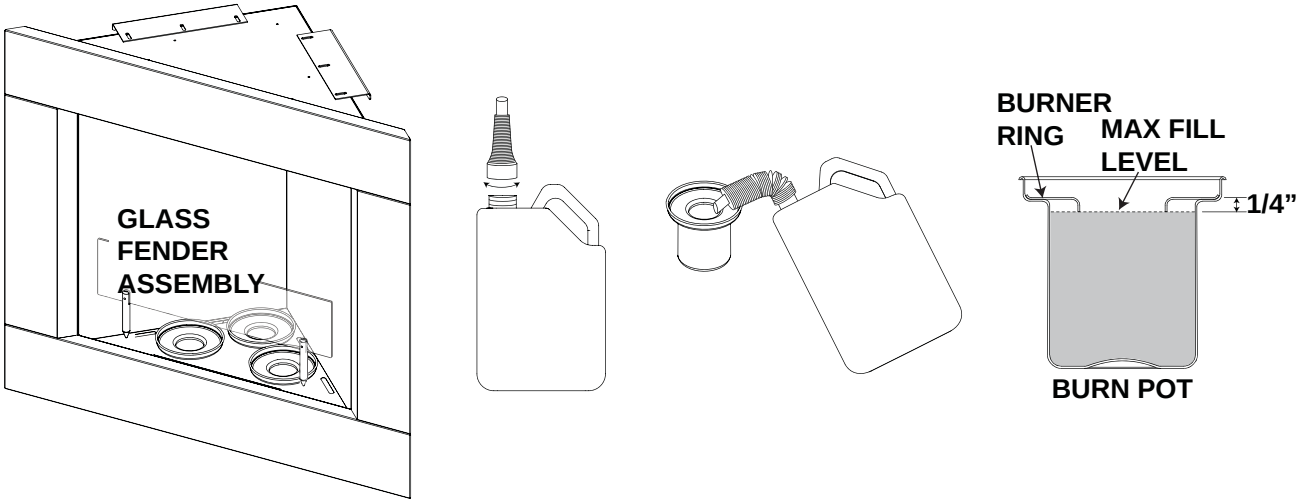

6.1.2 WMFE2, WMFE3 AND WMFE4

⚠ WARNING

DO NOT REMOVE THE BURN POT FROM THE APPLIANCE TO FILL. MOVING THE BURN POT BACK INTO POSITION MAY CAUSE SPILLAGE.

IMPORTANT: Do not refuel the appliance when it is burning or still hot. Flames may not be readily visible, you must always check for heat from the burner area. If there is any sign of heat, do not refuel.

NOTE: Light the appliance immediately after filling burn pot with fuel. Vapour may build up causing a harsh ignition.

A. Lift the glass fender assembly(s) up and out of the appliance.
B. Position the burner slide in the fully open position.
C. Screw the filling spout (provided) to the ethanol container, making sure it doesn't leak.
D. With the spout fully extended and bent at a 90° angle, place the end of the spout into the burner housing. Pour the fuel until it reaches the flame diverter. **<u>NOTE:</u> The flame diverter is marked "MAX FILL LEVEL". DO NOT OVERFILL.**

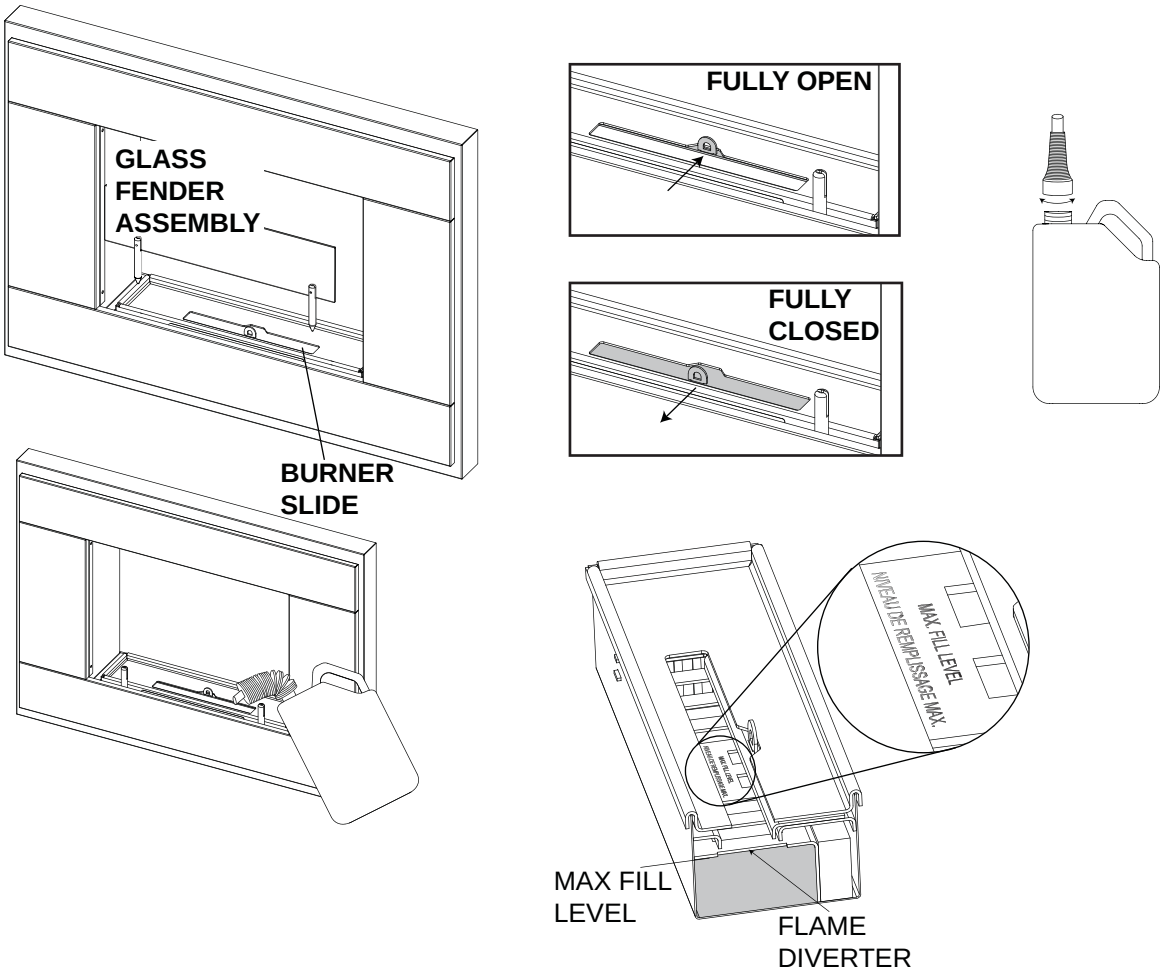

6.2 IGNITION

⚠ WARNING
YOU MUST BE 18 YEARS OF AGE TO OPERATE THIS APPLIANCE.
NEVER ALLOW CHILDREN OR OTHER AT RISK INDIVIDUALS TO IGNITE THE FUEL OR OPERATE IT.
NEVER LIGHT APPLIANCE WHEN HOT.
BEFORE IGNITION, ENSURE THERE IS NO EXCESS FUEL ON ANY OF THE SURFACES SURROUNDING THE BURNER OPENING. ALL EXCESS FUEL MUST BE REMOVED USING A CLOTH AND CLEANED TO PREVENT IGNITION OUTSIDE THE BURNER HOUSING. DISPOSE OF THE CLOTH IN A SAFE MANNER AND KEEP AWAY FROM APPLIANCE WHILE LIGHTING.
ALL FUEL CONTAINERS/ACCESSORIES MUST BE STORED A SAFE DISTANCE AWAY FROM THE APPLIANCE.
BURNER SLIDE MUST BE FULLY OPEN BEFORE LIGHTING. (IF APPLICABLE).
NEVER USE A SPARK TYPE IGNITOR. ONLY USE A FLAME TYPE IGNITOR.
ALWAYS BRING THE IGNITION FLAME TO THE FUEL. DO NOT TRY TO LIGHT THE IGNITOR WITH IT CLOSE TO THE FUEL.

A. Standing to the side of the appliance, light a long lighter and then position near the fuel. Always make sure you are a safe distance from the burner opening.

NOTE: You may find it easier to light the fuel with the glass fender removed.

IT MAY TAKE 15-20 MINUTES TO REACH MAXIMUM FLAME HEIGHT.

THE APPLIANCE MAY EMIT A SLIGHT, HARMLESS ODOUR WHEN FIRST USED. THIS ODOUR IS NORMAL.

EXPANSION/CONTRACTION NOISES DURING HEATING UP AND COOLING DOWN CYCLES ARE NORMAL AND EXPECTED.

6.3 EXTINGUISHING THE FLAME

⚠ WARNING
NEVER EXTINGUISH THE FLAME WITH WATER.
IF POSSIBLE LET THE FUEL BURN OUT COMPLETELY, THIS WILL PREVENT ODOURS, BUILD UP OF VAPOURS AND POSSIBLE RE-IGNITION.
IF FLAME IS OUT OF CONTROL, USE ONLY A TYPE ABC DRY CHEMICAL FIRE EXTINGUISHER (MINIMUM SIZE 2.5 LBS) TO EXTINGUISH THE FLAME.
ALWAYS HAVE AN EXTINGUISHER READILY AVAILABLE NEAR THE APPLIANCE.

NOTE: In case the flame doesn't extinguish immediately leave the diverter/cover closed for 15 minutes, allowing the fuel to cool, then repeat steps below..

6.3.1 WMFE1

To extinguish the flames, slide the burner cover out from underneath the appliance. Flip it over and cover the flames.

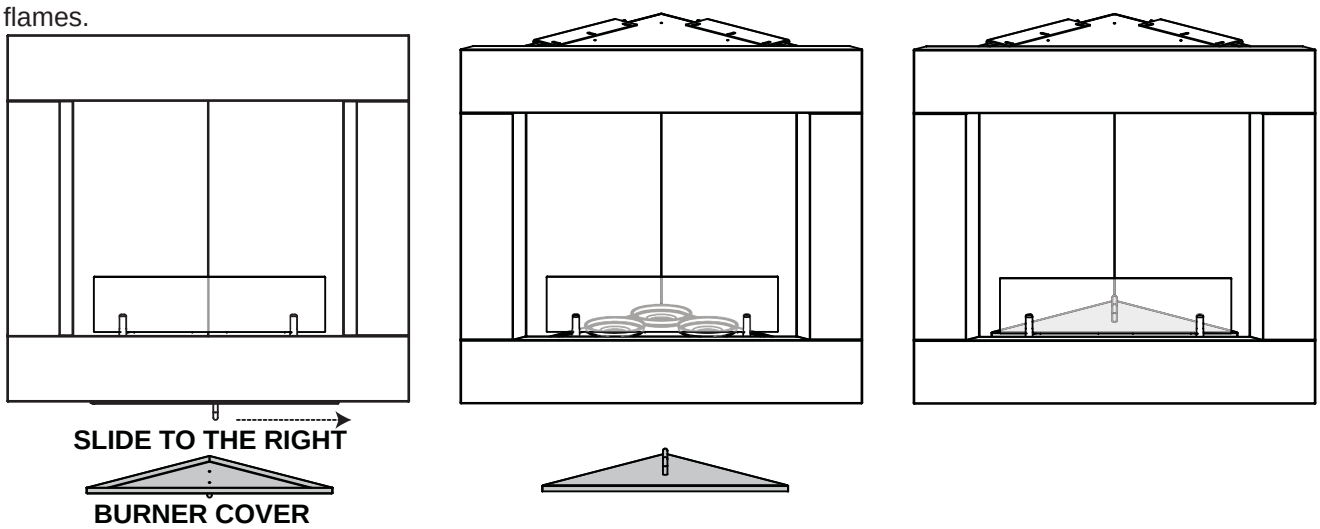

6.3.2 WMFE2, WMFE3 AND WMFE4

To extinguish the flames pull the shut-off key from the magnet located underneath the appliance. Position the slot on the key over the flame diverter handle (under the glass fender) and pull forward until closed.

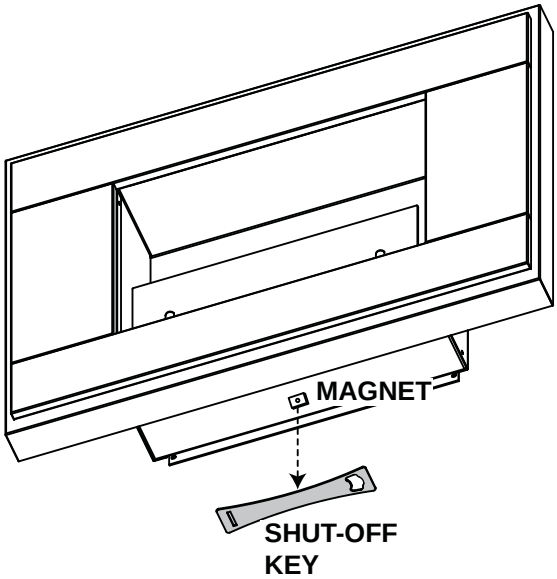

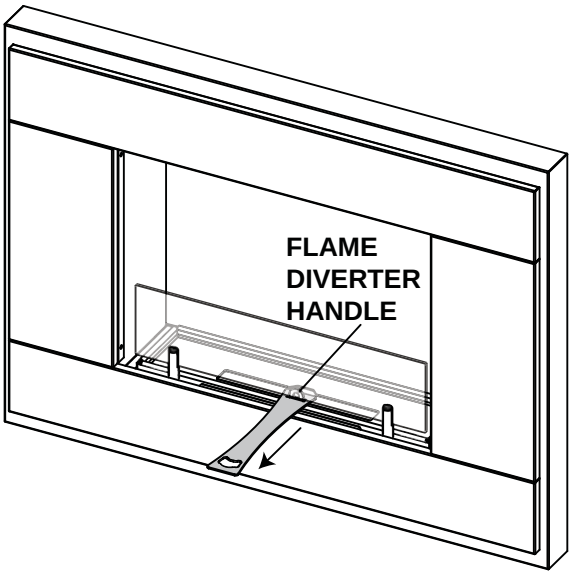

7.0 MAINTENANCE

⚠ WARNING

NEVER CLEAN THE BURNER IF IT STILL CONTAINS FUEL. LIGHT AND BURN OFF ANY FUEL BEFORE CLEANING.

ALLOW BURNER / BURN POT TO COOL BEFORE CLEANING.

It is recommended that the empty burner housing be cleaned after every use using a soap and warm water solution. The burner housing must be completely dry before refilling.
Manufacturer is not responsible for damages caused by the use of inappropriate cleaning products.

7.1 CARE OF STAINLESS STEEL

Stainless steel tends to oxidize or stain in the presence of chlorides and sulfides, particularly in coastal areas and other harsh environments, such as the warm, highly humid atmosphere around pools and hot tubs. These stains could be perceived as rust, but can be easily removed or prevented. To provide stain prevention and removal, wash all stainless steel surfaces every 3-4 weeks or as often as required with fresh water and/or stainless steel cleaner.

CLEANING THE STAINLESS STEEL SURFACE:
Do not use abrasive cleaners or steel wool on the stainless steel parts. Doing so will scratch the finish. Surfaces should be cleaned with warm soapy water while the metal is still warm to the touch. To clean stainless surfaces, use a stainless steel or non-abrasive cleaner. Always wipe in the direction of the grain. Over time, stainless steel parts discolour when heated, usually to a golden or brown hue. This discolouration is normal and does not affect the performance of the appliance.

81.1

8.0 REPLACEMENT PARTS

Contact your dealer or the factory for questions concerning prices and policies on replacement parts. Normally all parts can be ordered through your Authorized dealer / distributor.

FOR WARRANTY REPLACEMENT PARTS, A PHOTOCOPY OF THE ORIGINAL INVOICE WILL BE REQUIRED TO HONOUR THE CLAIM.

When ordering replacement parts always give the following information:

- Model & Serial Number of appliance
- Installation date of appliance
- Part number
- Description of part
- Finish

*** IDENTIFIES ITEMS WHICH ARE NOT ILLUSTRATED. FOR FURTHER INFORMATION, CONTACT YOUR AUTHORIZED DEALER.**

WARNING

FAILURE TO POSITION THE PARTS IN ACCORDANCE WITH THIS MANUAL OR FAILURE TO USE ONLY PARTS SPECIFICALLY APPROVED WITH THIS APPLIANCE MAY RESULT IN PROPERTY DAMAGE OR PERSONAL INJURY.

41.1

COMPONENTS			
REF NO.	**PART NO.**	**DESCRIPTION**	
1	W300-0143	GLASS FENDER	
2	W515-0006	GLASS RETAINER	
3	W365-0003	SHUT OFF KEY	
4	W010-2461	BURN POT (WFME1)	
5	W010-2432	BURNER (WMFE2, 3, 4)	
6	W080-1140	WALL MOUNT BRACKET (WMFE1)	
7	W655-0368	WALL MOUNT BRACKET (WMFE2, 3, 4)	
8	W715-0861	SIDE TRIM (WMFE2, 3)	SPECIFY COLOUR
9	W715-0860	TOP/BOTTOM TRIM (WMFE2)	SPECIFY COLOUR
10	W715-0863	TOP/BOTTOM TRIM (WMFE3)	SPECIFY COLOUR
11	W080-1143	TOP MOUNTING BRACKET (WMFE2, 3, 4)	

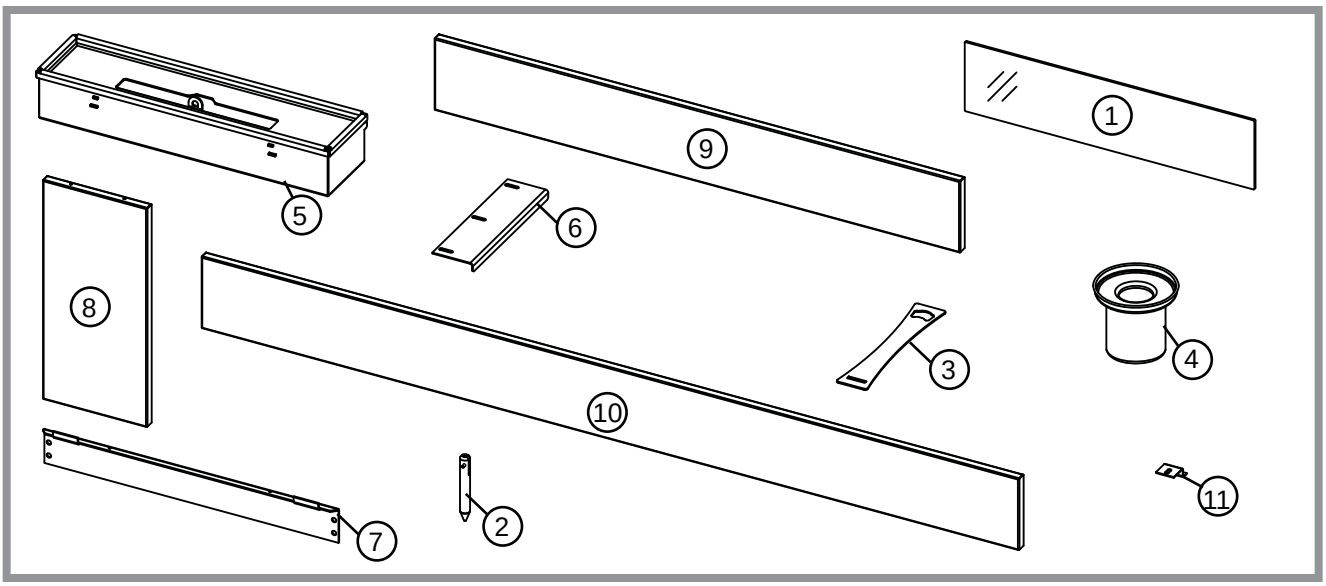

9.0 TROUBLESHOOTING

⚠ WARNING

TURN OFF THE APPLIANCE COMPLETELY AND LET IT COOL BEFORE SERVICING. ONLY A QUALIFIED SERVICE PERSON SHOULD SERVICE OR REPAIR THE APPLIANCE.

SYMPTOM	PROBLEM	TEST SOLUTION
Smoke or smell coming from the burner/appliance.	Build up of dust or dirt on appliance.	- Clean the appliance
	Foreign material in burn pot / burner.	- Clean burn pot / burner
	Incorrect fuel being used	- Use only denatured ethanol
	Appliance was just turned off.	- The smell only lasts for a short period of time.
Flame is very active going from side to side.	Draft blowing on the flame. (ie. Ceiling fan, open window etc.)	- Remove any air influence or relocate the appliance when cool. - People walking too close to the appliance. Relocate to a low traffic area when cool.
Flames will not extinguish when turned off.	Overfilled burn pot / burner.	- Fill to appropriate level. - Allow fuel to burn out completely.
	Flame diverter pulled too slowly, allowing vapour to build up and burn through the cracks.	- Open the flame diverter, allow the flame to settle and then close with a faster motion. - Allow fuel to burn out completely.
	Foreign material obstructing flame diverter, not allowing it to close.	- Allow fuel to burn out completely. - Clean burner.
Burner won't light.	Insufficient fuel.	- Fill to appropriate level.
	Fuel is too cold.	- Allow some time for it to warm up.
	Flame diverter is not fully open.	- Open flame diverter completely.
	Incorrect fuel being used	- Use only denatured ethanol.
Spilled fuel	Spilled fuel	- Remove all ignition sources. - Clean using an absorbant cloth to prevent ignition. Dispose of cloth in a safe manner and keep away from the appliance and ignition sources. - Ventilate where spill occured. - Only light the appliance when 100% sure spill has been cleaned up.

42.21A

10.0 WARRANTY

NAPOLEON® ethanol appliances are manufactured under the strict Standard of the world recognized ISO 9001 : 2008 Quality Assurance Certificate.
NAPOLEON® products are designed with superior components and materials, assembled by trained craftsmen who take great pride in their work. Once assembled the complete appliance is thoroughly inspected by a qualified technician before packaging to ensure that you, the customer, receives the quality product that you expect from NAPOLEON®.

NAPOLEON® ETHANOL APPLIANCE 2 YEAR LIMITED WARRANTY

All stainless steel components of your new NAPOLEON® ethanol appliance are warranted against defects for two years from date of purchase. *
All other components are warranted against defects for 90 days from date of purchase.
All repair work must be done through an authorized Napoleon Dealer.
* Construction of models vary. Warranty applies only to components included with your specific appliance.

CONDITIONS AND LIMITATIONS

NAPOLEON® warrants its products against manufacturing defects to the original purchaser only. Registering your warranty is not necessary. Simply provide your proof of purchase along with the model and serial number to make a warranty claim. NAPOLEON® reserves the right to have its representative inspect any product or part thereof prior to honouring any warranty claim. Provided that the purchase was made through an authorized NAPOLEON® dealer your appliance is subject to the following conditions and limitations:
Warranty coverage begins on the date of purchase.
This limited warranty applies only while the unit remains at the site of original installation, and only if the unit is installed in Canada or the United States.
This factory warranty is nontransferable and may not be extended whatsoever by any of our representatives.
Installation must be done in accordance with the installation instructions included with the product and all local and National building and fire codes.
This limited warranty does not cover damages caused by misuse, lack of maintenance, accident, alterations, abuse or neglect and parts installed from other manufacturers will nullify this warranty.
This limited warranty further does not cover any scratches, dents, corrosion or discolouring caused by excessive heat, abrasive and chemical cleaners.
This warranty extends to the repair or replacement of warranted parts which are defective in material or workmanship provided that the product has been operated in accordance with the operation instructions and under normal conditions.
With respect to this Limited Warranty, NAPOLEON® may, at its discretion, fully discharge all obligations with respect to this warranty by refunding to the original warranted purchaser the wholesale price of any warranted but defective part(s).
NAPOLEON® will not be responsible for installation, labour or any other costs or expenses related to the reinstallation of a warranted part, and such expenses are not covered by this warranty.
Notwithstanding any provisions contained in this Limited Warranty, NAPOLEON'S responsibility under this warranty is defined as above and it shall not in any event extend to any incidental, consequential or indirect damages.
This warranty defines the obligations and liability of NAPOLEON® with respect to the NAPOLEON® ethanol appliance and any other warranties expressed or implied with respect to this product, its components or accessories are excluded.
This limited warranty does not cover damages resulting from the use of components not supplied with the appliance, or the use of fuel other than those specified.
Any damages to appliance due to weather, long periods of dampness, condensation, damaging chemicals or cleaners will not be the responsibility of NAPOLEON®.
All parts replaced under the warranty will be covered for a period of 90 days from the date of their installation.
The manufacturer may require that defective parts or products be returned or that digital pictures be provided to support the claim. Returned products are to be shipped prepaid to the manufacturer for investigation. If a product is found to be defective, the manufacturer will repair or replace such defect.
Before shipping your appliance or defective components, your dealer must obtain an authorization number. Any merchandise shipped without authorization will be refused and returned to sender.
Shipping costs are not covered under this warranty.
Additional service fees may apply if you are seeking warranty service from a dealer.
Labour, travel, diagnostic tests, shipping and other related charges are not covered by this warranty.
This warranty does not cover any service calls to correct installation or use of this appliance.

ALL SPECIFICATIONS AND DESIGNS ARE SUBJECT TO CHANGE WITHOUT PRIOR NOTICE DUE TO ON-GOING PRODUCT IMPROVEMENTS.
NAPOLEON® IS A REGISTERED TRADEMARK OF WOLF STEEL LTD.

2.14A

11.0 SERVICE HISTORY

Appliance Service History

This heater must be serviced annually depending on usage.

Date	Dealer Name	Service Technician Name	Service Performed	Special Concerns

43.1

INSTALLATEUR : LAISSEZ CE MANUEL AVEC L'APPAREIL.
PROPRIÉTAIRE : CONSERVEZ CE MANUEL POUR CONSULTATION ULTÉRIEURE.
POUR FAIRE FONCTIONNER CET APPAREIL, VOUS DEVEZ ÊTRE ÂGÉ D'AU MOINS 18 ANS.

NAPOLEON®
FOYERS DE QUALITÉ

INSTRUCTIONS D'INSTALLATION ET D'OPÉRATION

HOMOLOGUÉ SELON LES NORMES NATIONALES CANADIENNES ET AMÉRICAINES: ULC/ORD-C 627.1 / UL1370

WMFE1, WMFE2, WMFE3 & WMFE4

APPAREIL DÉCORATIF À L'ÉTHANOL

CERTIFÉ POUR LE CANADA ET LES ÉTATS-UNIS SELON LES MÉTHODES ANSI/CSA.

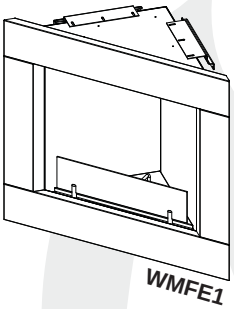

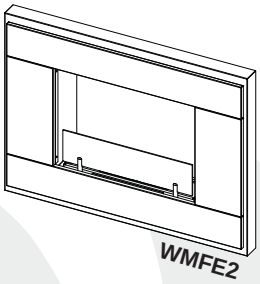

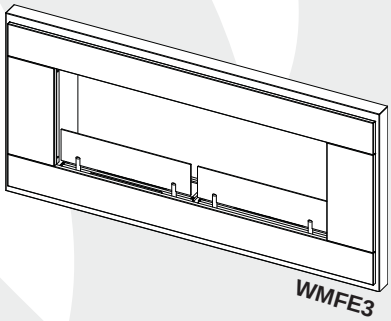

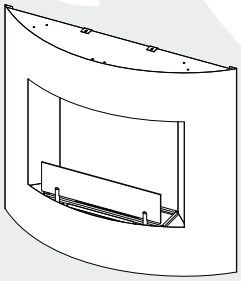

CONSIGNES DE SÉCURITÉ

⚠ AVERTISSEMENT

Si ces instructions ne sont pas suivies à lalettre, un incendie ou une explosion pourraient s'ensuivre, causant des dommages matériels, des blessures corporelles ou des pertes de vie.

- N'entreposez pas et n'utilisez pas d'essence ou autres liquides et vapeurs infl ammables à proximité de cet appareil ou tout autre appareil.

Cet appareil peut être installé comme équipement d'origine (OEM) dans une maison préfabriquée (É.-U. seulement) ou une maison mobile. Son installation doit être effectuée en respectant les directives du fabricant et le Manufactured Home Construction and Safety Standard, Title 24 CFR, Part 3280, aux États-Unis, ou les normes actuelles pour les maisons mobiles, CAN/CSA Z240 SÉRIE MM, au Canada.

⚠ AVERTISSEMENT

LA VITRE CHAUDE CAUSERA DES BRÛLURES.

NE PAS TOUCHER LA VITRE AVANT QU'ELLE AIT REFROIDI.

NE JAMAIS LAISSER LES ENFANTS TOUCHER LA VITRE.

APPOSEZ L'ÉTIQUETTE DU NUMÉRO DE SÉRIE DU CARTON

N° de série XXXXXX000000
N° DE MODÈLE

HPBA Hearth, Patio & Barbecue Association
Pensons vert Technologie écologique
Système de qualité certifié ISO 9001-2008
C SA® US

Wolf Steel Ltd., 24 Napoleon Rd., Barrie, ON, L4M 0G8 Canada /
103 Miller Drive, Crittenden, Kentucky, USA, 41030
Téléphone 705-721-1212 • Télécopieur 705-722-6031 • www.napoleonfoyers.com • ask@napoleon.on.ca

$10.00 **1.32A**

W415-0958 / B / 07.26.11

TABLE DES MATIÈRES

1.0	**VUE D'ENSEMBLE DE L'INSTALLATION**	**3**
2.0	**INTRODUCTION**	**4**
2.1	DIMENSIONS	5
2.1.1	WMFE1 (EN COIN)	5
2.1.2	WMFE2 (CARRÉ)	5
2.1.3	WMFE3 (LINÉAIRE)	5
2.1.4	WMFE4 (CONVEXE)	5
2.2	INSTRUCTIONS GÉNÉRALES	6
2.3	INFORMATIONS GÉNÉRALES	6
2.4	INFORMATION À PROPOS DE LA PLAQUE D'HOMOLOGATION	6
3.0	**EMPLACEMENT DE L'APPAREIL**	**7**
4.0	**INSTALLATION**	**8**
4.1	DÉGAGEMENTS MINIMAUX AUX MATÉRIAUX COMBUSTIBLES	8
4.2	INSTALLATION DE L'APPAREIL	9
4.2.1	WMFE1	9
4.2.2	WMFE2, WMFE3 ET WMFE4	10
5.0	**FINITIONS**	**11**
5.1	INSTALLATION DES BRÛLEURS	11
5.1.1	WMFE1	11
5.1.2	WMFE2, WMFE3 ET WMFE4	11
5.2	INSTALLATION DU GARDE-CORPS VITRÉ	12
5.3	EMPLACEMENT DE LA PLAQUE D'AVERTISSEMENT	12
6.0	**INSTRUCTIONS D'OPÉRATION**	**13**
6.1	REMPLISSAGE DU BRÛLEUR	13
6.1.1	WMFE1	13
6.1.2	WMFE2, WMFE3 ET WMFE4	14
6.2	ALLUMAGE	15
6.3	EXTINCTION DE LA FLAMME	16
6.3.1	WMFE1	16
6.3.2	WMFE2, WMFE3 ET WMFE4	17
7.0	**ENTRETIEN**	**17**
7.1	SOINS DE L'ACIER INOXYDABLE	17
8.0	**RECHANGES**	**18**
9.0	**GUIDE DE DÉPANNAGE**	**19**
10.0	**GARANTIE**	**20**
11.0	**HISTORIQUE D'ENTRETIEN**	**21**

NOTE : Les changements autres que de nature éditoriale sont dénotés par une ligne verticale dans la marge.

1.0 VUE D'ENSEMBLE DE L'INSTALLATION

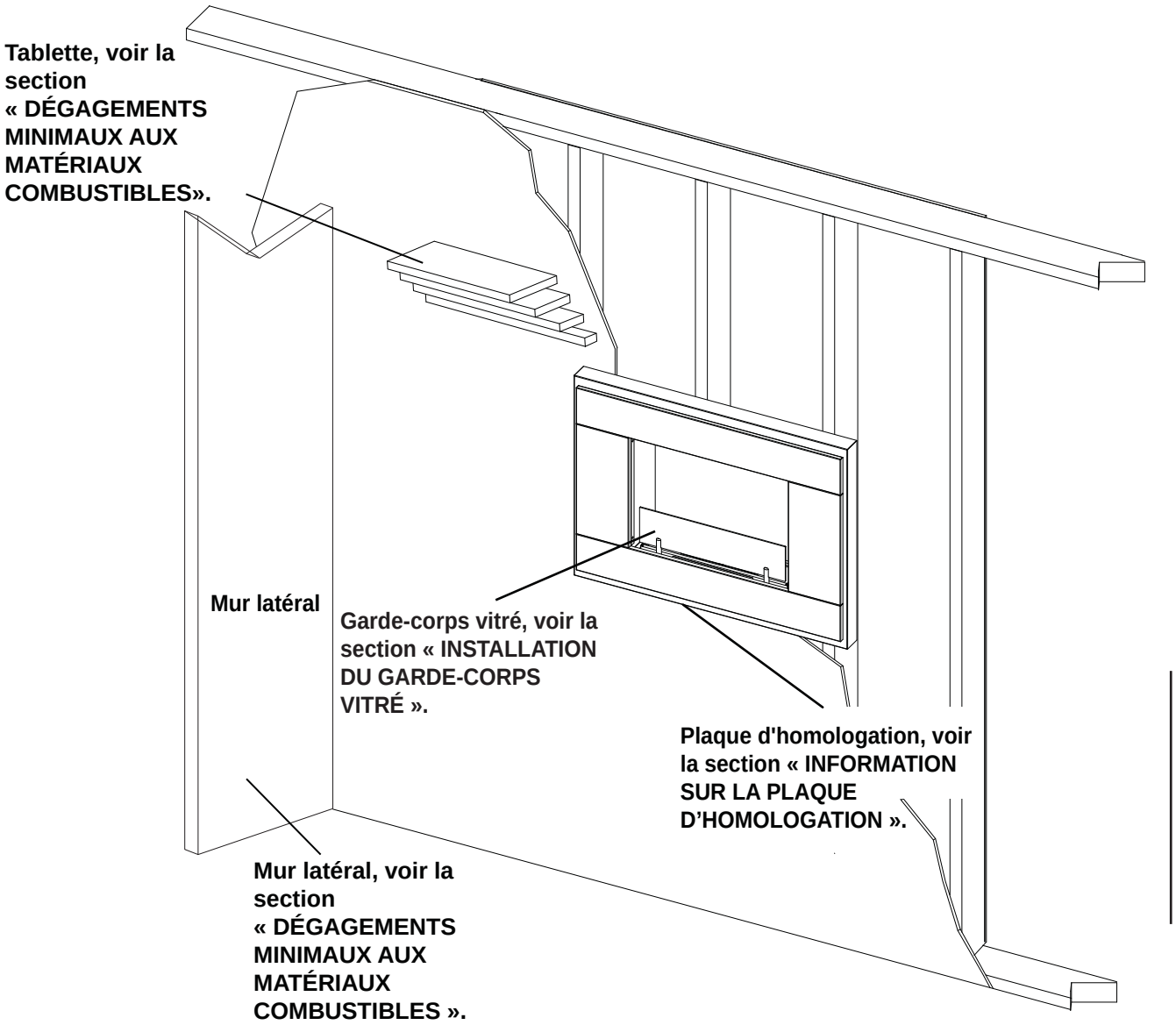

2.0 INTRODUCTION

⚠ AVERTISSEMENT

- **CET APPAREIL EST CHAUD LORSQU'IL FONCTIONNE ET PEUT CAUSER DE GRAVES BRÛLURES EN CAS DE CONTACT.**
- Ne faites pas fonctionner l'appareil avant d'avoir lu et compris les instructions d'opération. Omettre d'utiliser l'appareil selon les instructions d'opération pourrait causer un incendie ou des blessures.
- N'installez pas de composants endommagés ou incomplets ni des composants substituts.
- Ne brûlez pas de bois ou autres matériaux dans cet appareil.
- Les jeunes enfants doivent être surveillés attentivement lorsqu'ils sont dans la même pièce que l'appareil. Les jeunes enfants et autres personnes à risque sont sujets aux brûlures accidentelles. Une barrière de protection est recommandée si des individus à risque se trouvent dans la maison. Afin de restreindre l'accès à l'appareil, installez une barrière de protection ajustable pour garder les jeunes enfants ou autres personnes à risque hors de la pièce et loin des surfaces chaudes.
- Les vêtements et autres matériaux combustibles ne doivent pas être posés sur l'appareil ou à proximité.
- En raison des températures élevées, l'appareil devrait être placé loin des endroits passants et loin des meubles et des rideaux.
- Assurez-vous de disposer de mesures de sécurité adéquates pour empêcher les jeunes enfants de toucher aux surfaces chaudes.
- Même une fois que l'appareil est éteint, la vitre et/ou le pare-étincelles demeureront chauds pendant un temps prolongé.
- Cet appareil ne devra être modifié en aucun cas.
- Gardez les matériaux d'emballage hors de la portée des enfants et mettez ces matériaux au rebut de façon sécuritaire. Comme tous les emballages de plastique, ces matériaux ne sont pas des jouets et doivent demeurer hors de la portée des enfants et des bébés.
- N'utilisez pas cet appareil à l'extérieur.
- Ne placez jamais l'appareil à un endroit où il risque de tomber dans une baignoire ou tout autre réservoir contenant de l'eau.
- Assurez-vous que les distances requises pour les dégagements aux matériaux combustibles sont respectées lorsque vous installez une tablette décorative ou des tablettes au-dessus de l'appareil. En raison des températures élevées, un téléviseur ou d'autres composants électroniques pourraient être endommagés prématurément ou ils pourraient fondre, se déformer ou se décolorer.
- Ne buvez pas de l'éthanol.
- Ne faites pas fonctionner l'appareil si vous êtes en état d'ébriété.
- Pour faire fonctionner cet appareil, vous devez être âgé d'au moins 18 ans.
- Gardez toujours un extincteur (de type ABC) à proximité de l'appareil.
- Ne fumez pas lorsque vous remplissez le brûleur de l'appareil.
- Risque d'explosion.
- N'utilisez jamais un autre combustible que celui spécifi é pour cet appareil. N'utilisez jamais d'essence.
- Ne remplissez jamais le réservoir de combustible lorsque l'appareil fonctionne ou qu'il est encore chaud.
- N'utilisez jamais l'appareil dans des endroits où il pourrait y avoir des vapeurs ou des gaz infl ammables.
- N'entreposez ni ne transportez jamais le combustible dans un contenant autre qu'un contenant en métal ou en plastique approprié au type de combustible spécifi é conformément au Règlement sur les produits chimiques et contenants de consommation et qui est le contenant original du combustible spécifié.
- N'entreposez jamais de combustible dans la pièce où se trouve l'appareil.
- Risque de pollution de l'air intérieur : faites fonctionner l'appareil uniquement dans un endroit bien aéré et en ouvrant les portes des pièces adjacentes. Les personnes atteintes de problèmes respiratoires devraient consulter un médecin avant d'utiliser l'appareil.
- N'utilisez pas cet appareil comme appareil de cuisson ni pour faire chauffer ou bouillir de l'eau.
- N'utilisez pas cet appareil dans une pièce où des réservoirs d'oxygène sont utilisés.
- L'appareil ne doit pas être utilisé dans une petite pièce procurant moins de 5,7 m3 (200 pi3) d'air par 1000
- BTU à l'heure. N'utilisez pas l'appareil dans une salle de bains, une chambre à coucher ou toute autre petite pièce.
- L'appareil doit être inspecté avant son utilisation.
- L'emplacement de l'appareil doit être gardé libre de tous matériaux combustibles, essence ou autres liquides et vapeurs infl ammables ou l'utilisation d'un combustible autre que celiu spécifié pour l'appareil.

3.18

2.1 DIMENSIONS

2.1.1 WMFE1 (EN COIN)

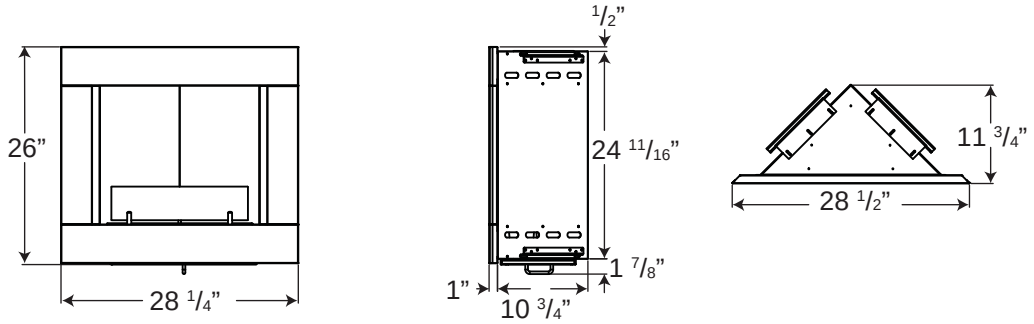

2.1.2 WMFE2 (CARRÉ)

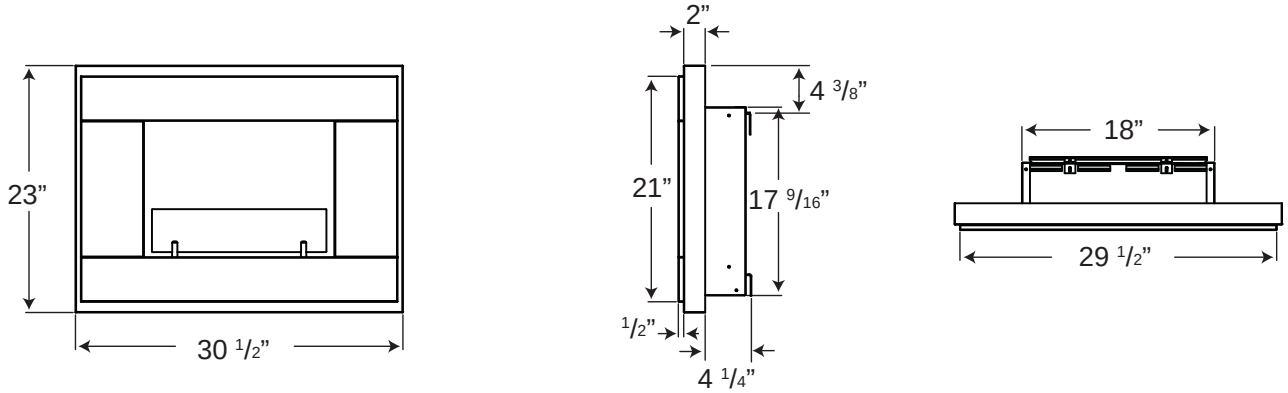

2.1.3 WMFE3 (LINÉAIRE)

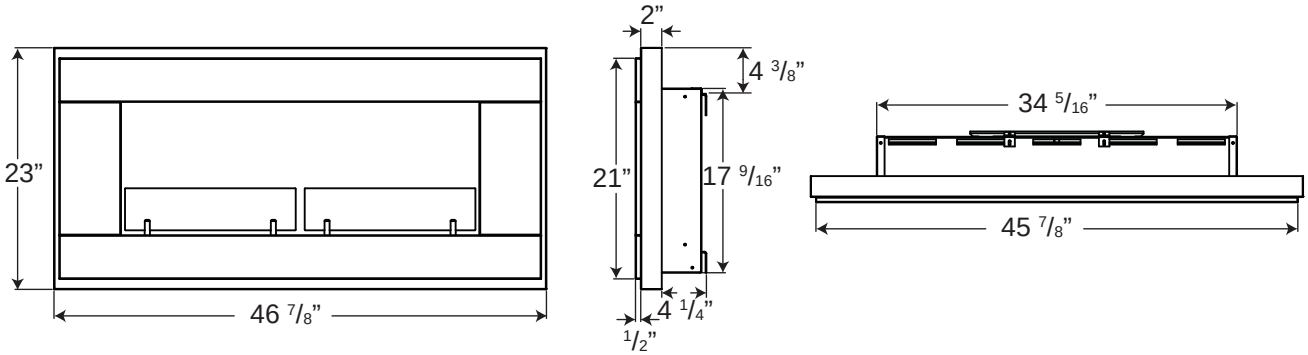

2.1.4 WMFE4 (CONVEXE)

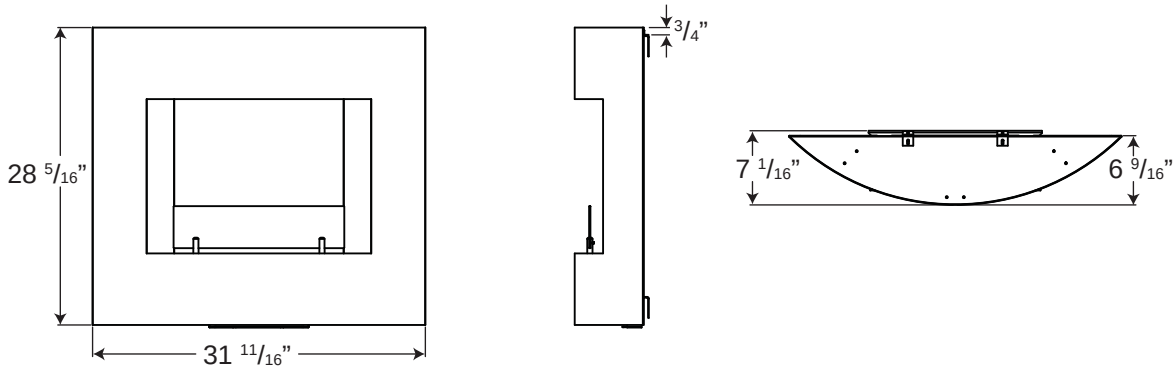

2.2 INSTRUCTIONS GÉNÉRALES

⚠ AVERTISSEMENT

PRÉVOYEZ UN ACCÈS SUFFISANT POUR ENTRETENIR ET OPÉRER L'APPAREIL.

ASSUREZ-VOUS D'UNE QUANTITÉ SUFFISANTE D'AIR DE CIRCULATION.

N'OBSTRUEZ JAMAIS L'OUVERTURE SUR LE DEVANT DE L'APPAREIL.

LES OBJETS PLACÉS DEVANT L'APPAREIL DOIVENT ÊTRE GARDÉS À UNE DISTANCE D'AU MOINS 36" DE L'AVANT DE L'APPAREIL.

LES SURFACES AUTOUR ET PLUS PARTICULIÈREMENT AU-DESSUS DE L'APPAREIL PEUVENT DEVENIR CHAUDES. ÉVITEZ TOUT CONTACT AVEC L'APPAREIL LORSQU'IL FONCTIONNE.

RISQUE D'INCENDIE. RISQUE D'EXPLOSION.

N'UTILISEZ LES PIÈCES DE RECHANGE APPROUVÉS PAR WOLF STEEL POUR CET APPAREIL. L'UTILISATION D'ACCESSOIRES NON LISTÉS POURRAIT ÊTRE NON SÉCURITAIRE ET ANNULERA LA GARANTIE ET LA CERTIFICATION.

4.9

2.3 INFORMATIONS GÉNÉRALES

⚠ AVERTISSEMENT

N'UTILISEZ JAMAIS UN COMBUSTIBLE AUTRE QUE CEUX SPÉCIFIÉS POUR CET APPAREIL.

RENDEMENTS ET EFFICACITÉS				
	WMFE1	**WMFE2**	**WMFE3**	**WMFE4**
DÉBIT MAXIMAL	10,000	5,000	10,000	5,000
EFFICACITÉ	99%	99%	99%	99%

2.4 INFORMATION À PROPOS DE LA PLAQUE D'HOMOLOGATION

Pour l'emplacement de la plaque d'homologation, voir la section « VUE D'ENSEMBLE DE L'INSTALLATION ».

CERTIFIED UNDER / HOMOLOGUÉ SELON LES NORMES / ZERTIFIZIERT NACH : ULC/ORD-C627.1-2008, ULC 1370 UNVENTED ETHYL ALCOHOL FUEL BURNING DECORATIVE APPLIANCES / APPAREILS DÉCORATIFS NON VENTILÉS, ALIMENTÉS À L'ALCOOL ÉTHYLIQUE / UNBELÜFTETES DEKORATIVES GERÄT ZUR VERBRENNUNG VON ETHYLALKOHOL

USE DENATURED ETHANOL FUEL ONLY.
WARNING: THIS APPLIANCE HAS NOT BEEN TESTED FOR USE WITH GLASS DOORS. TO REDUCE THE RISK OF FIRE OR INJURY, DO NOT INSTALL GLASS DOORS.
DO NOT USE AN APPLIANCE INSERT OR OTHER PRODUCTS NOT SPECIFIED FOR USE WITH THE PRODUCT.
SEE INSTALLATION AND OPERATING INSTRUCTIONS FOR THIS MODEL.
MINIMUM CLEARANCE TO COMBUSTIBLE MATERIALS:

WMFE	**1**	**2,3,4**
BACK	2"	1/2"
BOTTOM	6"	2"
SIDES	0"	12"
CEILING / MANTEL	18"	18"
FRONT	36"	36"

CERTIFIED FOR / CERTIFIÉ POUR / ZUGELASSEN FÜR CANADA / USA

	1	**2**	**3**	**4**
WMFE	■	■	■	■

UTILISEZ DE L'ALCOOL DÉNATURÉ SEULEMENT.
ATTENTION: CET APPAREIL N'A PAS ÉTÉ TESTÉ POUR UNE UTILISATION AVEC DES PORTES VITRÉES. AFIN DE RÉDUIRE LE RISQUE D'INCENDIE OU DE BLESSURE, VEUILLEZ NE PAS INSTALLER DE PORTES VITRÉES.
N'UTILISEZ PAS D'APPAREIL ENCASTRABLE OU TOUT AUTRE PRODUIT NON INDIQUÉ POUR UTILISATION AVEC LE PRODUIT.
CONSULTEZ LES INSTRUCTIONS D'INSTALLATION ET D'UTILISATION POUR CE MODÈLE.
DÉGAGEMENTS MINIMAUX DES MATÉRIAUX COMBUSTIBLES:

WMFE	**1**	**2,3,4**
ARRIÈRE	2"	1/2"
DESSOUS	6"	2"
CÔTÉS	0"	12"
PLAFOND / MANTEAU	18"	18"
FAÇADE	36"	36"

NUR DENATURIERTES ETHANOL VERWENDEN.
WARNUNG: DIESES GERÄT IST NICHT FÜR DEN BETRIEB MIT GLASTÜREN GETESTET.
ZUR VERRINGERUNG VON BRAND- ODER VERLETZUNGSGEFAHR KEINE GLASTÜREN INSTALLIEREN.
KEINEN GERÄTEEINSATZ ODER ANDERE PRODUKTE VERWENDEN, DIE NICHT ZUR VERWENDUNG MIT DIESEM PRODUKT VORGESEHEN SIND. SIEHE INSTALLATIONS- UND BEDIENUNGS-ANLEITUNGEN FÜR DIESES MODELL.
MINDESTABSTAND ZU BRENNBAREN MATERIALIEN EINHALTEN:

WMFE	**1**	**2,3,4**
RÜCKSEITE	5,1 cm	1,3 cm
UNTERSEITE	15,2 cm	5,1 cm
SEITEN	0 cm	30,5 cm
DECKE / KAMINSIMS	47,7 cm	45,7 cm
VORDERSEITE	91.4 cm	91.4 cm

SERIAL NUMBER / NO. DE SÉRIE:

WMFE

WOLF STEEL LTD.
24 NAPOLEON ROAD, BARRIE, ON, L4M 4Y4 CANADA

W385-0552

ÉCHANTILLON

3.0 EMPLACEMENT DE L'APPAREIL

⚠ AVERTISSEMENT
EN RAISON DES TEMPÉRATURES ÉLEVÉES, L'APPAREIL DEVRAIT ÊTRE PLACÉ LOIN DES ENDROITS PASSANTS. GARDEZ LES MATÉRIAUX COMBUSTIBLES TELS QUE PAPIER, MEUBLES, OREILLERS, LITERIE, VÊTEMENTS ET RIDEAUX À UNE DISTANCE D'AU MOINS 36'' DE LA FAÇADE DE L'APPAREIL.
NE JAMAIS PLACER L'APPAREIL OÙ IL POURRAIT TOMBER DANS UNE BAIGNOIRE OU AUTRE RÉCIPIENT D'EAU.
PORTEZ DES GANTS PROTECTEURS ET DES LUNETTES DE SÉCURITÉ LORS DE L'INSTALLATION ET DE L'ENTRETIEN.
AFIN D'ÉVITER TOUT CONTACT AVEC DE L'ISOLANT QUI S'AFFAISSE, L'APPAREIL NE DOIT PAS ÊTRE INSTALLÉ CONTRE UN COUPE-VAPEUR OU DE L'ISOLANT À DÉCOUVERT. UNE SURCHAUFFE LOCALISÉE PEUT SURVENIR ET UN INCENDIE POURRAIT S'ENSUIVRE.
N'EXPOSEZ PAS L'APPAREIL AUX ÉLÉMENTS (C.-À-D. LA PLUIE, ETC.).
L'APPAREIL DOIT ÊTRE FIXÉ SUR UN MUR PERMANENT SOLIDE.
INSTALLEZ L'APPAREIL DANS UN ENDROIT OÙ LES ENFANTS ET LES ANIMAUX DOMESTIQUES ONT UN ACCÈS LIMITÉ.
TOUS LES DÉGAGEMENTS AUX MATÉRIAUX COMBUSTIBLES DOIVENT ÊTRE MAINTENUS.
CET APPAREIL DOIT ÊTRE INSTALLÉ DANS UN ENDROIT BIEN AÉRÉ ET FACILEMENT ACCESSIBLE AFIN DE POUVOIR LE REMPLIR, L'ALLUMER ET L'ÉTEINDRE AISÉMENT.

4.0 INSTALLATION

4.1 DÉGAGEMENTS MINIMAUX AUX MATÉRIAUX COMBUSTIBLES

	WMFE1	WMFE2, WMFE3, WMFE4
CÔTÉS	0"	12"
ARRIÈRE	2"	1/2"
DESSUS	18" à la tablette	18" à la tablette
DESSUS	18" au plafond	18" au plafond
FAÇADE	36"	36"
BAS	6"	2"

WMFE1

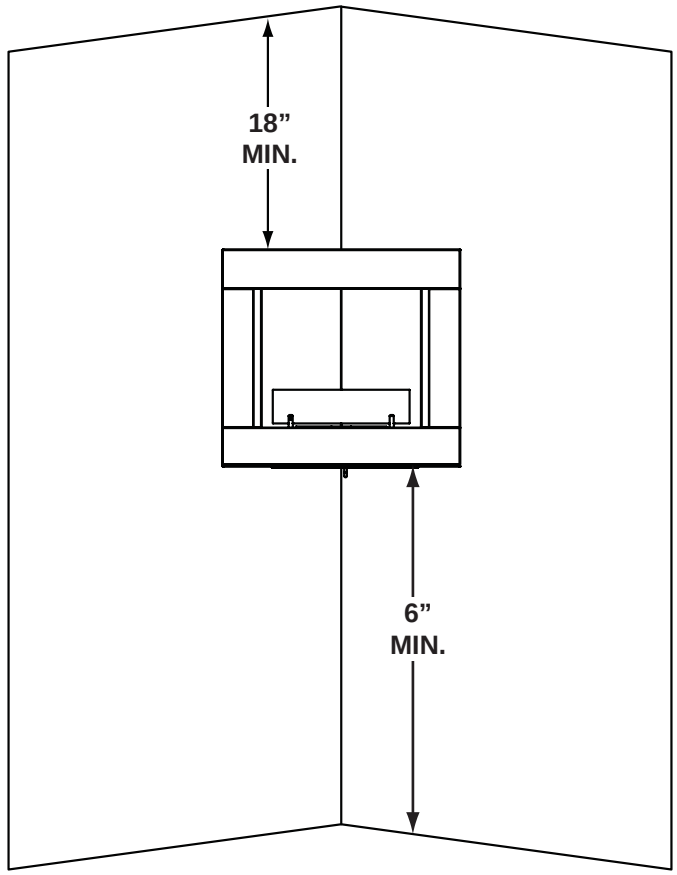

WMFE2, WMFE3, WMFE4

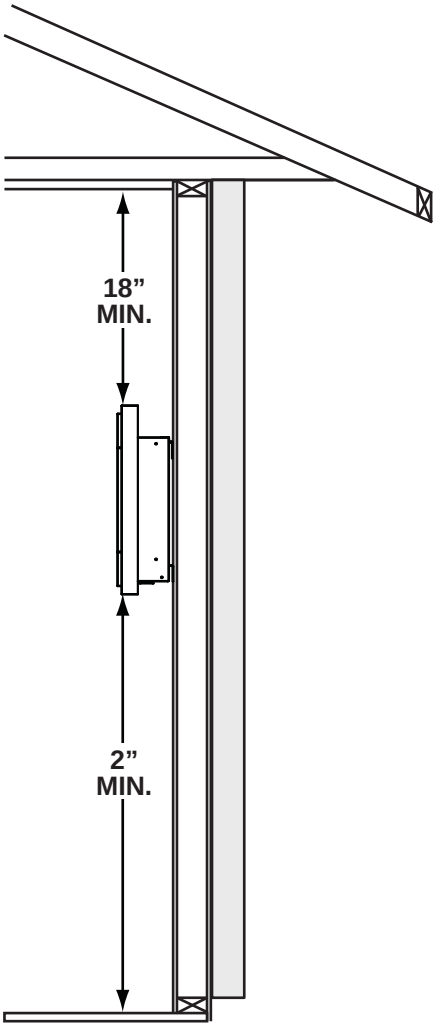

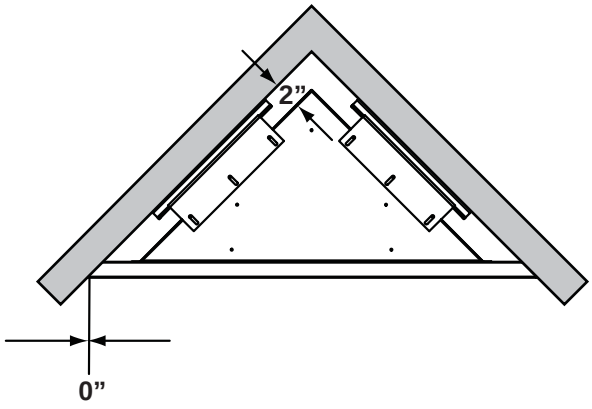

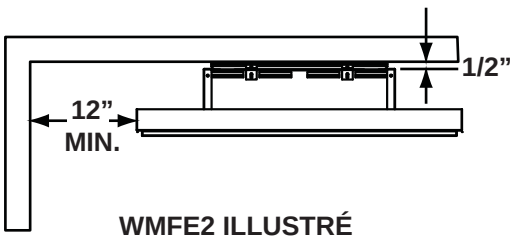

WMFE2 ILLUSTRÉ

4.2 INSTALLATION DE L'APPAREIL

4.2.1 WMFE1

NOTE : Des vis à bois sont fournies pour fi xer l'appareil aux montants ou à la structure en bois. Utilisez les ancrages appropriés pour le ciment, la pierre ou les cloisons sèches (quincaillerie non fournie).

A. Choisissez un endroit non sujet à l'humidité et situé à au moins 3 pi (0,9 m) des articles combustibles, tels que les rideaux, meubles, literie, papier, etc.

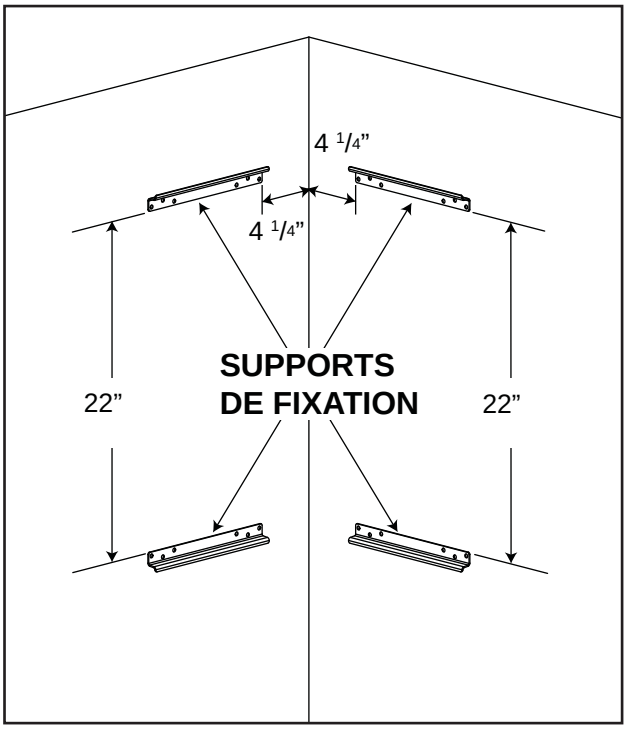

B. Pour déterminer l'emplacement fi nal de l'appareil,

demandez à deux personnes de le tenir contre le mur.

C. Installez les 4 supports de fi xation comme illustré en

utilisant les ferrures convenant à votre application. Toutes les supports doivent être solidement fi xés dans le mur. NOTE : Les supports de fi xation supérieurs doivent être installés avec les brides vers le haut. Les supports de fi xation inférieurs doivent être installés avec les brides vers le bas.

D. Soulevez l'appareil et mettez-le en place en vous assurant de positionner les supports du dessus de l'appareil sur les brides. Vous devrez peut-être ajuster les supports pour que l'appareil soit bien appuyé contre le mur.

E. Fixez les deux supports (fournis) au bas de l'appareil de façon à ce que les brides s'insèrent dans les supports de fi xation muraux. Ainsi, l'appareil demeurera bien appuyé

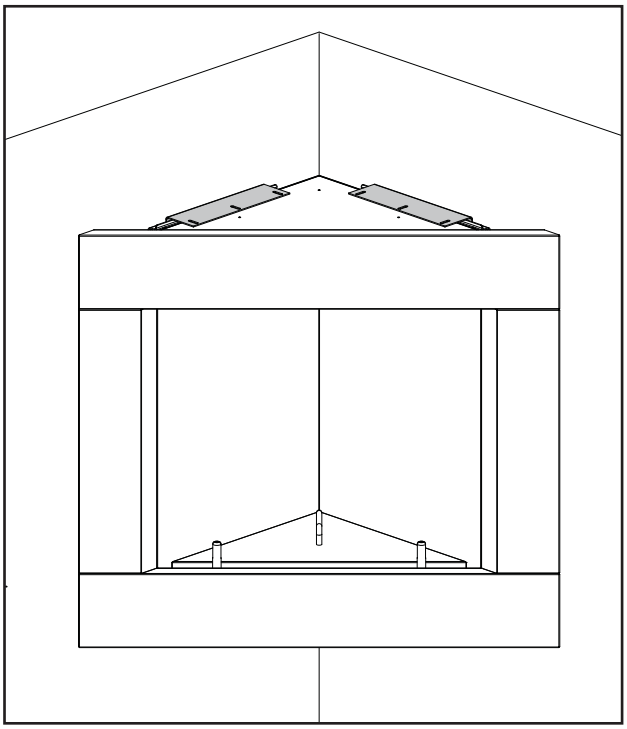

VUE DU DESSUS

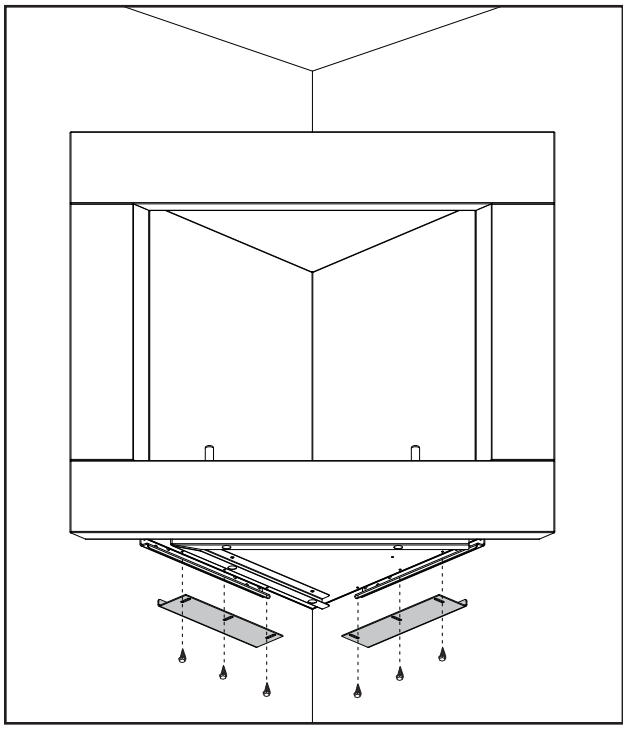

VUE DU BAS

contre le mur.

4.2.2 WMFE2, WMFE3 ET WMFE4

NOTE : Des vis à bois sont fournies pour fi xer l'appareil aux montants ou à la structure en bois. Utilisez les ancrages appropriés pour le ciment, la pierre ou les cloisons sèches (quincaillerie non fournie).

A. Choisissez un endroit non sujet à l'humidité et situé à au moins 3 pi (0,9 m) des articles combustibles, tels que les rideaux, meubles, literie, papier, etc.

B. Pour déterminer l'emplacement fi nal de l'appareil, demandez à deux personnes de le tenir contre le mur.

C. Installez les 2 supports de fi xation comme illustré en utilisant les ferrures convenant à votre application. Tous les supports doivent être solidement fi xés dans le mur.

D. Soulevez l'appareil et mettez-le en place en vous assurant de positionner les languettes dans les fentes de montage à l'arrière de l'appareil.

E. Fixez les 2 supports de fi xation supérieurs sur le bord arrière de l'appareil, puis sur le support de fixation. Ainsi, l'appareil demeurera bien appuyé contre le mur.

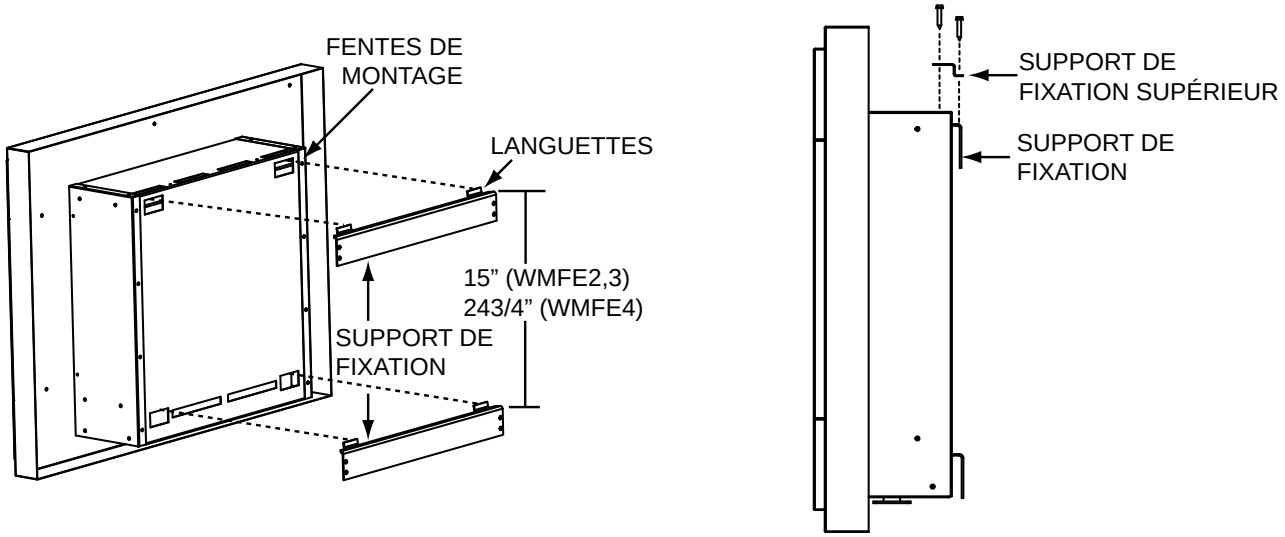

5.0 FINITIONS

5.1 INSTALLATION DES BRÛLEURS

Avant de faire fonctionner l'appareil, vous DEVEZ enlever la pellicule plastique qui recouvre le caisson interne et les brûleurs en acier inoxydable.

Cette opération laissera peut-être des résidus de pellicule plastique que vous pourrez enlever facilement avec un nettoyant pour l'acier inoxydable.

5.1.1 WMFE1

A. Si le garde-corps vitré est installé, enlevez-le.

B. Placez les trois brûleurs vides dans les cavités du caisson.

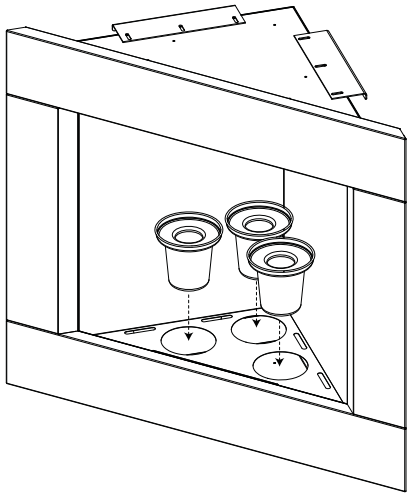

5.1.2 WMFE2, WMFE3 ET WMFE4

A. Si le garde-corps vitré est installé, enlevez-le.

B. Placez le brûleur vide avec les languettes de positionnement vers l'arrière du caisson.

C. Glissez les languettes de positionnement dans les fentes de positionnement à l'arrière du caisson. Assurez-vous que le brûleur repose à plat sur le fond du caisson.

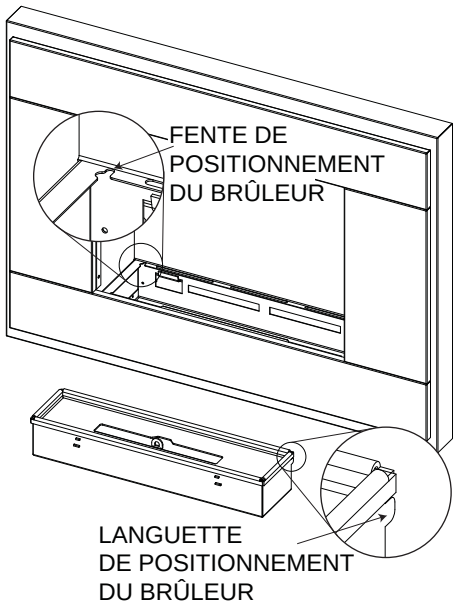

5.2 INSTALLATION DU GARDE-CORPS VITRÉ

A. Placez les tiges de retenue dans les trous en positionnant les vis de pression vers l'avant, comme illustré.

B. Glissez le garde-corps vitré dans les fentes des tiges de retenue. Centrez le garde-corps.

C. Serrez doucement les vis de pression, en prenant soin de ne pas briser le verre.

D. Enlevez l'assemblage de garde-corps vitré en le soulevant, puis faites-le pivoter de 180° pour que les vis de pression soient positionnées vers l'arrière de l'appareil.

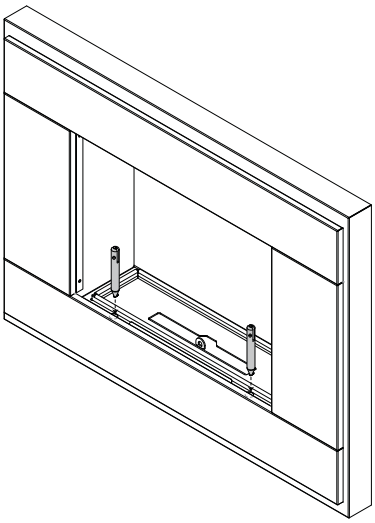

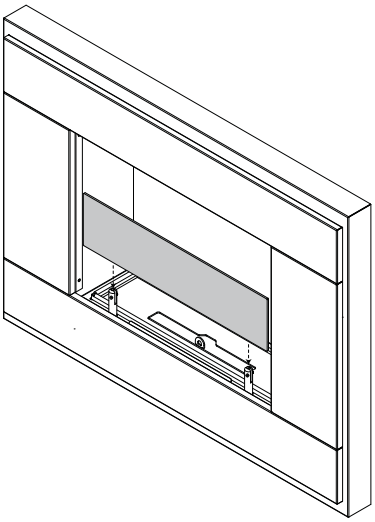

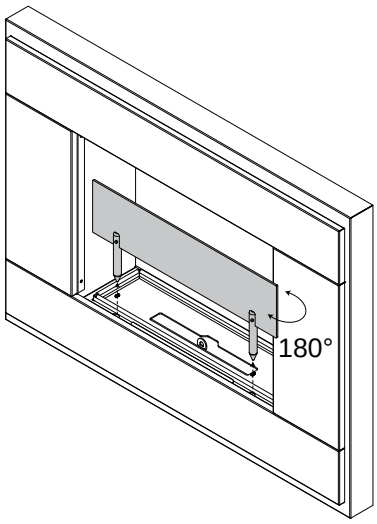

5.3 EMPLACEMENT DE LA PLAQUE D'AVERTISSEMENT

La plaque d'avertissement est située sur le bord avant de l'appareil. Pour lire la plaque, sortez-la de la fente en la tirant vers le haut et inclinez-la. Pour en faciliter l'accès, vous pourriez enlever le garde-corps vitré.

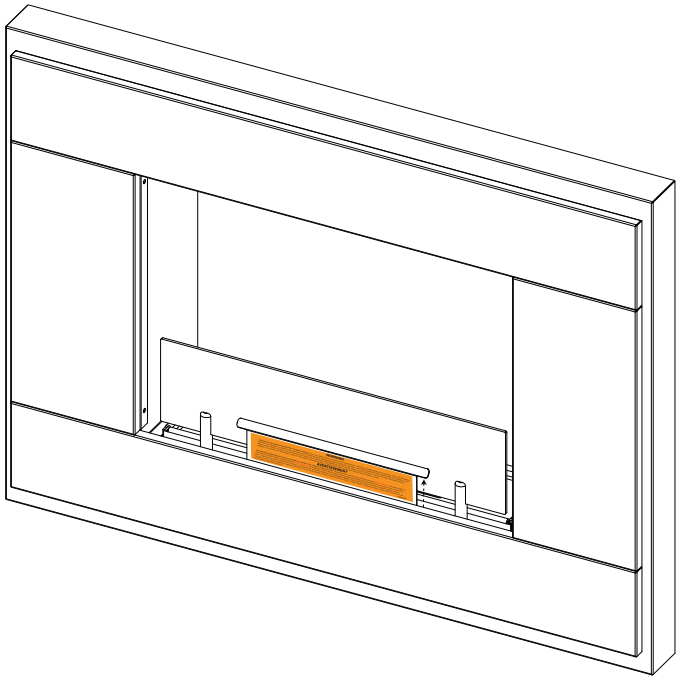

6.0 INSTRUCTIONS D'OPÉRATION

6.1 REMPLISSAGE DU BRÛLEUR

⚠ AVERTISSEMENT
POUR FAIRE FONCTIONNER CET APPAREIL, VOUS DEVEZ ÊTRE ÂGÉ D'AU MOINS 18 ANS.
NE LAISSEZ PAS LES ENFANTS OU AUTRES PERSONNES À RISQUE REMPLIR LE BRÛLEUR DE COMBUSTIBLE NI FAIRE FONCTIONNER L'APPAREIL.
NE VERSEZ JAMAIS DE COMBUSTIBLE LORSQUE LE BRÛLEUR EST ALLUMÉ.
NE REMPLISSEZ PAS TROP LE BRÛLEUR.
LAISSEZ LE BRÛLEUR REFROIDIR AVANT DE LE REMPLIR.
TOUT DÉBORDEMENT DE COMBUSTIBLE DOIT ÊTRE NETTOYÉ AVEC UN CHIFFON ABSORBANT AFIN D'ÉVITER QUE LA FLAMME SE PROPAGE À L'EXTÉRIEUR DU BRÛLEUR. AVANT D'ALLUMER L'APPAREIL, JETEZ LE CHIFFON DANS UN ENDROIT SÉCURITAIRE, LOIN DE L'APPAREIL.
NE VERSEZ QUE LA QUANTITÉ DE COMBUSTIBLE NÉCESSAIRE DANS LE BRÛLEUR. NOUS VOUS RECOMMANDONS DE FAIRE FONCTIONNER L'APPAREIL JUSQU'À ÉPUISEMENT DU COMBUSTIBLE.
NE TENTEZ PAS DE TRANSVASER DE L'ÉTHANOL DANS LE CONTENANT. LE BRÛLEUR N'EST PAS CONÇU POUR LE TRANSVASEMENT.

6.1.1 WMFE1

IMPORTANT : Ne réapprovisionnez pas l'appareil lorsqu'il fonctionne ou qu'il est encore chaud. Il est possible que les flammes ne soient pas visibles. Vous devez donc vous assurer qu'aucune chaleur n'est émise dans la zone du brûleur. Si vous sentez de la chaleur, ne réapprovisionnez pas l'appareil.

NOTE : Allumez l'appareil immédiatement après le remplissage du brûleur. Vous préviendrez l'accumulation de vapeurs qui pourraient causer un allumage brusque.

A. Soulevez l'assemblage du garde-corps vitré et le sortir de l'appareil.

B. Vissez le bec de remplissage (fourni) sur le contenant d'éthanol, en vous assurant qu'il n'y a pas de fuite et versez la quantité de combustible nécessaire..

C. Déployez entièrement le bec de remplissage, pliez-le à un angle de 90°, puis placez l'extrémité dans le brûleur. Le niveau de remplissage maximal [se trouve à 1/4" de l'anneau du brûleur Prenez soin de ne pas remplir le brûleur au-delà de l'anneau. NE REMPLISSEZ PAS TROP LE BRÛLEUR.

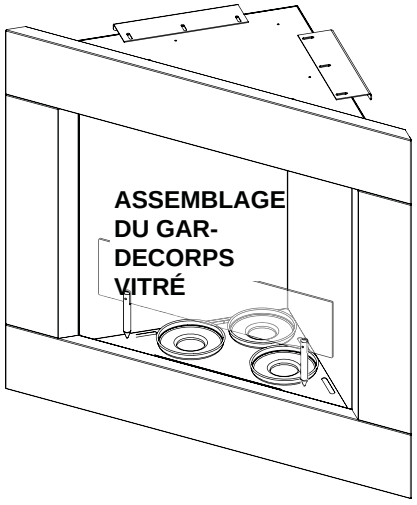

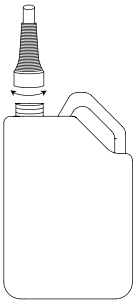

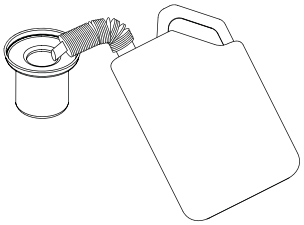

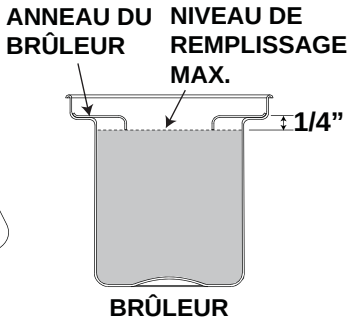

6.1.2 WMFE2, WMFE3 ET WMFE4

IMPORTANT: Ne réapprovisionnez pas l'appareil lorsqu'il fonctionne ou qu'il est encore chaud. Il est possible que les flammes ne soient pas visibles. Vous devez-vous assurer qu'aucune chaleur n'est émise dans la zone du brûleur. Si vous sentez de la chaleur, ne réapprovisionnez pas l'appareil.

NOTE : Allumez l'appareil immédiatement après le remplissage du brûleur. Vous préviendrez l'accumulation de vapeurs qui pourraient causer un allumage brusque.

A. Soulevez l'assemblage du garde-corps vitré et le sortir de l'appareil..

B. Ouvrez complètement la glissière du brûleur.

C. Vissez le bec de remplissage (fourni) sur le contenant d'éthanol, en vous assurant qu'il n'y a pas de fuite.

D. Déployez entièrement le bec de remplissage, pliez-le à un angle de 90°, puis placez l'extrémité dans le brûleur. Versez du combustible jusqu'au niveau du déviateur de flamme. **NOTE : Le déviateur de fl amme porte l'inscription « NIVEAU DE REMPLISSAGE MAX. ». NE REMPLISSEZ PAS TROP LE BRÛLEUR.**

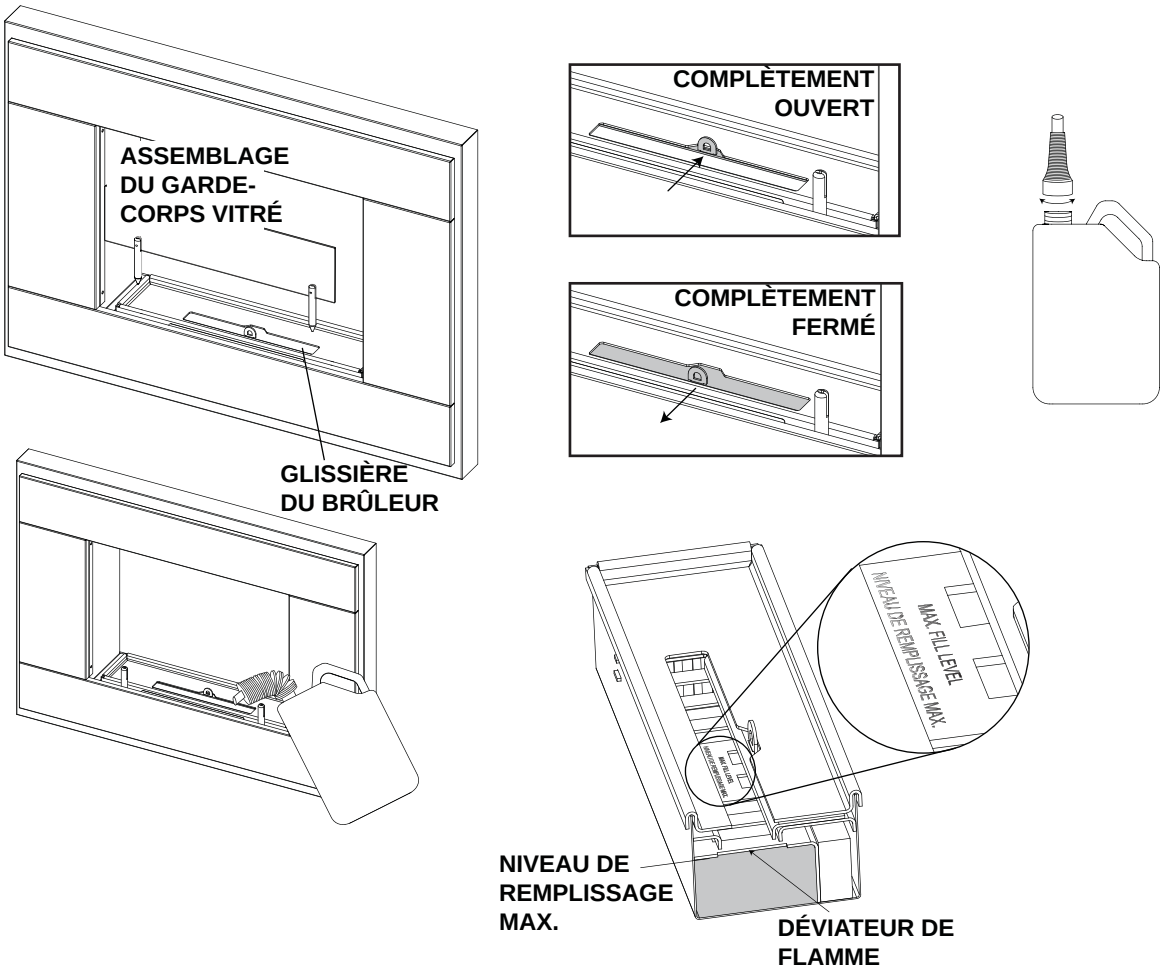

6.2 ALLUMAGE

⚠ AVERTISSEMENT
POUR FAIRE FONCTIONNER CET APPAREIL, VOUS DEVEZ ÊTRE ÂGÉ D'AU MOINS 18 ANS.
NE LAISSEZ PAS LES ENFANTS OUT AUTRES PERONNES À RISQUE REMPLIR LE BRÛLEUR DE COMBUSTIBLE NI FAIRE FONCTIONNER L'APPAREIL.
N'ALLUMEZ JAMAIS L'APPAREIL LORSQU'IL EST CHAUD
AVANT D'ALLUMER L'APPAREIL, ASSUREZ-VOUS QUE LES SURFACES ENTOURANT LE BRÛLEUR SONT EXEMPTES DE COMBUSTIBLE. TOUT DÉBORDEMENT DE COMBUSTIBLE DOIT ÊTRE NETTOYÉ AVEC UN CHIFFON ABSORBANT AFIN D'ÉVITER QUE LA FLAMME SE PROPAGE À L'EXTÉRIEUR DU BRÛLEUR. AVANT D'ALLUMER L'APPAREIL, JETEZ LE CHIFFON DANS UN ENDROIT SÉCURITAIRE, LOIN DE L'APPAREIL.
TOUS LES CONTENANTS DE COMBUSTIBLES ET LES ACCESSOIRES DOIVENT ÊTRE RANGÉS À UNE DISTANCE SÉCURITAIRE DE L'APPAREIL.
LA GLISSIÈRE DU BRÛLEUR DOIT ÊTRE ENTIÈREMENT OUVERTE AVANT L'ALLUMAGE (S'IL Y A LIEU).
N'UTILISEZ JAMAIS UN ALLUMEUR À ÉTINCELLE. UTILISEZ UNIQUEMENT UN ALLUMEUR À FLAMME.
AMENEZ TOUJOURS LA FLAMME DE L'ALLUMEUR VERS LE COMBUSTIBLE. NE TENTEZ PAS D'ALLUMER L'ALLUMEUR PRÈS DU COMBUSTIBLE.

A. En vous tenant debout à côté de l'appareil, allumez un long briquet et placez-le près du combustible. Placez-vous toujours à une distance sécuritaire de l'ouverture du brûleur.

NOTE : L'allumage du combustible sera peut-être plus facile si vous enlevez le garde-corps vitré.

LA FLAMME METTRA PEUT-ÊTRE DE 15 À 20 MINUTES AVANT D'ATTEINDRE SA HAUTEUR MAXIMALE.

IL EST POSSIBLE QUE L'APPAREIL DÉGAGE UNE LÉGÈRE ODEUR INOFFENSIVE LORS DE LA PREMIÈRE UTILISATION. CETTE ODEUR EST NORMALE.

LES BRUITS CAUSÉS PAR L'EXPANSION ET LA CONTRACTION LORS DES CYCLES DE CHAUFFAGE ET DE REFROIDISSEMENT SONT TOUT À FAIT NORMAUX ET IL FAUT S'Y ATTENDRE.

6.3 EXTINCTION DE LA FLAMME

⚠ WARNING

N'ÉTEIGNEZ JAMAIS LA FLAMME AVEC DE L'EAU.

SI POSSIBLE, LAISSEZ LA FLAMME BRÛLER JUSQU'À ÉPUISEMENT DU COMBUSTIBLE. CELA EMPÊCHERA LES ODEURS, L'ACCUMULATION DE VAPEURS ET UN RÉALLUMAGE.

6.3.1 WMFE1

NOTE: Si la fl amme ne s'éteint pas immédiatement, laissez le déviateur ou le couvercle fermé pendant 15 minutes, ce qui permettra au combustible de refroidir, puis répétez les étapes ci-dessous.

Pour éteindre les flammes, glissez le couvercle du brûleur hors du dessous de l'appareil. Retournez-le et couvrez les flammes.

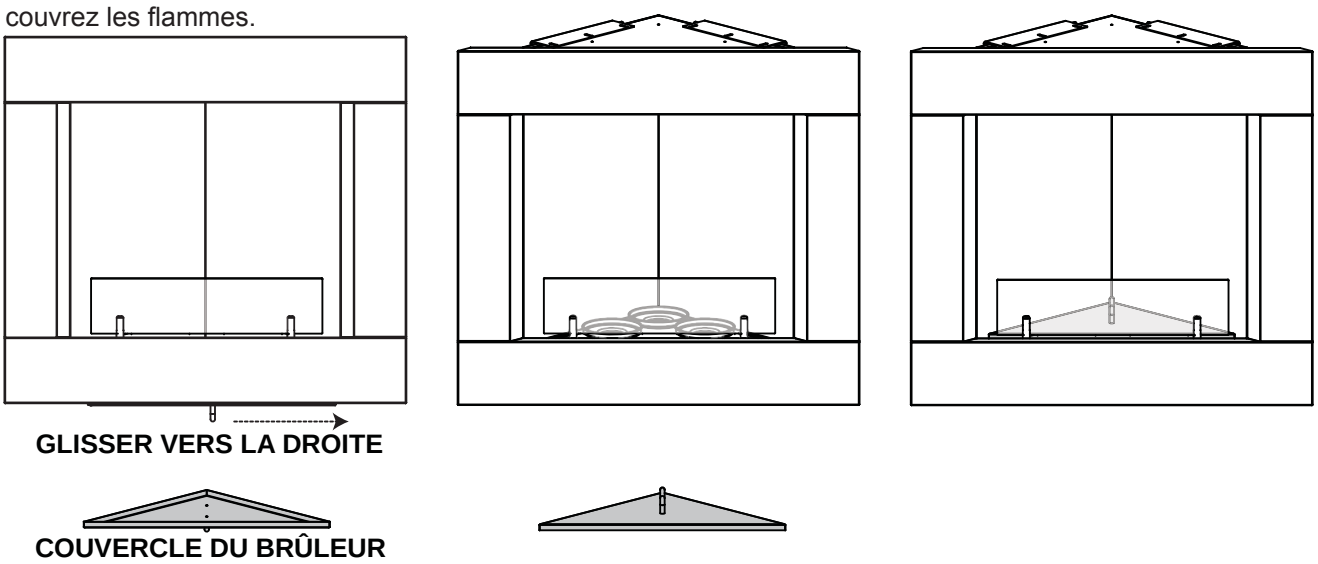

6.3.2 WMFE2, WMFE3 ET WMFE4

Pour éteindre les fl ammes, détachez le dispositif de fermeture de l'espace de rangement magnétique situé sous l'appareil. Placez la fente du dispositif sur la poignée du déviateur de fl amme (sous le garde-corps vitré) et tirez vers l'avant jusqu'à la fermeture.

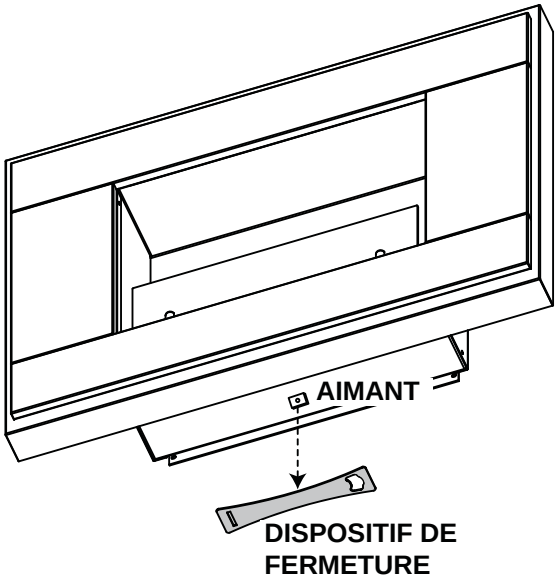

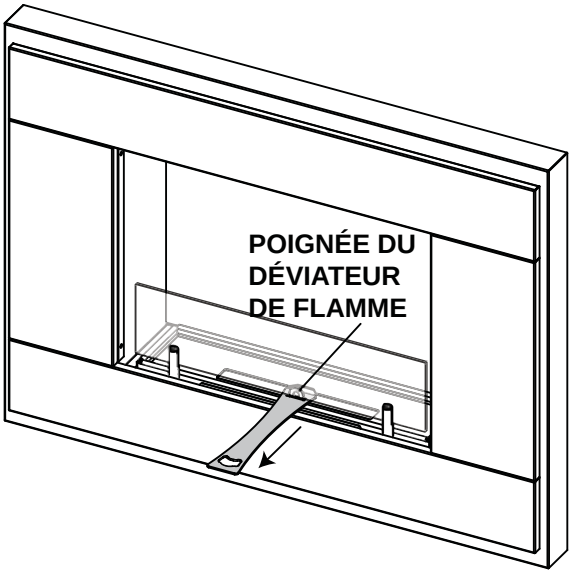

7.0 ENTRETIEN

⚠ AVERTISSEMENT

NE NETTOYEZ JAMAIS UN BRÛLEUR QUI CONTIENT ENCORE DU COMBUSTIBLE. AVANT DE PROCÉDER AU NETTOYAGE, ALLUMEZ LE BRÛLEUR ET ATTENDEZ QUE TOUT LE COMBUSTIBLE SOIT ÉPUISÉ.

LAISSEZ LE BRÛLEUR REFROIDIR AVANT DE LE NETTOYER.

Nous vous recommandons de nettoyer le brûleur vide après chaque utilisation à l'aide d'une solution d'eau tiède savonneuse. Laissez sécher complètement le brûleur avant de le remplir de nouveau.
Le fabricant n'est pas responsable des dommages causés par l'utilisation de produits de nettoyage inappropriés

7.1 SOINS DE L'ACIER INOXYDABLE

L'acier inoxydable a tendance à s'oxyder ou à tacher en présence de chlorures et de sulfures, particulièrement dans les zones côtières ainsi que dans les environnements chauds et humides tels que les piscines et les spas. Ces taches, considérées parfois comme de la rouille, peuvent être évitées et éliminées facilement. Pour ce faire, lavez les surfaces en acier inoxydable toutes les 3 à 4 semaines ou aussi souvent que nécessaire avec de l'eau fraîche ou un nettoyant à acier inoxydable.

NETTOYAGE DE LA SURFACE EN ACIER INOXYDABLE :
N'utilisez pas de produits abrasifs ou de laine d'acier sur les pièces en acier inoxydable de votre appareil, ils égratigneront le fini. Les surfaces doivent être nettoyées avec de l'eau chaude savonneuse quand le métal est encore chaud au toucher. Pour nettoyer les surfaces en acier inoxydable, utilisez un nettoyant sans abrasif ou à acier inoxydable et frottez toujours dans le sens du grain. Les pièces en acier inoxydable vont décolorer de façon permanente sous l'effet de la chaleur pour habituellement prendre une teinte dorée ou brune. Cette décoloration est normale et n'affectera pas la performance de l'appareil.

81.1

8.0 RECHANGES

Contactez votre détaillant ou le fabricant pour les questions concernant les prix et la disponibilité des pièces de rechange. Normalement, toutes les pièces peuvent être commandées chez votre détaillant autorisé.
POUR UN REMPLACEMENT DE PIÈCE SOUS GARANTIE, UNE PHOTOCOPIE DE LA FACTURE ORIGINALE SERA REQUISE AFIN DE POUVOIR HONORER LA DEMANDE.
Lorsque vous commandez des pièces, donnez toujours l'information suivante :

- Modèle et numéro de série de l'appareil
- Date d'installation de l'appareil
- Numéro de la pièce
- Description de la pièce
- Fini

*** IDENTIFIE LES ARTICLES QUI NE SONT PAS ILLUSTRÉS. POUR PLUS D'INFORMATION, CONTACTEZ VOTRE DÉTAILLANT AUTORISÉ.**

AVERTISSEMENT

OMETTRE DE POSITIONNER LES PIÈCES CONFORMÉMENT AU MANUEL OU D'UTILISER UNIQUEMENT DES PIÈCES SPÉCIFIQUEMENT APPROUVÉES POUR CET APPAREIL PEUT CAUSER DES DOMMAGES MATÉRIELS OU DES BLESSURES CORPORELLES.

41.1

COMPOSANTS			
N° RÉF.	**N° DE PIÈCE**	**DESCRIPTION**	
1	W300-0143	GARDE-CORPS VITRÉ	
2	W515-0006	PATTE DE RETENUE DU GARDE-CORPS	
3	W365-0003	DISPOSITIF DE FERMETURE	
4	W010-2461	BRÛLEUR (WFME1)	
5	W010-2432	BRÛLEUR (WMFE2, 3, 4)	
6	W080-1140	SUPPORT MURAL (WMFE1)	
7	W655-0368	SUPPORT MURAL (WMFE2, 3, 4)	
8	W715-0861	MOULURE LATÉRALE (WMFE2, 3)	INDIQUER LA COULEUR
9	W715-0860	MOULURE SUPÉRIEURE / INFÉRIEURE (WMFE2)	INDIQUER LA COULEUR
10	W715-0863	MOULURE SUPÉRIEURE / INFÉRIEURE (WMFE3)	INDIQUER LA COULEUR
11	W080-1143	SUPPORT DE MONTAGE SUPÉRIEUR (WMFE2, 3, 4)	

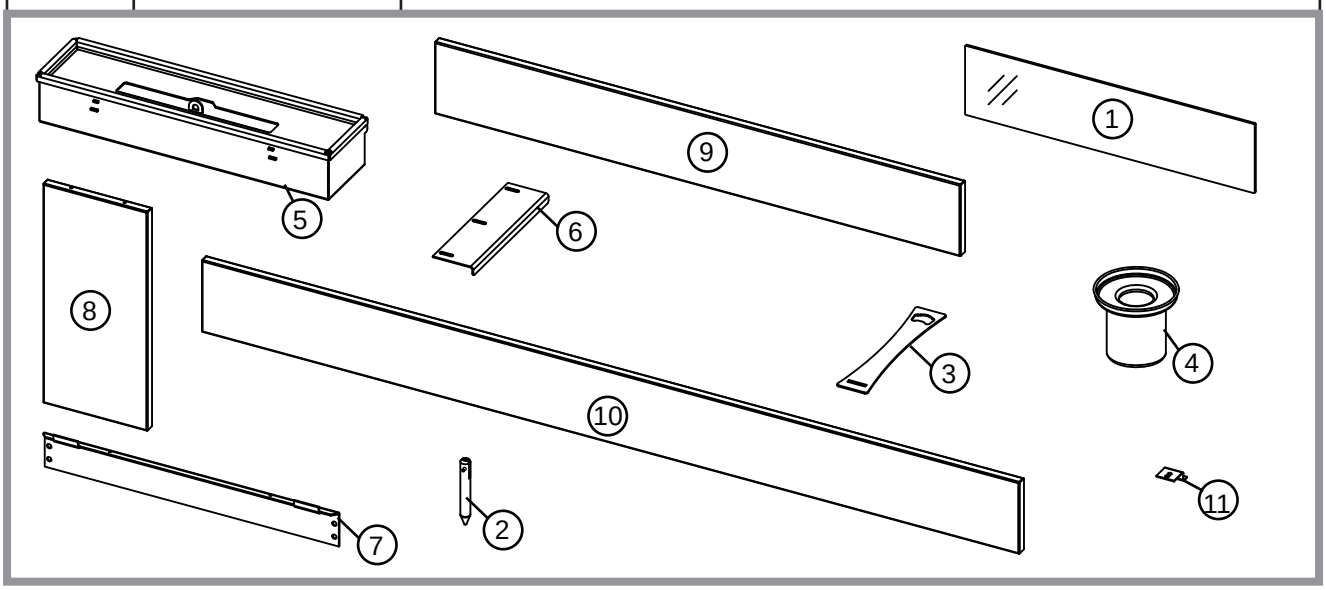

9.0 GUIDE DE DÉPANNAGE

⚠ AVERTISSEMENT

ÉTEIGNEZ COMPLÈTEMENT L'APPAREIL ET LAISSEZ-LE REFROIDIR AVANT D'EFFECTUER UN ENTRETIEN. SEUL UN TECHNICIEN DE SERVICE QUALIFIÉ PEUT EFFECTUER L'ENTRETIEN OU LA RÉPARATION DE CET APPAREIL.

SYMPTOM	PROBLEM	TEST SOLUTION
De la fumée ou des odeurs se dégagent du brûleur ou de l'appareil.	De la poussière ou de la saleté s'est accumulée sur l'appareil.	- Nettoyez l'appareil.
	Le brûleur renferme des débris.	- Nettoyez le brûleur.
	Un combustible inapproprié est utilisé.	- N'utilisez que de l'éthanol dénaturé.
	L'appareil vient tout juste d'être éteint.	- L'odeur persistera pendant un bref moment - seulement.
La fl amme est très active et vacillante.	De l'air souffl e sur la fl amme. (provenant d'un ventilateur de plafond, d'une fenêtre ouverte, etc.).	- Éliminez la source du courant d'air ou déplacez l'appareil. - Des personnes passent trop près de l'appareil. - Déplacez l'appareil dans un endroit peu passant.
La fl amme ne s'éteint pas lors de l'extinction du brûleur.	Le brûleur contient trop de combustible.	- Remplissez-le au niveau approprié.
	Le déviateur de fl amme est tiré trop lentement alors des vapeurs s'accumulent et brûlent dans les interstices.	- Ouvrez le déviateur de fl amme, ce qui permettra de stabiliser la fl amme, puis fermez-le d'un mouvement plus rapide. - Le combustible doit être brûlé complètement.
	Des débris bloquent le déviateur de fl amme, l'empêchant de fermer.	- Nettoyez le brûleur.
Le brûleur ne s'allume pas.	Manque de combustible.	- Remplissez le brûleur au niveau approprié.
	Le combustible est trop froid.	- Laissez le combustible se réchauffer quelque temps.
	Le déviateur de fl amme n'est pas complètement ouvert.	- Ouvrez complètement le déviateur.
	Un combustible inapproprié est utilisé	- N'utilisez que de l'éthanol dénaturé.
Débordement de combustible.	Débordement de combustible.	- Éliminez toute source d'infl ammation. - Nettoyez avec un chiffon absorbant pour éviter l'infl ammation. Jetez le chiffon dans un endroit sécuritaire, loin de l'appareil et de toute source d'inflammations. - Aérez l'endroit où s'est produit le débordement. - Allumez l'appareil une fois que vous êtes certain que - le débordement est bien nettoyé.

10.0 GARANTIE

Les appareils à l'éthanol NAPOLEON® sont fabriqués conformément aux normes strictes du certifi cat d'assurance de qualité mondialement reconnu ISO 9001 : 2008.
Les produits NAPOLEON® sont conçus avec des composants et des matériaux de qualité supérieure, assemblés par des artisans qualifiés qui sont fiers de leur travail. Une fois assemblé, chaque appareil est soigneusement inspecté par un technicien qualifié avant d'être emballé pour garantir que vous, le client, recevez le produit de qualité dont vous vous attendez de NAPOLEON®.

GARANTIE LIMITÉE DE 2 ANS DES APPAREILS À L'ÉTHANOL DE NAPOLÉON®

Tous les composants en acier inoxydable de votre nouvel appareil à l'éthanol NAPOLÉON® sont garantis contre les défauts pendant deux ans à compter de la date d'achat.*
Tous les autres composants sont garantis contre les défauts pendant 90 jours à compter de la date d'achat.
Tout travail de réparation doit être accompli par l'entremise d'un représentant autorisé NAPOLÉON®.
La fabrication de chaque modèle varie. La garantie s'applique uniquement aux composants disponibles avec votre appareil.

CONDITIONS ET LIMITATIONS

NAPOLEON® garantit ses produits contre les défauts de fabrication à l'acheteur d'origine seulement. L'enregistrement de la garantie n'est pas nécessaire. Fournissez simplement une preuve d'achat ainsi que le modèle et le numéro de série afin d'effectuer une réclamation de garantie. L'achat doit avoir été fait par l'entremise d'un détaillant CONTINENTAL® autorisé et sous réserve des conditions et limitations suivantes :

La garantie entre en vigueur à la date d'achat.

Cette garantie limitée s'applique seulement lorsque l'appareil demeure à l'endroit d'installation d'origine et seulement si l'appareil est installé au Canada ou aux États-Unis.

Cette garantie du fabricant n'est pas transférable et ne peut être prolongée ou étendue par aucun de nos représentants quelle qu'en soit la raison.

L'installation doit être faite conformément aux instructions d'installation incluses avec le produit et à tous les codes d'incendie et de construction locaux et nationaux.

Cette garantie limitée ne couvre pas non plus les égratignures, les bossellements, la corrosion ou la décoloration causés par une chaleur excessive, des produits d'entretien chimiques et abrasifs.

Cette garantie s'étend à la réparation ou au remplacement des pièces garanties dont les matériaux ou la fabrication sont défectueux à la condition que le produit ait été utilisé conformément aux instructions de fonctionnement et dans des conditions normales.

Concernant cette Garantie à Vie Limitée du Président, NAPOLÉON® peut, à sa discrétion, se libérer entièrement de toute obligation en ce qui concerne cette garantie en remboursant à l'acheteur d'origine le prix de gros de toute pièce garantie qui est défectueuse.

NAPOLÉON® ne sera pas responsable de l'installation, de la main-d'oeuvre ou autres coûts et dépenses relatifs à la réinstallation d'une pièce garantie et de telles dépenses ne sont pas couvertes par cette garantie.

Nonobstant toutes les dispositions contenues dans cette Garantie à Vie Limitée, la responsabilité de NAPOLÉON® sous cette garantie est défi nie comme ci-dessus et elle ne s'étendra à aucun dommage accidentel, consécutif ou indirect.

Cette garantie défi nit l'obligation et la responsabilité de NAPOLÉON® en ce qui concerne l'appareil à l'éthanol NAPOLÉON®.

Toute autre garantie énoncée ou implicite concernant ce produit, ses composants ou accessoires est exclue.

Cette garantie limitée ne couvre pas les dommages résultant de l'utilisation de pièces non fournies avec l'appareil, ou l'utilisation de combustibles autres que ceux spécifi és.

Tout dommage causé à l'appareil par les intempéries, de longues périodes d'humidité, la condensation, des produits chimiques ou produits d'entretien nuisibles ne seront pas la responsabilité de NAPOLÉON®.Toutes les pièces remplacées au titre de la garantie seront couvertes pour une période de 90 jours à partir de leur date d'installation.

Le fabricant peut exiger que les pièces défectueuses ou les produits soient retournés ou que des photos numériques soient fournies pour valider la réclamation. Les produits retournés doivent être expédiés port payé au fabricant pour une inspection en usine. Si un produit est déclaré défectueux, le fabricant le réparera ou le remplacera.

Avant d'expédier votre appareil ou les pièces défectueuses, votre détaillant doit obtenir un numéro d'autorisation. Toute marchandise expédiée à notre usine sans autorisation sera refusée et retournée à l'expéditeur.

Les coûts d'expédition ne sont pas couverts par cette garantie.

Des frais de service supplémentaires peuvent être appliqués si vous cherchez à obtenir des services au titre de la garantie auprès d'un détaillant.

Les frais de déplacement pour main-d'oeuvre, de tests de diagnostic, d'expédition et autres frais afférents ne sont pas couverts par cette garantie.

Cette garantie ne couvre pas les visites de service visant à rectifier une installation ou à montrer comment utiliser cet appareil.

TOUTES LES SPÉCIFICATIONS ET LES CONCEPTIONS SONT SUJETTES À MODIFICATIONS SANS PRÉAVIS EN RAISON DES AMÉLIORATIONS CONSTANTES APPORTÉES AU PRODUIT.
NAPOLÉON ® EST UNE MARQUE DÉPOSÉE DE WOLF STEEL LTÉE.

2.14A

11.0 HISTORIQUE D'ENTRETIEN

Historique d'entretien Wolf Steel

Cet appareil doit être entretenu annuellement selon son usage.

Date	Détaillant	Nom du technicien	Travail effectué	Problèmes particuliers

12.0 NOTES

44.1

44.1

44.1

INSTALLATEUR: DIESES HANDBUCH NACH INSTALLATION DES GERÄTS AUSHÄNDIGEN.
BENUTZER: BEWAHREN SIE DIESES HANDBUCH ZUR WEITEREN REFERENZ AUF.

NAPOLEON®
QUALITY FIREPLACES

INSTALLATIONS- UND BEDIENUNGSANLEITUNG

ZERTIFIZIERT NACH KANADISCHEN UND AMERIKANISCHEN NATIONALEN STANDARDS: ULC/ORD-C627.1/ UL1370

WMFE1, WMFE2, WMFE3 UND WMFE4

ETHANOL-BETRIEBENES DEKORATIVES GERÄT

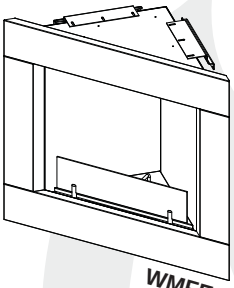

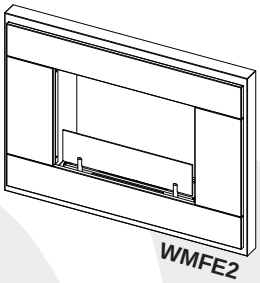

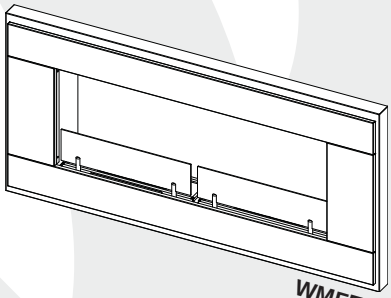

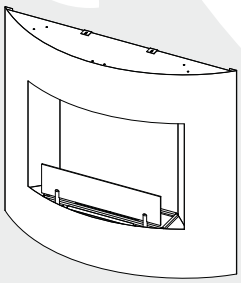

ZERTIFIZIERT FÜR KANADA UND DIE VEREINIGTEN STAATEN VON AMERIKA NACH ANSI/CSA -METHODEN.

SICHERHEITS-INFORMATIONEN

⚠ WARNUNG

Falls die Informationen in dieser Anleitung nicht genau befolgt werden, kann es u. U. zu Bränden oder Explosionen kommen, die zu Sachschäden, Verletzungen oder Tod führen können.

- Kein Benzin oder andere entzündlichen Gase und Flüssigkeiten in der Nähe dieses oder anderer Geräte aufbewahren oder verwenden.

Dieses Gerät kann als Teil einer OEM-Installation in Fertighäusern (nur in den USA) oder Wohnmobilen installiert werden. Die Installation muss gemäß den Herstelleranweisungen und der Norm für die Konstruktion und Sicherheit von Fertighäusern, Title 24 CFR (Code of Federal Regulations), Part 3280 in den Vereinigten Staaten oder der Norm für die Installation in Wohnmobilen, CAN/CSA Z240 MH in Kanada erfolgen.

⚠ WARNUNG

VERBRENNUNGSGEFAHR DURCH HEISSES GLAS.

DAS GLAS ERST NACH VOLLSTÄNDIGEM ABKÜHLEN BERÜHREN.

KINDERN NIEMALS ERLAUBEN, DAS GLAS ZU BERÜHREN.

SERIENNUMMER-AUFKLEBER VOM KARTON HIER ANBRINGEN

SERIENNUMMER XXXXXX000000
MODELL-NR.

HPBA Hearth, Patio & Barbecue Association
GO GREEN ECO FRIENDLY TECHNOLOGY
Quality System Certified To ISO 9001-2008
C SA® US

Wolf Steel Ltd., 24 Napoleon Rd., Barrie, ON, L4M 0G8 Canada /
103 Miller Drive, Crittenden, Kentucky, USA, 41030
Telefon (705)721-1212 • Fax (705)722-6031 • www.napoleonfireplaces.com • ask@napoleonproducts.com

$10,00 1.32

W415-0958 / 07.06.11

TABLE OF CONTENTS

1.0	INSTALLATION OVERVIEW	3
2.0	**EINFÜHRUNG**	**4**
2.1	ABMESSUNGEN	5
2.1.1	WMFE1 (ECKE)	5
2.1.2	WMFE2 (QUADRAT)	5
2.1.3	WMFE3 (LINEAR)	5
2.1.4	WMFE4 (KONVEX)	5
2.2	ALLGEMEINE ANWEISUNGEN	6
2.3	ALLGEMEINE INFORMATIONEN	6
2.4	INFORMATIONEN ZUM LEISTUNGSSCHILD	6
3.0	**AUFSTELLUNG DES GERÄTS**	**7**
4.0	**INSTALLATION**	**8**
4.1	MINDESTABSTAND ZU BRENNBAREN MATERIALIEN	8
4.2	INSTALLATION DES GERÄTS	9
4.1.1	WMFE1	9
4.2.1	WMFE2, WMFE3 UND WMFE4	10
5.0	**FERTIGSTELLUNG**	**11**
5.1	INSTALLATION DER BRENNBEHÄLTER/BRENNER	11
5.1.1	WMFE1	11
5.1.2	WMFE2, WMFE3 UND WMFE4	11
5.2	GLAS-FUNKENSCHUTZ-INSTALLATION	12
5.3	POSITION DES LEISTUNGSSCHILDS	12
6.0	**BEDIENUNGSANLEITUNG**	**13**
6.1	BEFÜLLEN DES BRENNERS/BRENNBEHÄLTERS	13
6.1.1	WMFE1	13
6.1.2	WMFE2, WMFE3 UND WMFE4	14
6.2	ZÜNDUNG	15
6.3	LÖSCHEN DER FLAMME	15
6.3.1	WMFE1	15
6.3.2	WMFE2, WMFE3 UND WMFE4	16
7.0	**WARTUNG**	**16**
7.1	PFLEGEANWEISUNGEN FÜR EDELSTAHL	16
8.0	**ERSATZTEILE**	**17**
9.0	**FEHLERBEHEBUNG**	**18**
10.0	**GARANTIE**	**19**
11.0	**WARTUNGSHISTORIE**	**20**

<u>NOTE:</u> Changes, other than editorial, are denoted by a vertical line in the margin.

1.0 INSTALLATION OVERVIEW

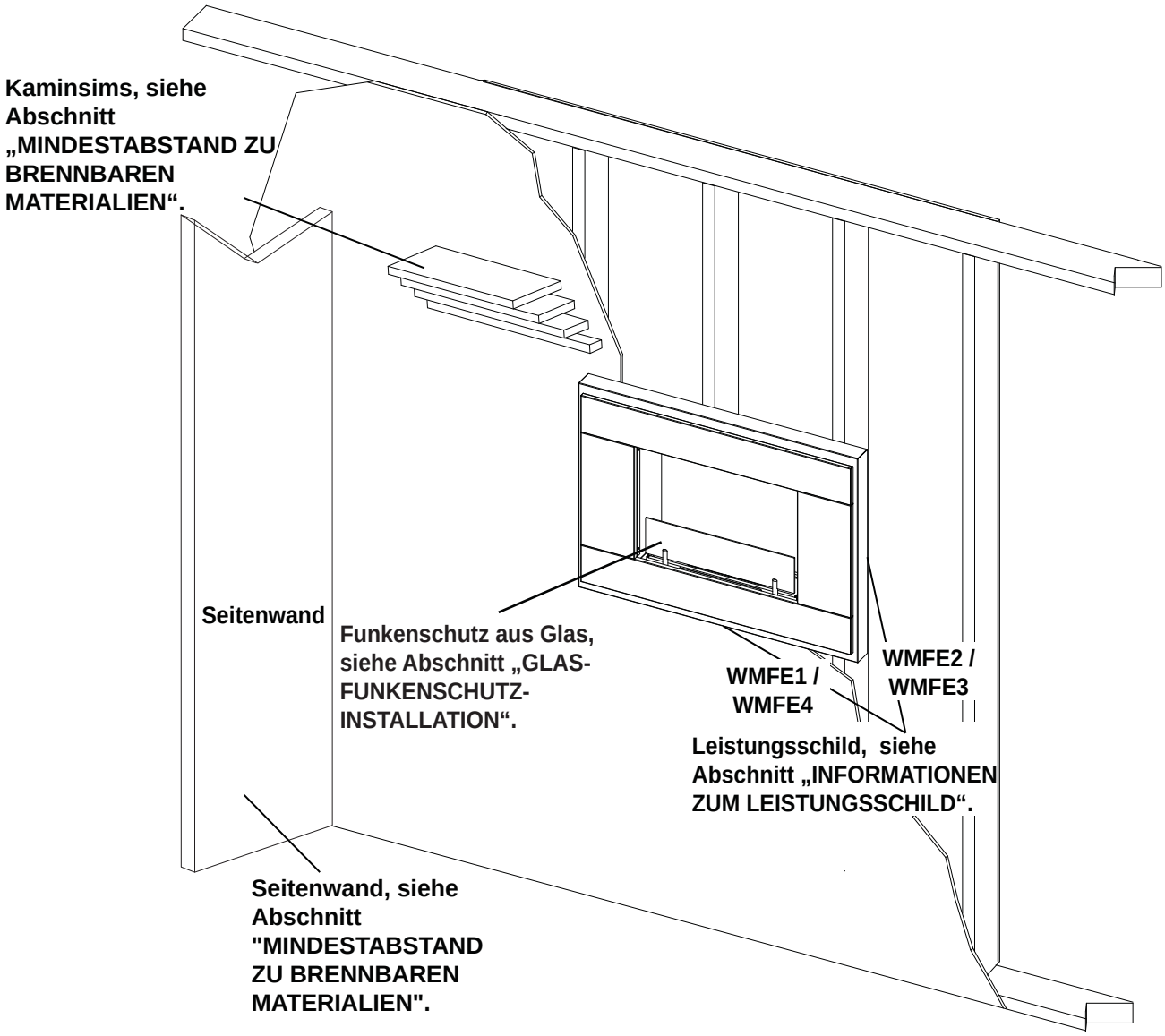

2.0 EINFÜHRUNG

⚠ WARNUNG

- **DIESES GERÄT WIRD WÄHREND DES BETRIEBS HEISS UND KONTAKT MIT DEM GERÄT KANN ZU SCHWEREN VERBRENNUNGEN FÜHREN.**
- Der Bediener dieses Geräts muss mindestens 18 Jahre alt sein.
- Das Gerät nur nach genauem Durchlesen der Bedienungsanleitung verwenden. Nichtbefolgen der Bedienungsanleitung beim Betrieb des Geräts kann zu Bränden oder Verletzungen führen.
- Keine beschädigten, unvollständigen oder Ersatz-Bauteile installieren.
- Kein Holz oder andere Materialien in diesem Gerät verbrennen.
- Kleine Kinder stets sorgfältig beaufsichtigen, wenn sie sich im gleichen Raum oder in der Nähe des Geräts befinden. Bei Krabbelkindern, sehr kleinen Kindern, und anderen Personen besteht eine höhere Wahrscheinlichkeit für zufälligen Kontakt mit dem Gerät und Verbrennungen. Die Installation einer physischen Barriere zum Schutz von gefährdeten Personen im Haus oder in der Wohnung wird empfohlen. Installieren Sie ein anpassbares Schutzgitter (Kindergitter), um den Zugang von Krabbelkindern, Kleinkindern und anderen gefährdeten Personen zu dem Raum, in dem sich das möglicherweise heiße Gerät befindet, zu beschränken.
- Keine Kleidung oder andere brennbare Materialien auf dem oder in der Nähe des Geräts platzieren.
- Aufgrund der hohen Temperaturen sollte das Gerät nicht in Durchgangs-Passagen und entfernt von Möbeln und Vorhängen installiert werden.
- Sicherstellen, dass angemessene Sicherheitsmaßnahmen ergriffen wurden, um Babies/Krabbelkinder von heißen Oberflächen fernzuhalten.
- Auch nach Ausschalten des Geräts bleiben das Glas und/oder der Schutzschirm noch längere Zeit heiß.
- Dieses Gerät darf unter keinen Umständen baulich verändert oder modifiziert werden.
- Verpackungsmaterial außerhalb der Reichweite von Kindern aufbewahren und Abfall und Verpackung sicher entsorgen. Plastiktüten sind kein Spielzeug und sollten stets außerhalb der Reichweite von Kindern und Babies aufbewahrt werden.
- Nicht im Freien verwenden.
- Das Gerät niemals über oder in der Nähe einer Badewanne oder anderen Wasserbehältern installieren.
- Sicherstellen, dass die empfohlenen Mindestabstände zu brennbaren Materialien eingehalten werden, wenn ein Kaminsims oder Regal über dem Gerät angebracht wird. Höhere Temperaturen an der Wand oder der Raumluft über dem Gerät kann zu Schmelzen, Verfärbungen oder Schäden an Dekorationen, Fernsehern oder anderen elektronischen Komponenten führen.
- Ethanol nicht zum Trinken verwenden.
- Gerät nicht unter Alkohol-, Drogen- oder Medikamenteneinfluss bedienen.
- Stets einen Feuerlöscher (A, B, C) in der Nähe des Geräts aufbewahren.
- Beim Befüllen des Geräte-Brennbehälters nicht rauchen.
- Es besteht Explosionsrisiko.
- Niemals andere, als die für dieses Gerät ausdrücklich angegebenen Brennstoffe im Gerät verwenden. Niemals Benzin verwenden.
- Den Brennstofftank des Geräts niemals befüllen, wenn das Gerät in Betrieb oder noch heiß ist.
- Das Gerät niemals in Bereichen verwenden, wo brennbare Dämpfe oder Gase vorhanden sein können.
- Den Brennstoff niemals in anderen Behältern lagern oder transportieren, als dem für den jeweiligen Brennstoff vorgesehenen Original-Metall- oder Plastikbehälter, welcher den kanadischen Consumer Chemicals and Containers Regulations (Gesetz für chemische Konsumgüter und Verpackungen) und/oder anderen geltenden Vorschriften entspricht.
- Den Brennstoff niemals zusammen mit dem oder in der Nähe des Geräts lagern.
- Risiko von Luftverschmutzung in Innenräumen – Gerät nur in gut belüfteten Bereichen betreiben und Türen zu Nebenräumen offen lassen.
- Personen mit Atembeschwerden sollten vor Betrieb des Geräts ihren Arzt konsultieren.
- Das Gerät nicht zum Erwärmen oder Kochen von Wasser verwenden oder als Kochgerät verwenden.
- Nicht in Räumen betreiben, in denen ein Sauerstofftank verwendet wird.
- Das Gerät darf nicht in kleinen Räumen mit weniger als 5,7 m3 Raumluftvolumen per 3 kW (1.000 BTU) Wärmeleistung pro Stunde betrieben werden. Das Gerät nicht in Badezimmern, Schlafzimmern oder anderen kleinen Räumen verwenden.
- Das Gerät muss vor Verwendung inspiziert werden.
- Der Bereich um das Gerät herum muss frei gehalten werden von brennbaren Materialien, Benzin und anderen brennbaren Dämpfen und Flüssigkeiten, außer den spezifisch für die Verwendung im Gerät angegeben.

3.18

2.1 ABMESSUNGEN

2.1.1 WMFE1 (ECKE)

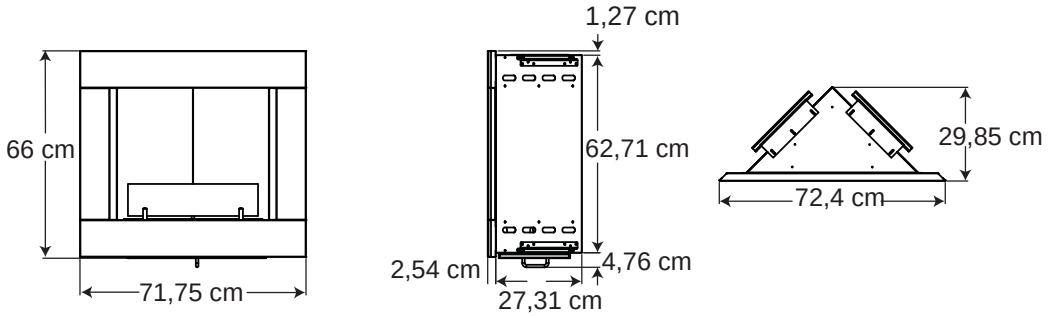

2.1.2 WMFE2 (QUADRAT)

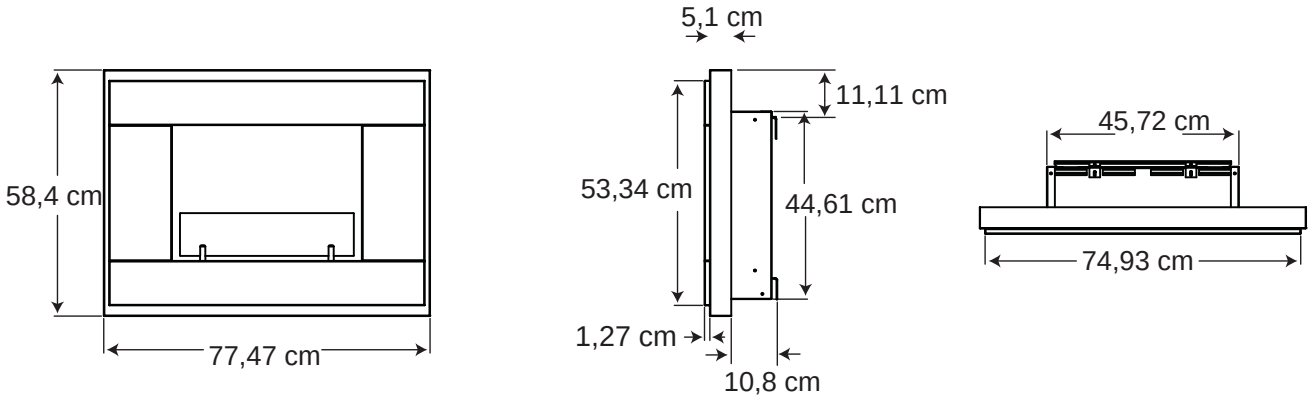

2.1.3 WMFE3 (LINEAR)

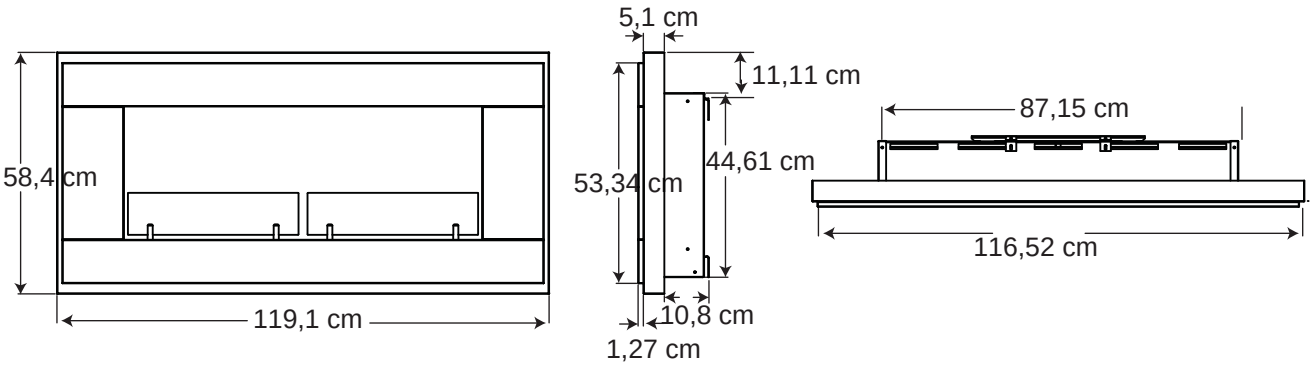

2.1.4 WMFE4 (KONVEX)

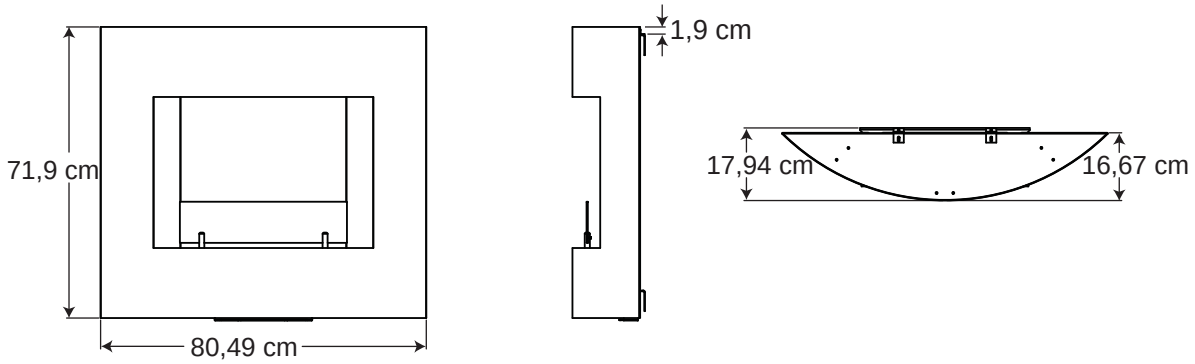

2.2 ALLGEMEINE ANWEISUNGEN

⚠ WARNUNG

AUSREICHENDEN MINDESTABSTAND FÜR WARTUNG UND BETRIEB DES GERÄTS EINHALTEN.

FÜR AUSREICHENDE BELÜFTUNG SORGEN.

DIE VORDERE ÖFFNUNG DES GERÄTS NIE BLOCKIEREN.

BEIM PLATZIEREN VON OBJEKTEN VOR DEM GERÄT EINEN MINDESTABSTAND VON 91,44 CM ZUR GERÄTEVORDERSEITE EINHALTEN.

UMLIEGENDE FLÄCHEN KÖNNEN SEHR HEISS WERDEN, BESONDERS OBERHALB DES GERÄTS. DAS GERÄT WÄHREND DES BETRIEBS MÖGLICHST NICHT BERÜHREN.

FEUERGEFAHR. EXPLOSIONSGEFAHR.

AUSSCHLIESSLICH VON WOLF STEEL ZUGELASSENE ERSATZEILE FÜR DAS GERÄT VERWENDEN. DIE VERWENDUNG NICHT ZUGELASSENER BAUTEILE KANN ZU EINEM SICHERHEITSRISIKO UND VERLUST DER GARANTIE UND ZERTIFIZIERUNG FÜHREN.

4.9

2.3 ALLGEMEINE INFORMATIONEN

⚠ WARNUNG

NIEMALS ANDERE, ALS DIE FÜR DIESES GERÄT AUSDRÜCKLICH ANGEGEBENEN BRENNSTOFFE IN DIESEM GERÄT VERWENDEN.

LEISTUNG UND WIRKUNGSGRAD

	WMFE1	WMFE2	WMFE3	WMFE4
MAXIMALE WÄRMEEINBRINGUNG	10.000	5.000	10.000	5.000
WIRKUNGSGRAD	99%	99%	99%	99%

2.4 INFORMATIONEN ZUM LEISTUNGSSCHILD

Abbildung nur zu Referenzzwecken. Siehe Leistungsschild für genaue Informationen.

CERTIFIED UNDER / HOMOLOGUÉ SELON LES NORMES / ZERTIFIZIERT NACH : ULC/ORD-C627.1-2008, ULC 1370 UNVENTED ETHYL ALCOHOL FUEL BURNING DECORATIVE APPLIANCES / APPAREILS DÉCORATIFS NON VENTILÉS, ALIMENTÉS À L'ALCOOL ÉTHYLIQUE / UNBELÜFTETES DEKORATIVES GERÄT ZUR VERBRENNUNG VON ETHYLALKOHOL

USE DENATURED ETHANOL FUEL ONLY.
WARNING: THIS APPLIANCE HAS NOT BEEN TESTED FOR USE WITH GLASS DOORS. TO REDUCE THE RISK OF FIRE OR INJURY, DO NOT INSTALL GLASS DOORS.
DO NOT USE AN APPLIANCE INSERT OR OTHER PRODUCTS NOT SPECIFIED FOR USE WITH THE PRODUCT.
SEE INSTALLATION AND OPERATING INSTRUCTIONS FOR THIS MODEL.
MINIMUM CLEARANCE TO COMBUSTIBLE MATERIALS:

WMFE	1	2,3,4
BACK	2”	1/2”
BOTTOM	6”	2”
SIDES	0”	12”
CEILING / MANTEL	18”	18”
FRONT	36”	36”

CERTIFIED FOR / CERTIFIÉ POUR / ZUGELASSEN FÜR CANADA / USA

	1	2	3	4
WMFE	■	■	■	■

UTILISEZ DE L'ALCOOL DÉNATURÉ SEULEMENT.
ATTENTION: CET APPAREIL N'A PAS ÉTÉ TESTÉ POUR UNE UTILISATION AVEC DES PORTES VITRÉES. AFIN DE RÉDUIRE LE RISQUE D'INCENDIE OU DE BLESSURE, VEUILLEZ NE PAS INSTALLER DE PORTES VITRÉES.
N'UTILISEZ PAS D'APPAREIL ENCASTRABLE OU TOUT AUTRE PRODUIT NON INDIQUÉ POUR UTILISATION AVEC LE PRODUIT.
CONSULTEZ LES INSTRUCTIONS D'INSTALLATION ET D'UTILISATION POUR CE MODÈLE.
DÉGAGEMENTS MINIMAUX DES MATÉRIAUX COMBUSTIBLES:

WMFE	1	2,3,4
ARRIÈRE	2”	1/2”
DESSOUS	6”	2”
CÔTÉS	0”	12”
PLAFOND / MANTEAU	18”	18”
FAÇADE	36”	36”

NUR DENATURIERTES ETHANOL VERWENDEN.
WARNUNG: DIESES GERÄT IST NICHT FÜR DEN BETRIEB MIT GLASTÜREN GETESTET.
ZUR VERRINGERUNG VON BRAND- ODER VERLETZUNGSGEFAHR KEINE GLASTÜREN INSTALLIEREN.
KEINEN GERÄTEEINSATZ ODER ANDERE PRODUKTE VERWENDEN, DIE NICHT ZUR VERWENDUNG MIT DIESEM PRODUKT VORGESEHEN SIND. SIEHE INSTALLATIONS- UND BEDIENUNGS-ANLEITUNGEN FÜR DIESES MODELL.
MINDESTABSTAND ZU BRENNBAREN MATERIALIEN EINHALTEN:

WMFE	1	2,3,4
RÜCKSEITE	5,1 cm	1,3 cm
UNTERSEITE	15,2 cm	5,1 cm
SEITEN	0 cm	30,5 cm
DECKE / KAMINSIMS	47,7 cm	45,7 cm
VORDERSEITE	91.4 cm	91.4 cm

SERIAL NUMBER / NO. DE SÉRIE:

WMFE

WOLF STEEL LTD.
24 NAPOLEON ROAD, BARRIE, ON, L4M 4Y4 CANADA

W385-0552

SAMPLE

3.0 AUFSTELLUNG DES GERÄTS

⚠ WARNUNG
AUFGRUND DER HOHEN TEMPERATUREN SOLLTE DAS GERÄT NICHT IN DURCHGANGS-PASSAGEN INSTALLIERT WERDEN. BRENNBARE MATERIALIEN WIE MÖBEL, KOPFKISSEN, BETTDECKEN, PAPIERE, KLEIDUNG UND VORHÄNGE MINDESTENS 91,44 CM VON GERÄTE-VORDERSEITE ENTFERNT HALTEN.
DAS GERÄT NIE ÜBER ODER IN DER NÄHE EINER BADEWANNE ODER ANDEREN WASSERBEHÄLTERN INSTALLIEREN.
BEI INSTALLATION UND WARTUNG SCHUTZHANDSCHUHE UND -BRILLEN TRAGEN.
NICHT ÜBER EINER DAMPFSPERRE ODER FREILIEGENDER WÄRMEDÄMMUNG INSTALLIEREN, UM KONTAKT MIT DURCHHÄNGENDEM ODER LOSEM ISOLIERMATERIAL ZU VERMEIDEN. ES KANN ZU STELLENWEISER ÜBERHITZUNG UND BRÄNDEN KOMMEN.
DAS GERÄT NICHT DEN ELEMENTEN AUSSETZEN (Z. B. REGEN, USW.).
DAS GERÄT MUSS AN EINER DAUERHAFT SOLIDEN WAND VERANKERT WERDEN.
AN EINEM ORT MIT BESCHRÄNKTEM ZUGANG FÜR KINDER UND HAUSTIERE INSTALLIEREN.
STETS ALLE MINDESTABSTÄNDE ZU BRENNBAREN MATERIALIEN EINHALTEN.
DAS GERÄT NUR AN EINEM GUT BELÜFTETETEM ORT UND MIT EINFACHEM ZUGANG FÜR BEFÜLLEN, ANZÜNDEN UND LÖSCHEN DES GERÄTS INSTALLIEREN.

4.0 INSTALLATION

4.1 MINDESTABSTAND ZU BRENNBAREN MATERIALIEN

	WMFE1	WMFE2, WMFE3, WMFE4
SEITEN	0 cm	30,5 cm
RÜCKSEITE	5 cm	1,3 cm
OBERSEITE	45,7 cm zum Kaminsims	45,7 cm zum Kaminsims
OBERSEITE	45,7 cm zur Decke	45,7 cm zur Decke
VORDERSEITE	91,44 cm	91,44 cm
UNTERSEITE	15,2 cm	5 cm

HI ERMIHI MIRELLA

WMFE1

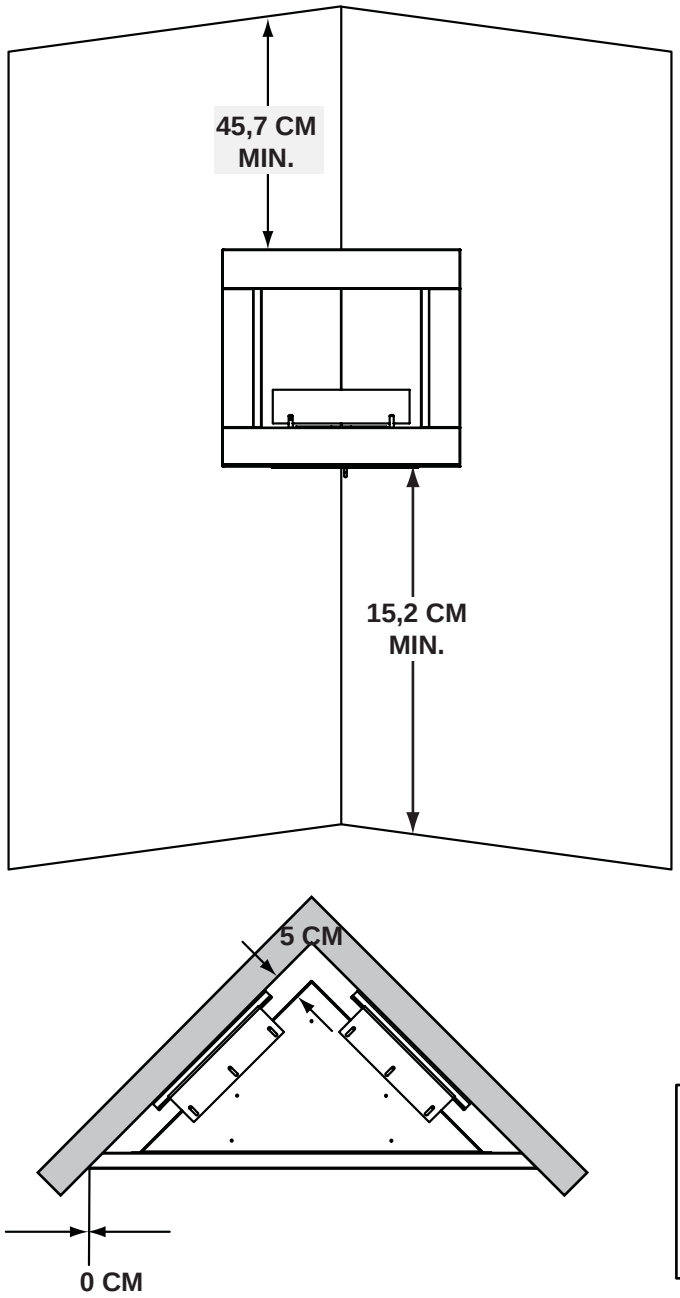

WMFE2, WMFE3 UND WMFE4

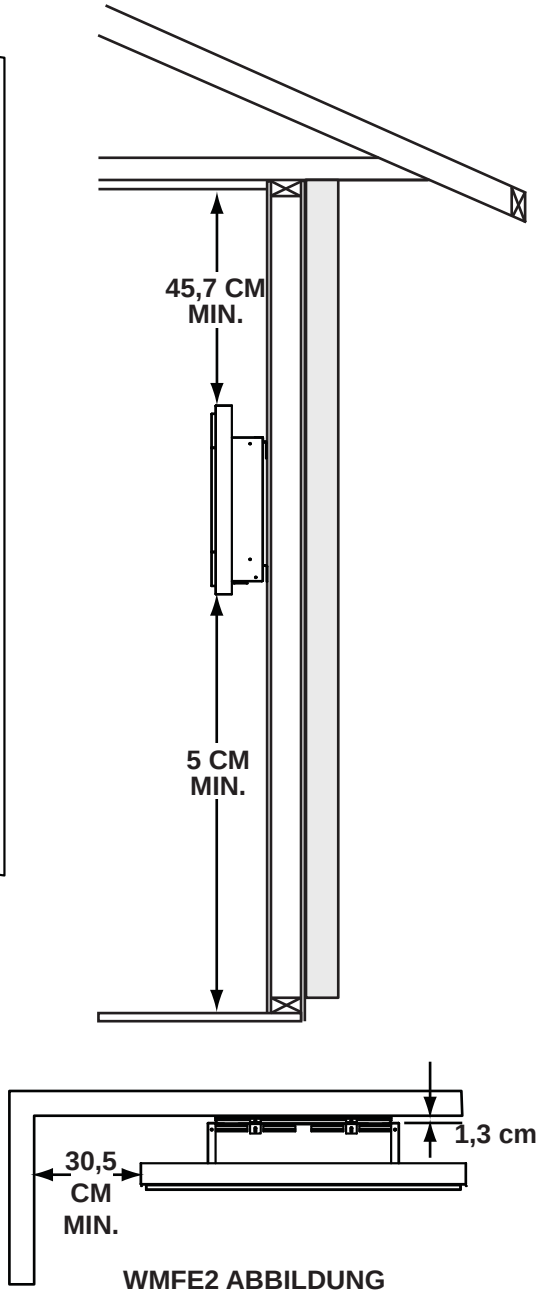

WMFE2 ABBILDUNG

4.2 INSTALLATION DES GERÄTS

4.1.1 WMFE1

HINWEIS: Holzschrauben zur sicheren Installation an Holzbalken oder Fachwerk liegen bei. Geeignete Anker für Beton, Zement, Mauerwerk oder Gipsputz verwenden (Eisenwaren liegen nicht bei).

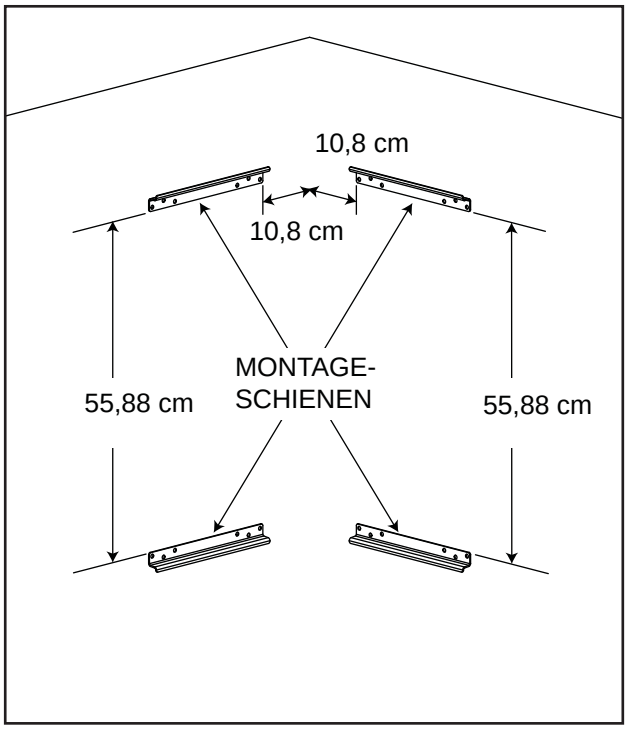

A. Das Gerät sollte an einem feuchtigkeitsgeschützten Ort mit einem Mindestabstand von 91,44 cm zu Vorhängen, Möbeln, Betten, Papier usw. installiert werden.
B. Es werden zwei Personen benötigt, um das Gerät an die Wand zu halten und den endgültigen Installationsort zu bestimmen.
C. Die 4 Montageschienen wie abgebildet mit geeigneten Eisenwaren/Werkzeugen sicher befestigen. Alle Befestigungselemente müssen sich sicher in der Wand befinden. HINWEIS: Die oberen Montageschienen müssen mit nach oben weisender Flanschseite installiert werden. Die unteren Montageschienen müssen mit nach unten weisender Flanschseite installiert werden.
D. Das Gerät anheben und einhängen, hierbei darauf achten, dass die Halterungen an der Geräteoberseite in die Montageschienenflansche einrasten. Die Halterungen müssen u. U. justiert werden, damit das Gerät schlüssig an der Wand aufliegt.
E. Die zwei Halterungen (beiliegend) an der Geräteunterseite anbringen, so dass die Flansche in die Wandhalterungen einrasten. Hierdurch wird ein Abheben des Geräts von der Wand verhindert.

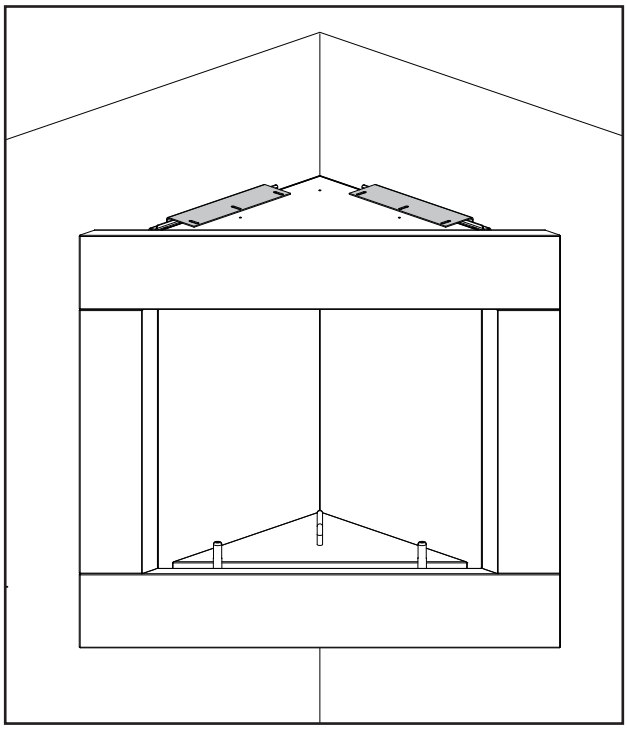

DRAUFSICHT

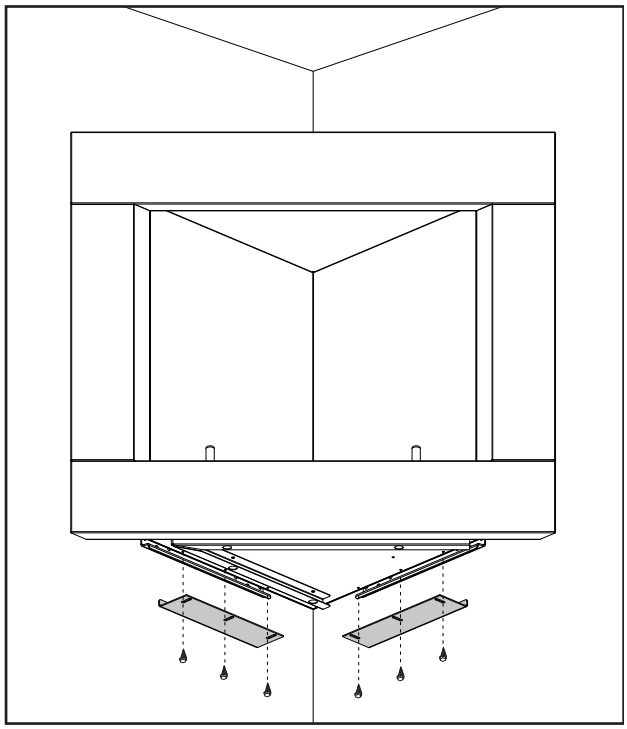

UNTERSICHT

4.2.1 WMFE2, WMFE3 UND WMFE4

HINWEIS: Holzschrauben zur sicheren Installation an Holzbalken oder Fachwerk liegen bei. Geeignete Anker für Beton, Zement, Mauerwerk oder Gipsputz verwenden (Eisenwaren liegen nicht bei).

A. Das Gerät sollte an einem feuchtigkeitsgeschützten Ort mit einem Mindestabstand von 91,44 cm zu Vorhängen, Möbeln, Betten, Papier usw. installiert werden.

B. Es werden zwei Personen benötigt, um das Gerät an die Wand zu halten und den endgültigen Installationsort zu bestimmen.

C. Die 2 Montageschienen wie abgebildet mit geeigneten Eisenwaren/Werkzeugen sicher befestigen. Alle Befestigungselemente müssen sich sicher in der Wand befinden.

D. Das Gerät anheben und einhängen, hierbei darauf achten, dass die Laschen in die Schlitze an der Geräterückseite einrasten.

E. Die oberen 2 Montageschienen an der rückseitigen Gerätekante und dann an der Montageschiene sicher befestigen. Hierdurch wird ein Abheben des Geräts von der Wand verhindert.

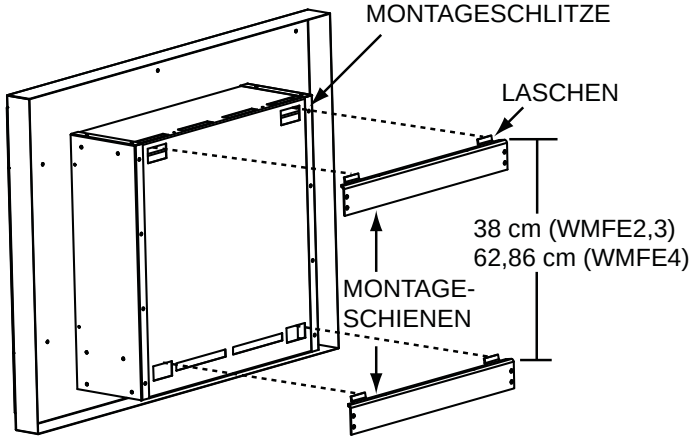

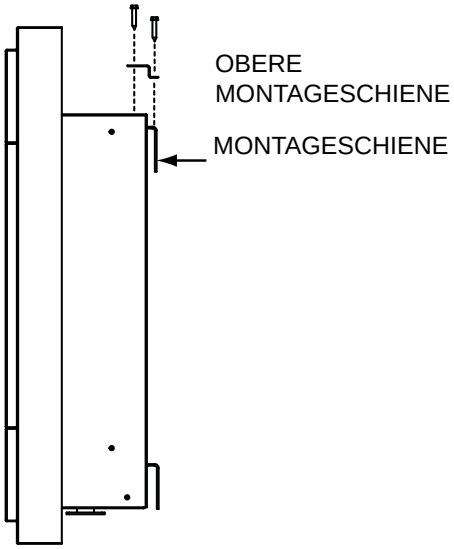

5.0 FERTIGSTELLUNG

5.1 INSTALLATION DER BRENNBEHÄLTER/BRENNER

Die Schutzfolie des Edelstahlfeuerbehälters/-Brenners MUSS vor der Installation abgezogen werden.

Beim Abziehen der Schutzfolie können Plastikrückstände auf dem Edelstahlfeuerbehälter/Brenner zurückbleiben. Diese können leicht mit Edelstahlreiniger entfernt werden.

5.1.1 WMFE1

A. Den Glas-Funkenschutz entfernen, falls installiert.
B. Die drei leeren Brennbehälter in die vorgesehenen Öffnungen im Feuerbehälter einsetzen.

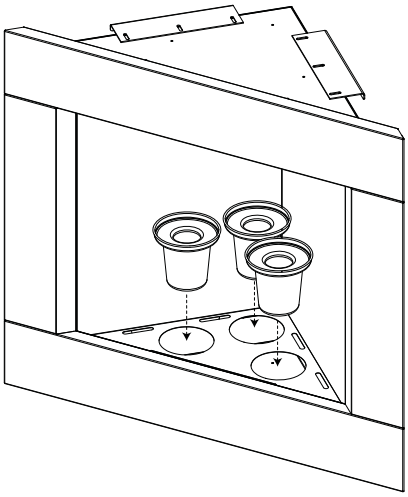

5.1.2 WMFE2, WMFE3 UND WMFE4

A. Den Glas-Funkenschutz entfernen, falls installiert.
B. Den leeren Brenner mit den Positionierlaschen in Richtung Feuerbehälter ausrichten.
C. Die Positionierlaschen in die Positionierschlitze an der Rückseite des Feuerbehälters einführen. Sicherstellen, dass der Brenner flach an der Rückseite des Feuerbehälters anliegt.

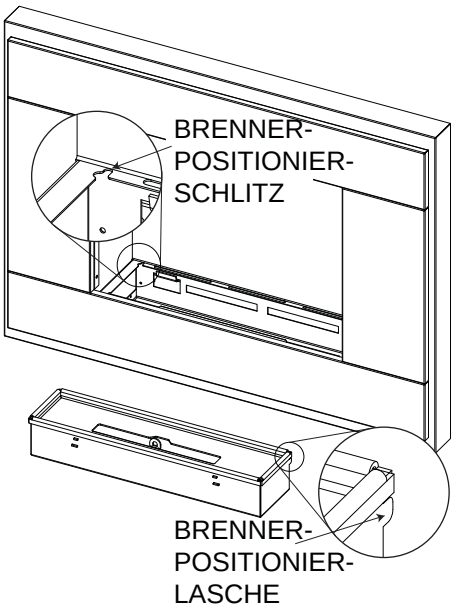

5.2 GLAS-FUNKENSCHUTZ-INSTALLATION

A. Die Glas-Haltestifte in die Öffnungen einsetzen, dabei sollten die Stellschrauben wie abgebildet nach vorne zeigen.

B. Den Glas-Funkenschutz in die Schlitze der Glas-Haltestifte gleiten lassen. Das Glas mittig ausrichten.

C. Die Schrauben vorsichtig anziehen, um ein Brechen der Glasscheibe zu vermeiden.

D. Die Glas-Funkenschutz-Baugruppe aus den Löchern heben und sie um 180° drehen, so dass die Stellschrauben zur Geräterückseite zeigen.

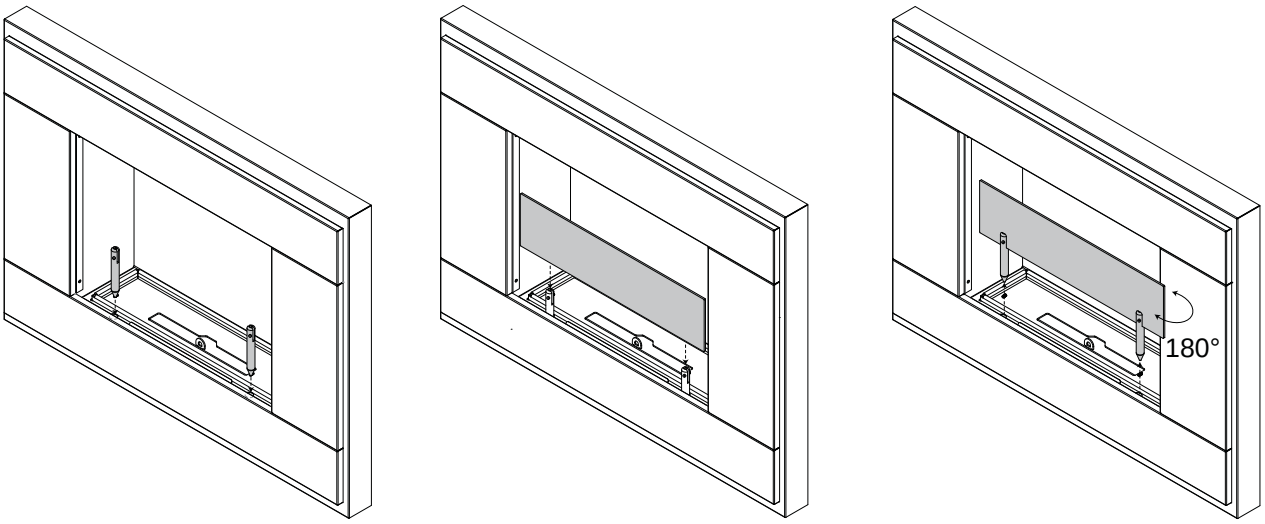

5.3 POSITION DES LEISTUNGSSCHILDS

Das Leistungsschild befindet sich an der Geräte-vorderkante. Zum Lesen durch den Schlitz nach oben ziehen und nach hinten kippen. Es kann u. U. einfacher sein, hierzu den Glas-Funkenschutz zu entfernen.

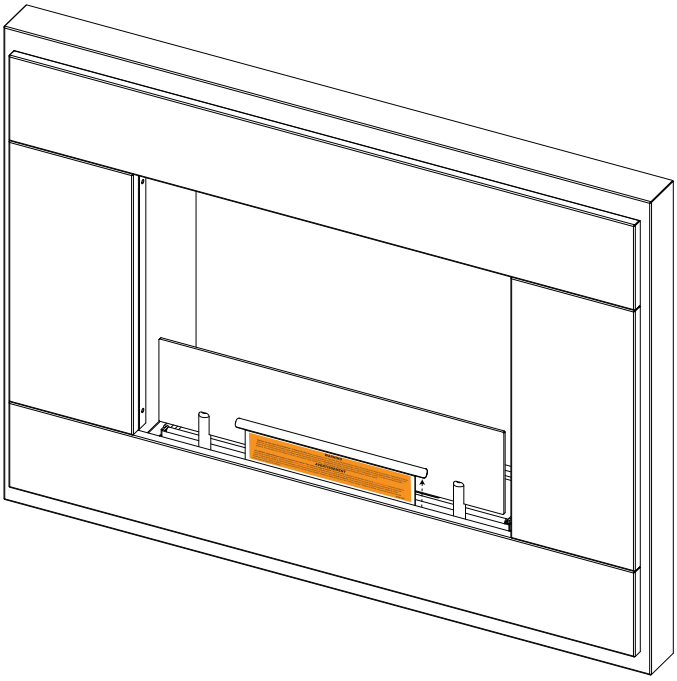

6.0 BEDIENUNGSANLEITUNG

6.1 BEFÜLLEN DES BRENNERS/BRENNBEHÄLTERS

⚠ WARNUNG
DER BEDIENER DIESES GERÄTS MUSS MINDESTENS 18 JAHRE ALT SEIN.
KINDERN ODER ANDEREN GEFÄHRDETEN PERSONEN NIEMALS ERLAUBEN, DEN BRENNER MIT BRENNSTOFF ZU FÜLLEN ODER ZU BEDIENEN
NIEMALS BRENNSTOFF IN OFFENE FLAMMEN GIESSEN.
NICHT ÜBERFÜLLEN.
BRENNER/BRENNBEHÄLTER VOR DEM BEFÜLLEN ABKÜHLEN LASSEN.
VERSCHÜTTETEN BRENNSTOFF MIT EINEM SAUGFÄHIGEM TUCH ENTFERNEN UND GUT REINIGEN, UM ZÜNDUNG AUSSERHALB DES BRENNERS/BRENNBEHÄLTERS ZU VERMEIDEN. DAS TUCH SICHER ENTSORGEN UND WÄHREND DES ANZÜNDENS VOM GERÄT FERNHALTEN.
NUR DIE BENÖTIGTE BRENNSTOFFMENGE IN DEN BRENNBEHÄLTER EINFÜLLEN. ES WIRD EMPFOHLEN, DEN GESAMTEN BRENNSTOFF ABZUBRENNEN.
VERSUCHEN SIE NICHT, DEN BRENNSTOFF ZURÜCK IN DEN ETHANOL-BEHÄLTER ZU GIESSEN. DER BRENNBEHÄLTER IST NICHT ZUM AUSGIESSEN GEEIGNET.

6.1.1 WMFE1

WICHTIG: KEINEN BRENNSTOFF NACHFÜLLEN, WÄHREND DAS GERÄT IN BETRIEB ODER NOCH HEIß IST. FLAMMEN KÖNNEN ZUERST NICHT GUT SICHTBAR SEIN, STETS DEN BRENNERBEREICH AUF WÄRME PRÜFEN. DAS GERÄT NICHT AUFFÜLLEN, SOLANGE WÄRME FESTSTELLBAR IST.

HINWEIS: Das Gerät sofort nach Befüllen des Brennbehälters mit Brennstoff anzünden. Es kann sonst zu Dampfansammlung kommen, die zu einer unmittelbaren starken Zündung führen kann.

A. Die Glas-Funkenschutz-Baugruppe nach oben ziehen und aus dem Gerät heben.
B. Den Füllstutzen (mitgeliefert) auf den Ethanol-Behälter aufschrauben und sicherstellen, dass er dicht ist und nur die benötigte Brennstoffmenge eingießen.
C. Den Füllstutzen vollständig ausziehen und in 90°-Grad-Winkel biegen, dann das Stutzenende im Brennbehälter platzieren. Der maximale Füllpegel liegt liegt bei ca. 0,6 cm unterhalb des Brennerrings. Den Behälter nicht über den Brenneringrand füllen. NICHT ÜBERFÜLLEN.

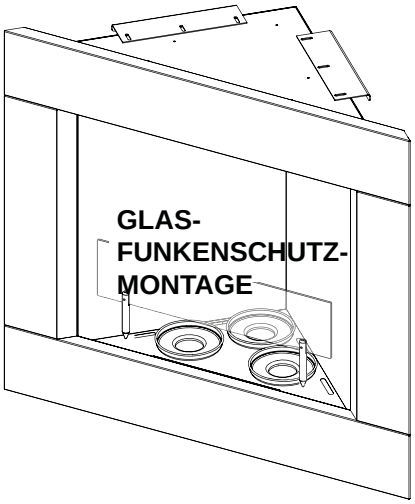

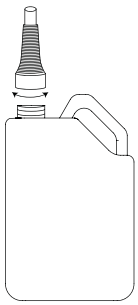

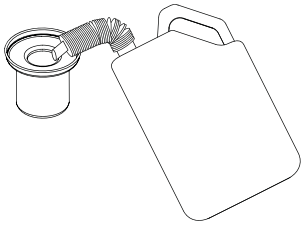

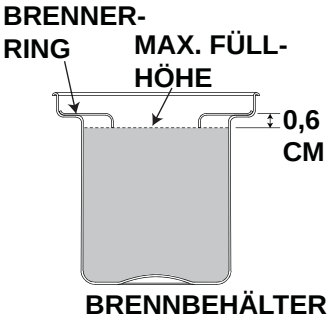

6.1.2 WMFE2, WMFE3 UND WMFE4

⚠ WARNUNG

DER BEDIENER DIESES GERÄTS MUSS MINDESTENS 18 JAHRE ALT SEIN.

KINDERN ODER ANDEREN GEFÄHRDETEN PERSONEN NIEMALS ERLAUBEN, DEN BRENNER MIT BRENNSTOFF ZU FÜLLEN ODER ZU BEDIENEN

HINWEIS: Das Gerät sofort nach Befüllen des Brennbehälters mit Brennstoff anzünden. Es kann sonst zu Dampfansammlung kommen, die zu einer unmittelbaren starken Zündung führen kann.

A. Die Glas-Funkenschutz-Baugruppe nach oben ziehen und aus dem Gerät heben.
B. Den Brennerschieber vollständig öffnen.
C. Den Füllstutzen (mitgeliefert) auf den Ethanol-Behälter aufschrauben und sicherstellen, dass er dicht ist.
D. Den Füllstutzen vollständig ausziehen und in 90°-Grad-Winkel biegen, dann das Stutzenende im Brennbehälter platzieren. Brennstoff bis zum Flammenableitblech einfüllen. **<u>HINWEIS:</u> Das Flammenableitblech hat die Aufschrift "MAX FILL LEVEL". NICHT ÜBERFÜLLEN.**

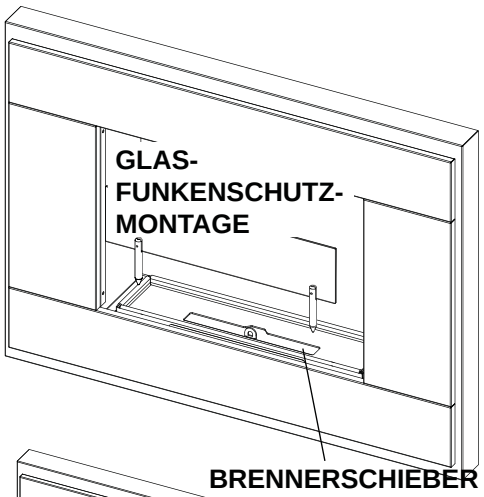

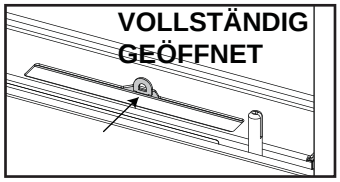

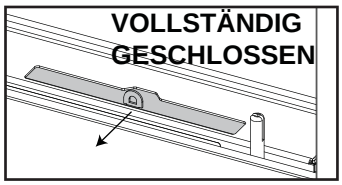

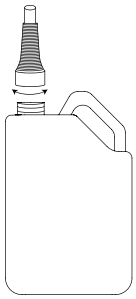

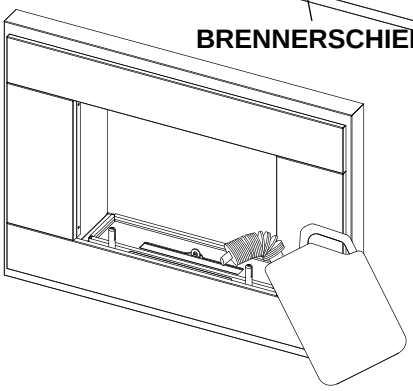

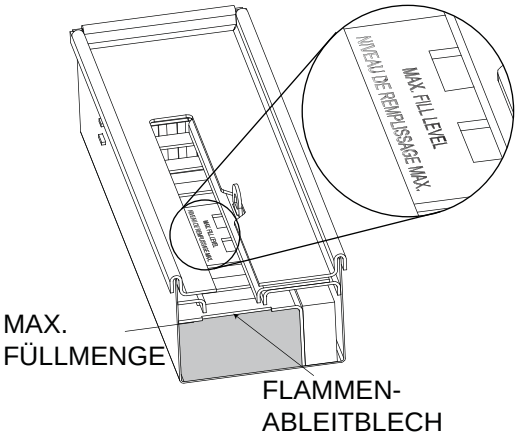

6.2 ZÜNDUNG

⚠ WARNUNG

GERÄT NIEMALS ANZÜNDEN, WENN ES HEISS IST.

VOR DEM ANZÜNDEN SICHERSTELLEN, DASS SICH KEIN ÜBERSCHÜSSIGER BRENNSTOFF AUF DEN FLÄCHEN UM DIE BRENNERÖFFNUNG HERUM BEFINDET. ÜBERSCHÜSSIGEN BRENNSTOFF VOLLSTÄNDIG MIT EINEM TUCH ENTFERNEN UND SÄUBERN, UM ZÜNDUNG AUSSERHALB DES BRENNERGEHÄUSES ZU VERHINDERN. DAS TUCH SICHER ENTSORGEN UND WÄHREND DES ANZÜNDENS VOM GERÄT FERNHALTEN.

ALLE BRENNSTOFFBEHÄLTER/ZUBEHÖHRTEILE IN SICHERER ENTFERNUNG VOM GERÄT AUFBEWAHREN.

BRENNERSCHIEBER MUSS VOR DEM ANZÜNDEN VOLLSTÄNDIG GEÖFFNET SEIN. (FALLS ZUTREFFEND).

NIEMALS EINEN FUNKENZÜNDER ZUM ANZÜNDEN VERWENDEN. NUR (GAS-)ANZÜNDER MIT FLAMME VERWENDEN.

STETS DIE ANZÜNDER- FLAMME ZUM BRENNSTOFF HIN FÜHREN. NIEMALS VERSUCHEN, DEN ANZÜNDER DAMIT IN DER NÄHE DES BRENNSTOFFS ZU ZÜNDEN.

A. Seitlich vom Gerät stehen, dann einen langen Anzünder entzünden und nah an den Brennstoff führen. Stets einen Sicherheitsabstand von der Brenneröffnung einhalten.

HINWEIS: Es kann möglicherweise einfacher sein, vor dem Anzünden den Glas-Funkenschutz abzunehmen.

DIE MAXIMALE FLAMMENHÖHE WIRD MEIST ERST NACH 15-20 MINUTEN ERREICHT.

BEI DER ERSTEN VERWENDUNG KANN ES ZU EINER HARMLOSEN GERUCHSENTWICKLUNG KOMMEN. DIESER GERUCH IST NORMAL.

EXPANSIONS- UND KONTRAKTIONSGERÄUSCHE WÄHREND DER AUFWÄRM- UND ABKÜHLPHASEN SIND NORMAL UND ZU ERWARTEN.

6.3 LÖSCHEN DER FLAMME

⚠ WARNUNG

FLAMME NIEMALS MIT WASSER LÖSCHEN.

FALLS MÖGLICH, DEN BRENNSTOFF VOLLSTÄNDIG ABBRENNEN LASSEN. HIERDURCH WERDEN GERUCHSENTWICKLUNG, DAMPFANSAMMLUNG UND MÖGLICHE ERNEUTE ZÜNDUNG VERHINDERT.

HINWEIS: Falls die Flamme nicht sofort ausgeht, das Flammenableitblech oder die Abdeckung für 15 Minuten geschlossen halten, um den Brennstoff abkühlen zu lassen. Dann die untenstehenden Schritte wiederholen.

6.3.1 WMFE1

Zum Löschen der Flamme die Brennerabdeckung unter dem Gerät herausziehen. Die Abdeckung umdrehen und die Flammen damit abdecken.

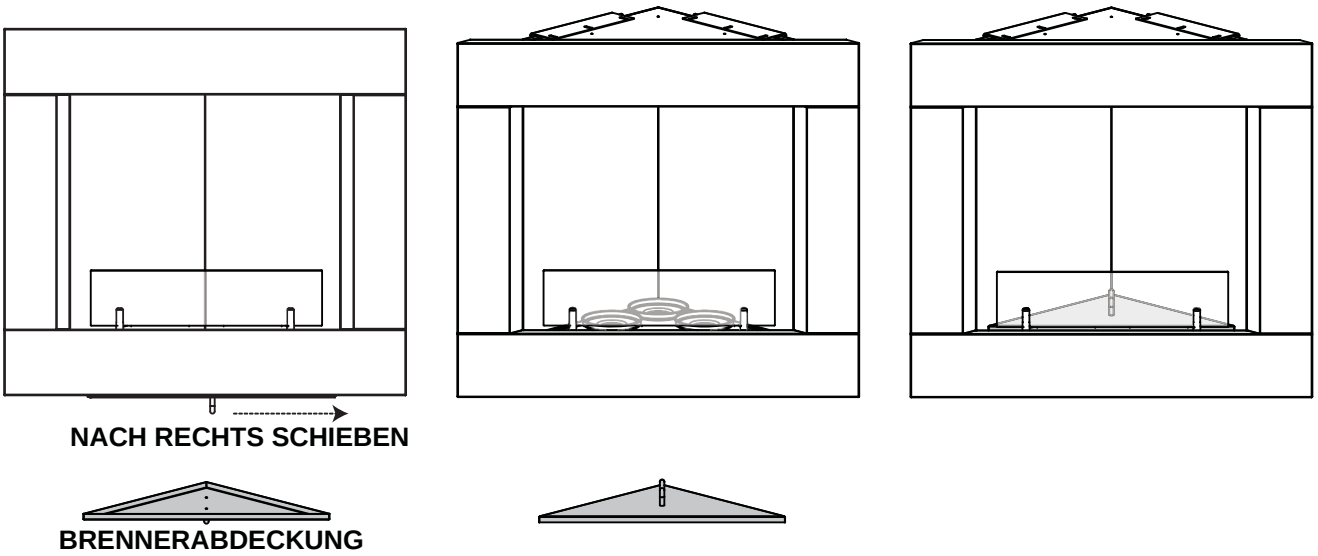

6.3.2 WMFE2, WMFE3 UND WMFE4

Zum Löschen der Flammen den Absperrschlüssel vom Haltemagneten unterhalb des Geräts abziehen. Den Schlüsselschlitz über dem Flammenableitblech positionieren (unter dem Glas-Funkenschutz) und zum Schließen nach vorne ziehen.

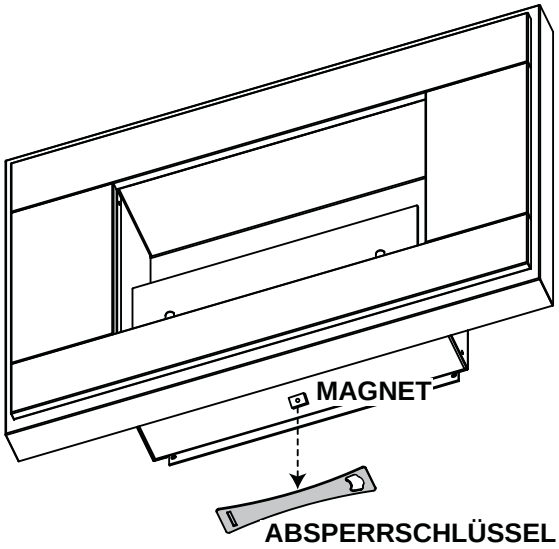

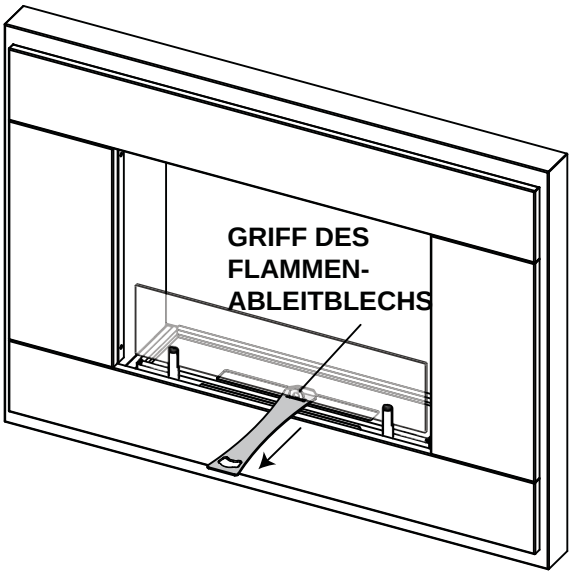

7.0 WARTUNG

⚠ WARNUNG

DEN BRENNER NIEMALS REINIGEN, WENN ER NOCH BRENNSTOFF ENTHÄLT. VOR DEM REINIGEN DEN RESTLICHEN BRENNSTOFF ANZÜNDEN UND ABBRENNEN.

BRENNER/BRENNBEHÄLTER VOR DEM REINIGEN ABKÜHLEN LASSEN.

Es wird empfohlen, das leere Brennergehäuse nach jeder Verwendung mit warmer Seifenlauge zu reinigen. Das Brennergehäuse muss vor dem erneuten Befüllen vollständig abgetrocknet sein.
Der Hersteller ist nicht für Schäden durch die Verwendung ungeeigneter Reinigungsmittel verantwortlich.

7.1 PFLEGEANWEISUNGEN FÜR EDELSTAHL

Chloride und Sulfide können zu Oxidation und Flecken auf Edelstahlflächen führen. Dies kann insbesondere der Fall sein in Küstengebieten oder anderen Orten mit harschen Atmosphären, z. B. die warme, feuchte Luft rund um einen Swimmingpool oder Whirlpool. Diese Flecken können wie Rost aussehen, sind aber leicht zu entfernen und zu verhindern. Zur Vermeidung und Entfernung von Flecken, alle Edelstahloberflächen alle 3-4 Wochen (oder öfter wenn erforderlich) mit frischem Wasser und Edelstahlreiniger reinigen.

REINIGEN DER EDELSTAHLOBERFLÄCHEN:
Edelstahlteile nicht mit scheuernden Reinigungsmitteln oder Stahlwolle behandeln, da dies zu Kratzern im Finish führt. Oberflächen mit warmer Seifenlauge reinigen wenn das Metall noch handwarm ist. Edelstahloberflächen mit einem Edelstahlreiniger oder nicht scheuerndem Reinigungsmittel reinigen. Immer mit dem Strich des Edelstahlschliffs wischen. Wärmeeinwirkung führt bei Edelstahlteilen zu goldfarbenen oder braunen Verfärbungen. Diese Verfärbung ist normal und hat keinen Einfluss auf die Geräteleistung.

8.0 ERSATZTEILE

Wenden Sie sich an Ihren Händler oder den Hersteller, um Informationen zur Bestellbedingungen und Preisen für Ersatzteile zu erhalten. Normalerweise können alle Teile über einen autorisierten Händler/Distributor bestellt werden.

ZUR GELTENDMACHUNG DES GARANTIEANSPRUCHS MUSS DER BESTELLUNG VON ERSATZ-GARANTIETEILEN EINE FOTOKOPIE DER ORIGINALRECHNUNG BEILIEGEN

Zur Bestellung von Ersatzteilen sind die folgenden Informationen erforderlich:

- Modell- und Seriennummer des Geräts
- Installationsdatum des Geräts
- Teilenummer
- Teilebeschreibung
- Art/Farbe des Finishs

*** IDENTIFIERT NICHT ABGEBILDETE BAUTEILE. WEITERE INFORMATIONEN ERHALTEN SIE BEI IHREM AUTORISIERTEN HÄNDLER.**

WARNING

MANGELNDE POSITIONIERUNG DER BAUTEILE GEMÄSS DIESER ANLEITUNG ODER VERWENDUNG ANDERER ALS DER SPEZIFISCH FÜR DIESES GERÄT ZUGELASSENEN BAUTEILE KANN ZU SACHSCHÄDEN ODER VERLETZUNGEN FÜHREN.

41.1

BAUTEILE			
REF.-NR.	**TEILE-NR.**	**BESCHREIBUNG**	
1	W300-0143	GLAS-FUNKENSCHUTZ	
2	W515-0006	GLAS-HALTESTIFTE	
3	W365-0003	ABSPERRSCHLÜSSEL	
4	W010-2461	BRENNBEHÄLTER (WFME1)	
5	W010-2432	BRENNER (WMFE2, 3, 4)	
6	W080-1140	WANDMONTAGESCHIENE (WMFE1)	
7	W655-0368	WANDMONTAGESCHIENE (WMFE2, 3, 4)	
8	W715-0861	SEITENVERKLEIDUNG (WMFE2, 3)	FARBE ANGEBEN
9	W715-0860	VERKLEIDUNG, OBEN/UNTEN (WMFE2)	FARBE ANGEBEN
10	W715-0863	VERKLEIDUNG, OBEN/UNTEN (WMFE3)	FARBE ANGEBEN
11	W080-1143	MONTAGEHALTERUNG, OBEN (WMFE2, 3, 4)	

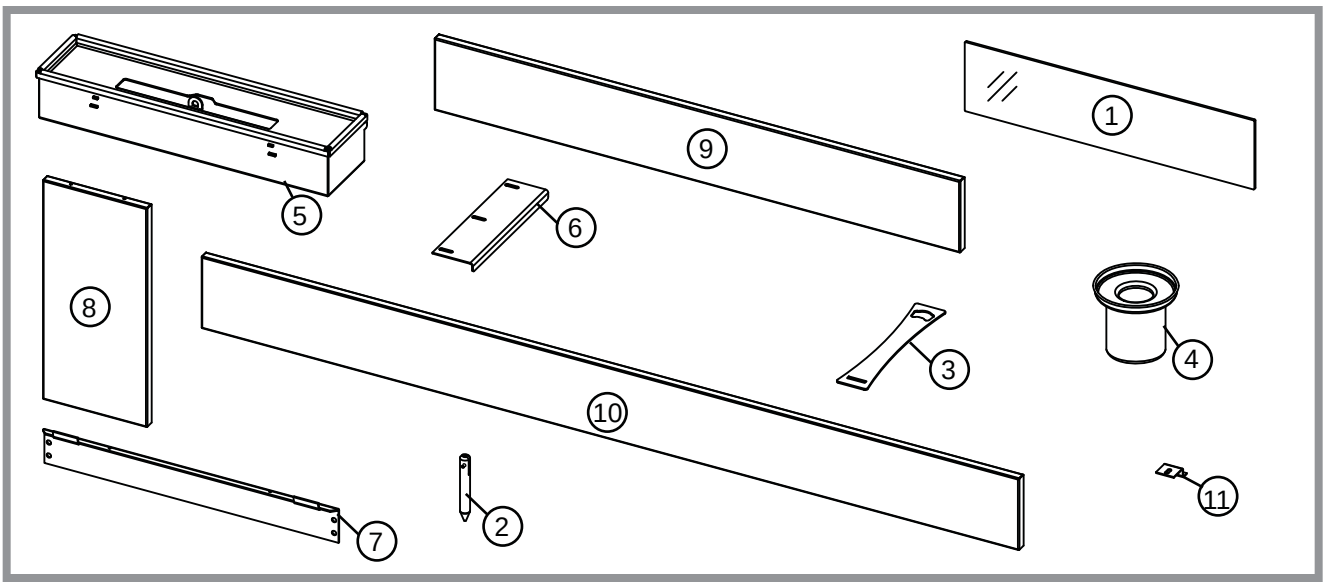

9.0 FEHLERBEHEBUNG

⚠ WARNUNG

DAS GERÄT VOR DER WARTUNG ABSTELLEN UND VOLLSTÄNDIG ABKÜHLEN LASSEN. WARTUNG ODER REPARATUR DÜRFEN NUR VON EINEM ZUGELASSENEM SERVICE-TECHNIKER DURCHGEFÜHRT WERDEN.

SYMPTOM	PROBLEM	TESTLÖSUNG
Dem Brenner/ Gerät entweicht Rauch oder ein unangenehmer Geruch.	Ansammlung von Staub oder Schmutz auf dem Gerät.	- Gerät reinigen
	Fremdmaterial im Brennbehälter / Brenner.	- Brennbehälter / Brenner reinigen
	Es wird falscher Brennstoff verwendet	- Nur denaturiertes Ethanol verwenden
	Das Gerät wurde gerade erst abgestellt.	- Der Geruch tritt nur für kurze Zeit auf.
Flamme ist sehr aktiv und bewegt sich von Seite zu Seite.	Die Flamme ist einem Zug ausgesetzt. (z. B. Deckenventilator, offenes Fenster usw.)	- Die Quelle für den Luftstrom/Windzug entfernen oder das Gerät an einer anderen Stelle installieren. - Personen gehen zu nahe am Gerät vorbei. An einer Stelle mit weniger Durchgangsverkehr installieren.
Flamme geht nach Abstellen des Geräts nicht aus.	Brennbehälter / Brenner überfüllt.	- Bis zum angegebenen Füllpegel auffüllen.
	Das Flammenableitblech wurde zu langsam gezogen – dies verursachte Dampfansammlung und Durchbrennen durch die Schlitze.	- Flammenableitblech öffnen, bis sich die Flamme beruhigt hat und dann mit einer schnelleren Bewegung schließen. - Der Brennstoff sollte vollständig abgebrannt werden.
	Fremdmaterial blockiert das Flammenableitblech, es schließt daher nicht vollständig.	- Brenner reinigen.
Brenner lässt sich nicht entzünden.	Nicht genügend Brennstoff.	- Bis zum angegebenen Füllpegel auffüllen.
	Brennstoff ist zu kalt.	- Einige Zeit aufwärmen lassen.
	Flammenableitblech ist nicht vollständig geschlossen.	- Flammenableitblech vollständig öffnen.
	Es wird falscher Brennstoff verwendet	- Nur denaturiertes Ethanol verwenden.
Verschütteter Brennstoff.	Verschütteter Brennstoff	- Alle Zündquellen entfernen. - Mit einem saugfähigem Tuch aufwischen, um Zündung zu vermeiden. Das Tuch sicher entsorgen und während des Anzündens vom Gerät fernhalten. - Den betroffenen Raum gut lüften. - Das Gerät erst anzünden, wenn 100%ig sichergestellt ist, dass aller verschütteter Brennstoff entfernt ist.

10.0 GARANTIE

Die Ethanol-Geräte von NAPOLEON® werden unter den strengen Richtlinien des weltweit anerkannten ISO 9001:2008 Qualitätszertifikats gefertigt.
NAPOLEON® -Produkte werden mit Komponenten und Materialien von höchster Qualität hergestellt, die von unseren geschulten und qualitätsorientierten Technikern montiert werden. Nach Montage wird das Gerät vor Verpackung gründlich von unserem geschulten Personal geprüft, um sicherzustellen, dass unsere Kunden die hohe Qualität erhalten, die sie von allen NAPOLEON® -Produkten erwarten können

.

NAPOLEON® ETHANOL-GERÄT 2 JAHRE BESCHRÄNKTE GARANTIE

NAPOLEON® garantiert für zwei Jahre ab Kaufdatum*, dass alle Edelstahlbauteile des Ethanol-Geräts frei von Material- und Verarbeitungsmängeln sind.
Für alle anderen Bauteile gilt diese Garantie für 90 Tage ab Kaufdatum. Alle Reparaturarbeiten müssen von einem autorisiertem Napoleon-Händler durchgeführt werden.
* Konstruktion ist modellabhängig. Die Garantie erstreckt sich nur auf Bauteile, die mit dem jeweiligen Gerät ausgeliefert werden.

BEDINGUNGEN UND EINSCHRÄNKUNGEN

Die Garantie von NAPOLEON® für Materialfehler ist auf den Erstkäufer beschränkt. Registrierung Ihrer Garantie ist nicht erforderlich. Zur Geltendmachung eines Garantieanspruchs legen Sie einfach Ihren Kaufnachweis unter Angabe der Seriennummer vor. NAPOLEON® behält sich das Recht vor, jedes Produkt oder Bauteil vor Anerkennung eines Garantieanspruchs von einem seiner Handelsbeauftragten inspizieren zu lassen.
Vorausgesetzt, dass der Kauf über einen autorisierten NAPOLEON®-Händler getätigt wurde, unterliegt Ihr Gerät den folgenden Bedingungen und Einschränkungen:
Die Garantiezeit beginnt mit dem Kaufdatum.
Diese beschränkte Garantie gilt nur solange die Einheit am Originalinstallationsort verbleibt und in Kanada oder den Vereinigten Staaten von Amerika installiert ist.
Diese Werksgarantie ist nicht übertragbar und kann durch keinen unserer Vertreter erweitert oder verlängert werden.
Die Installation muss unter Beachtung der folgenden Installationsanweisungen und aller lokalen und nationalen Bau- und feuerpolizeilichen Vorschriften erfolgen. Diese eingeschränkte Garantie gilt nicht für Schäden durch missbräuchliche Verwendung, mangelnde Wartung, Unfälle, Modifikationen, Fehlgebrauch oder Vernachlässigung, und die Installation von Teilen anderer Hersteller führt zum Erlöschen dieser Garantie.
Weiterhin gilt diese beschränkte Garantie nicht für Kratzer, Dellen, Korrosion, oder Verfärbungen, die durch übermäßige Wärmeeinwirkung, scheuernde und chemische Reiniger hervorgerufen wurden.
Diese Garantie erstreckt sich auf die Reparatur oder den Ersatz von Garantieteilen, die Material- oder Herstellungsmängel aufweisen, solange das Produkt gemäß der Betriebsanleitung und unter normalen Bedingungen verwendet wird.
Unter diesen beschränkten Garantie behält sich NAPOLEON® das Recht vor, sich von allen aus dieser Garantie entstehenden Verpflichtungen zu entbinden und dem Erstkäufer den Großhandelspreis eines defekten Garantieteils zurückzuerstatten.
NAPOLEON® ist nicht verantwortlich für Installationskosten, Arbeitskosten oder andere Kosten oder Ausgaben, die aus der erneuten Installation von Garantieteilen entstehen und solche Kosten oder Ausgaben sind von dieser Garantie nicht gedeckt.
Unbeschadet jeglicher Bestimmungen dieser beschränkten Garantie ist die Haftung von Napoleon beschränkt auf die oben festgelegten Bestimmungen und Napoleon leistet in keinem Fall Schadenersatz für irgendwelche beiläufig entstandenen Schäden, Folgeschäden oder indirekte Schäden.
Diese Garantie definiert die Pflichten und Haftung von NAPOLEON® im Zusammenhang mit dem NAPOLEON®-Ethanol-Gerät und Napoleon lehnt alle anderen Garantieansprüche, ob ausdrücklich oder konkludent, in Bezug auf dieses Produkt, seine Komponenten oder Zubehörteile, ab.
Diese eingeschränkte Garantie gilt nicht für Schäden durch die Verwendung von nicht mit dem Gerät gelieferten Komponenten oder Schäden durch die Verwendung von einem anderen, als dem angegebenen Brennstoff.
NAPOLEON® haftet nicht für jegliche Schäden am Gerät, die durch Witterung, lange Feuchtigkeitsperioden, Kondensation, schädliche Chemikalien oder Reinigungsmittel hervorgerufen wurden.
Für Teile, die im Rahmen der Garantie ausgetauscht werden, gilt eine Garantiezeit von 90 Tagen ab Datum der Installation des Austauschteils.
Der Hersteller kann die Einsendung fehlerhafter Bauteile oder Produkte oder die Einsendung von Digitalfotos verlangen, um den Garantieanspruch geltend zu machen. Zurückgesandte Produkte müssen zu Prüfzwecken unter Vorauszahlung aller Transportkosten an den Hersteller gesandt werden. Falls ein Produkt mangelhaft ist, repariert oder ersetzt der Hersteller das defekte Teil.
Vor der Rücksendung der defekten Komponenten muss vom Händler ein Autorisierungscode eingeholt werden. Ohne Autorisierungscode versandte Waren werden nicht angenommen und an den Absender zurückgeschickt.
Versandkosten sind im Rahmen dieser Garantie nicht gedeckt.
Zusätzliche Service-Gebühren können anfallen, falls Garantiedienstleistungen von einem Händler in Anspruch genommen werden.
Arbeitskosten, Reisekosten, diagnostische Tests, Versandkosten und andere diesbezügliche Kosten sind im Rahmen dieser Garantie nicht gedeckt.
Kundendienstanrufe oder Kundendienstbesuche zur korrekten Installation oder Verwendung dieses Geräts sind im Rahmen dieser Garantie nicht gedeckt.

AUFGRUND STÄNDIGER PRODUKTVERBESSERUNGEN SIND UNANGEKÜNDIGTE ÄNDERUNGEN AN DEN TECHNISCHEN DATEN UND DER KONSTRUKTION VORBEHALTEN.
NAPOLEON® IST EINE EINGETRAGENE MARKE DER WOLF STEEL LTD.

2.14A

11.0 WARTUNGSHISTORIE

GERÄTE-WARTUNGSHISTORIE
Dieser Deko-Kamin muss je nach Häufigkeit der Verwendung jährlich gewartet werden

DATUM	HÄNDLERNAME	NAME DES KUNDEN-DIENST-TECHNIKERS	SERVICEDATUM	BEMERKUNGEN