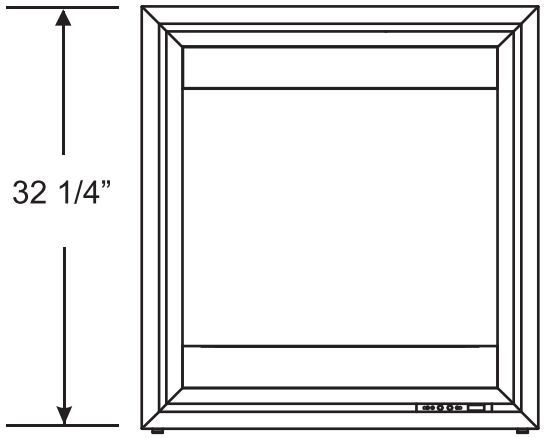
32 1/4”

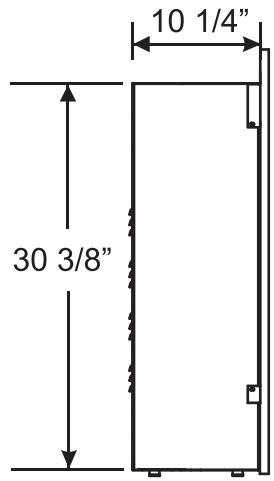
10 1/4”
30 3/8”

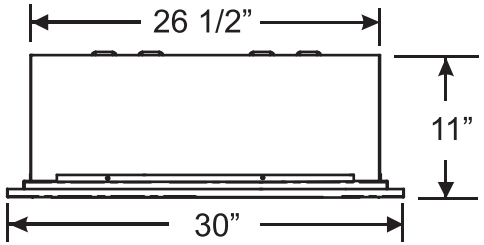
26 1/2”
11”
30”