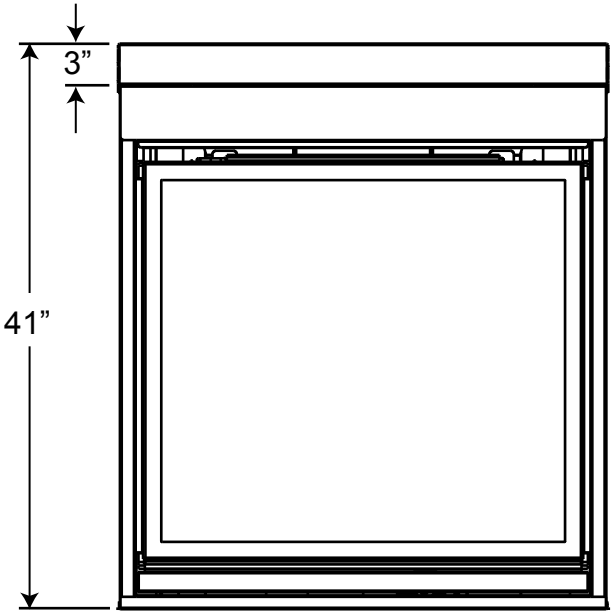
3”
41”

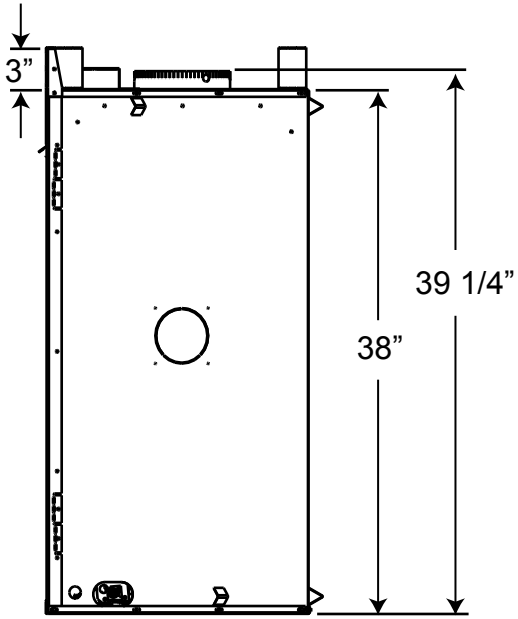
3”
39 1/4”
38”

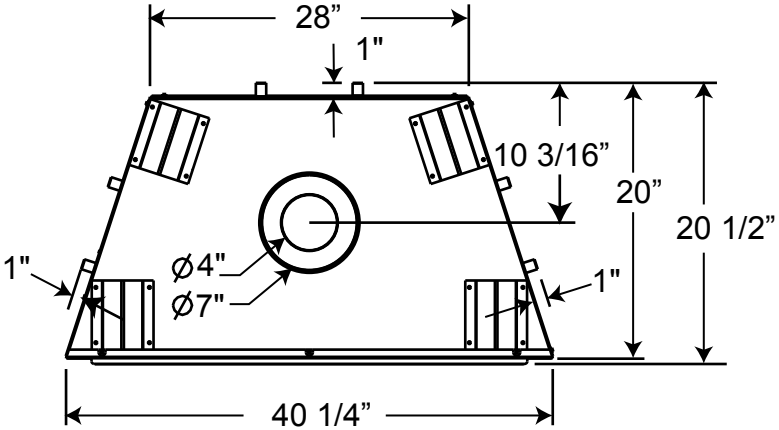
28”
1"
10 3/16”
20”
20 1/2”
1"
Ø4"
Ø7"
1"
40 1/4”