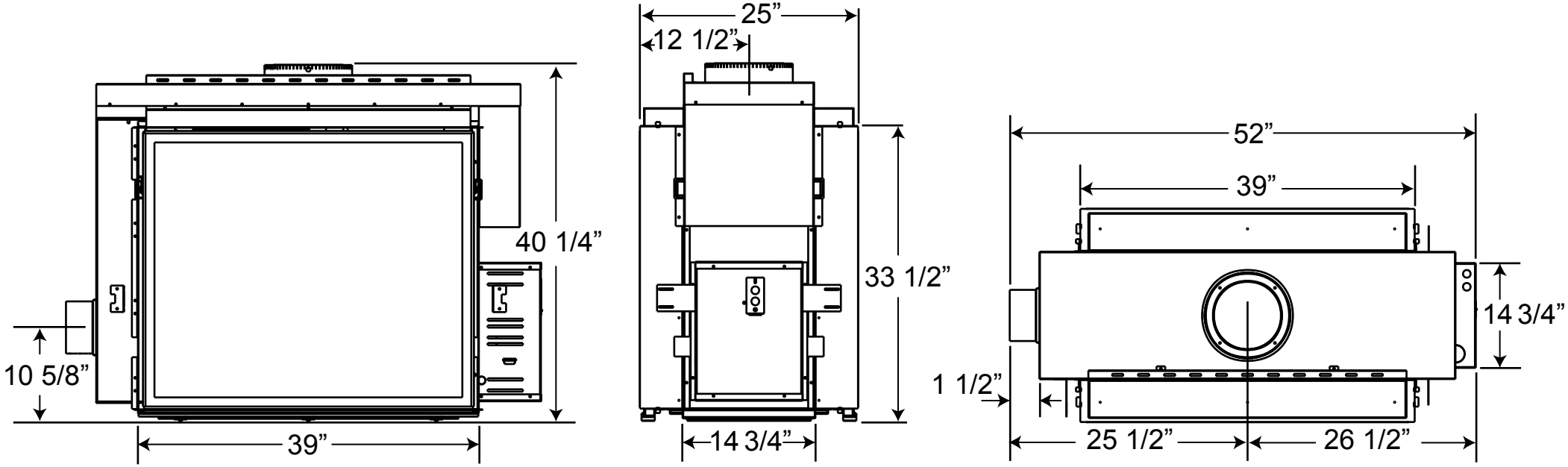
40 1/4”
10 5/8”
39”
25”
12 1/2”
33 1/2”
14 3/4”
52”
39”
14 3/4”
1 1/2”
25 1/2”
26 1/2”