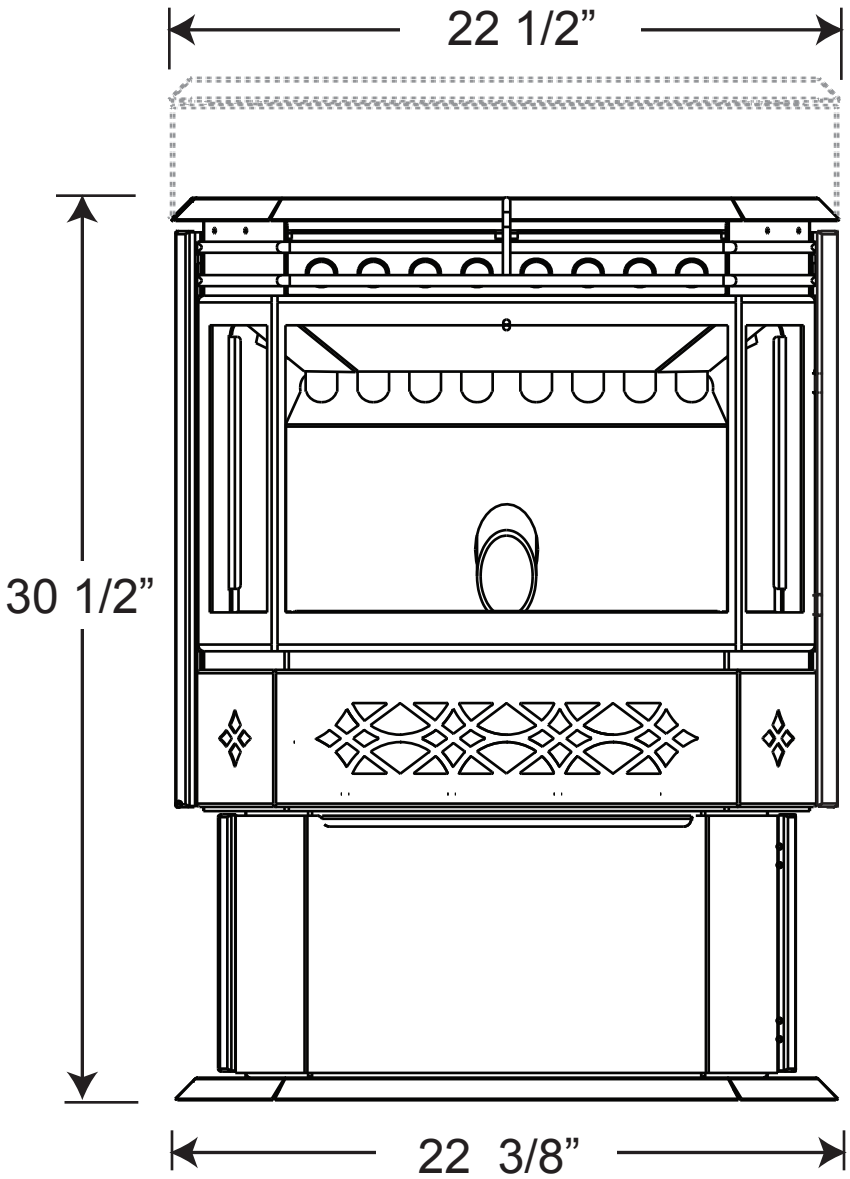
22 1/2”
30 1/2”
22 3/8”

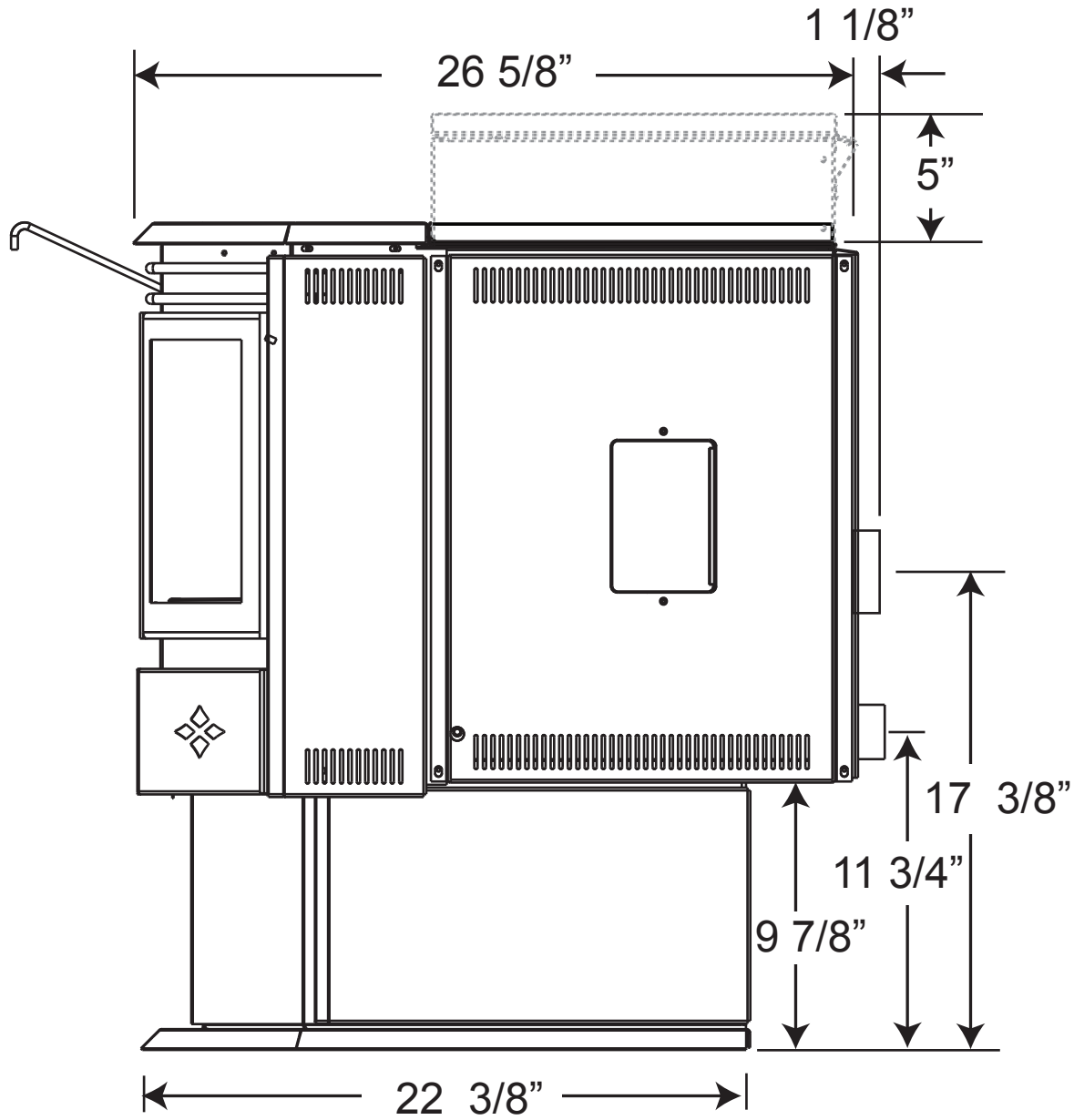
1 1/8”
26 5/8”
5”
17 3/8”
11 3/4”
9 7/8”
22 3/8”