EPI3C GLASS AND GASKET REPLACEMENT
REPLACEMENT INSTRUCTIONS / INSTRUCTIONS DE REMPLACEMENT DU VITRE ET JOINT D'ÉTANCHÉITÉ DE MODÈLE EPI3C

⚠ WARNING ⚠

ENSURE THE UNIT IS COMPLETELY COOL BEFORE STARTING INSTALLATION.
TO AVOID DANGER OF SUFFOCATION KEEP THE PACKAGING BAG AWAY FROM BABIES AND CHILDREN. DO NOT USE IN CRIBS, BED, CARRIAGES OR PLAY PENS. THIS BAG IS NOT A TOY. KNOT BEFORE THROWING AWAY.

⚠ AVERTISSEMENT ⚠

ASSUREZ-VOUS QUE L'APPAREIL EST COMPLÈTEMENT REFROIDI AVANT DE COMMENCER L'INSTALLATION. AFIN D'ÉVITER LES RISQUES DE SUFFOCATION, GARDEZ LE SAC D'EMBALLAGE LOIN DES BÉBÉS ET DES JEUNES ENFANTS. NE LE LAISSEZ PAS TRAÎNER DANS LES BERCEAUX, LES LITS, LES POUSSETTES OU LES PARCS DE JEU. CE SAC N'EST PAS UN JOUET. NOUEZ-LE AVANT DE LE JETER.

YOU WILL NEED:
VOUS AUREZ BESION DE:

FLAT SCREWDRIVER
TOURNEVIS PLAT

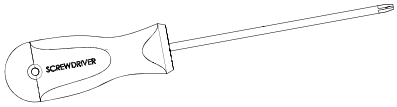

PHILLIPS SCREWDRIVER
TOURNEVIS CRUCIFORME

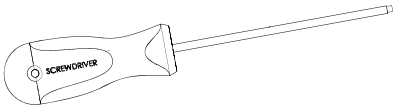

ROBERTSON SCREWDRIVER
TOURNEVIS ROBERTSON

1

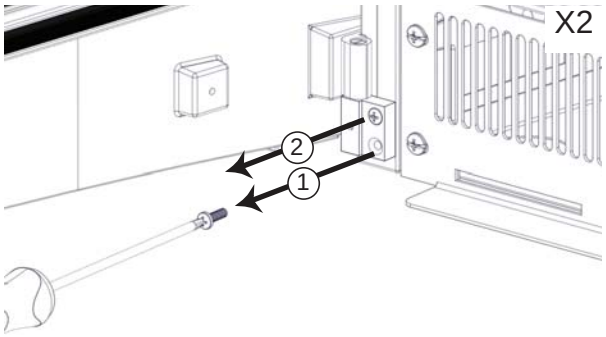

REMOVE THE DOOR AND PLACE IT FACE DOWN ON A SOFT SURFACE.

PLACER LE FACE DU PORTE VERS LE BAS SUR LA SURFACE DOUX.

2

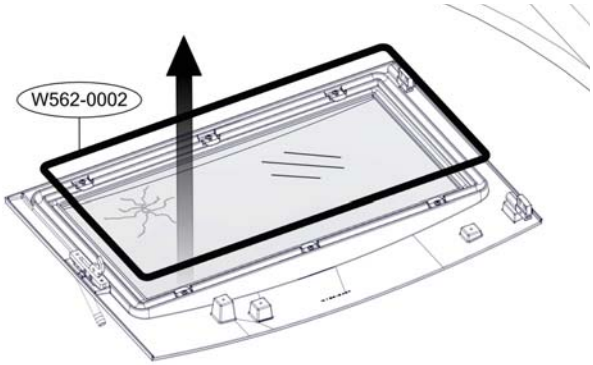

REMOVE THE GLASS GASKET.
ENLEVER LE JOINT D'ÉTANCHÉITÉ DU VERRE.

3

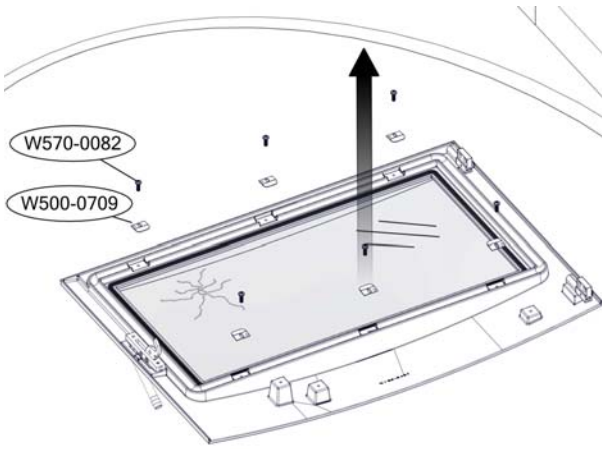

4

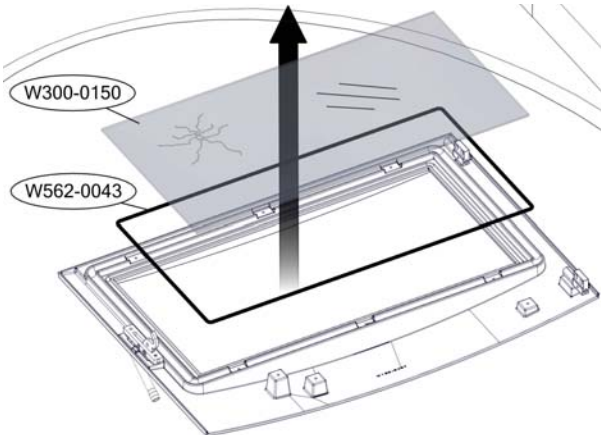

CLEAN THE GASKET GROOVES PRIOR TO CONTINUING.
NETTOYER LES CANNELURES AVANT DE CONTINUER.

Quality System Certified To ISO 9001-2008

06.12.13

Wolf Steel Ltd., 24 Napoleon Rd., Barrie, ON L4M 0G8 Canada • (705)721-1212 • fax (705)722-6031 • www.napoleonfireplaces.com

5

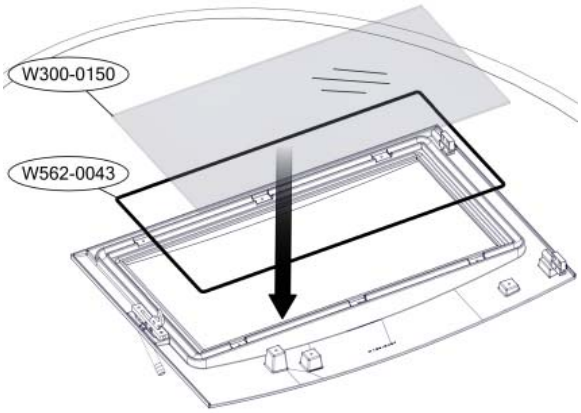

6

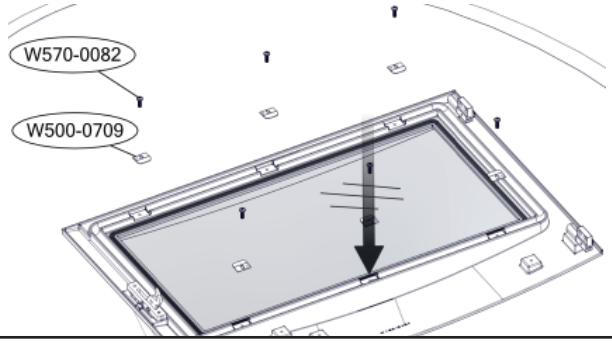

ENSURE THE DIMPLES ON THE GLASS RETAINERS ARE FACING UPWARDS.
GARANTIR QUE LES FOSSETTES DU SUPPORT DU VITRE FACE VERS L'HAUT.

7

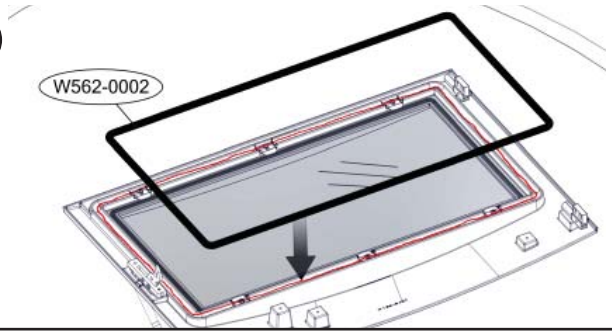

APPLY A SMALL BEAD OF SILICONE INTO THE GASKET GROOVE.
PLACE THE NEW GASKET INTO THE GROOVE.
APPLIQUER UNE PERLE DE SILICONE AU CANNELURE.
PLACER LE NOUVEAU JOINT D'ÉTANCHÉITÉ DANS LE CANNELURE.

8

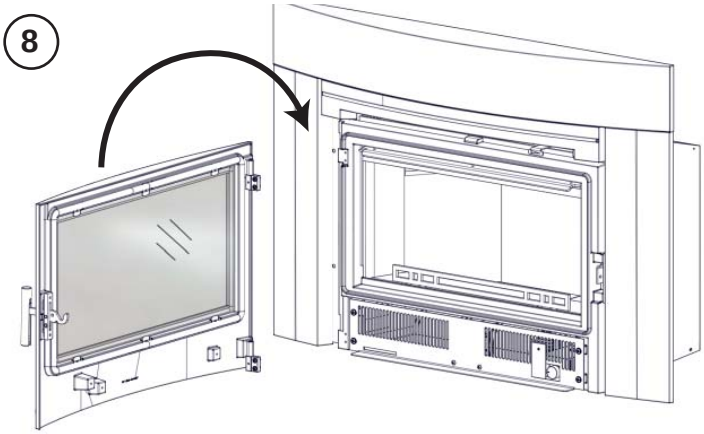

9

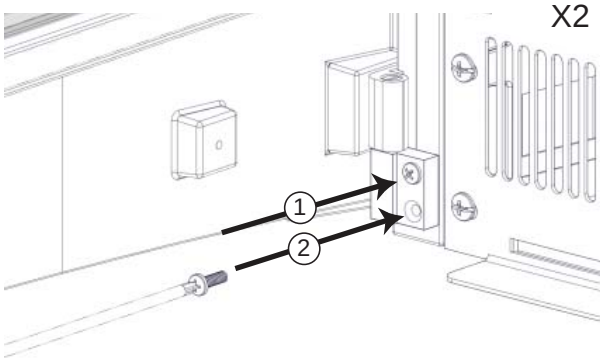

10

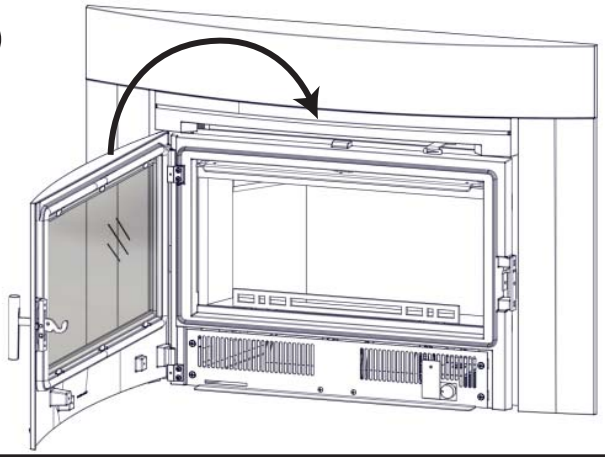

END/
FIN

TO VIEW A VIDEO OF THIS INSTALLATION VISIT OUR WEBSITE AT: www.napoleonfireplaces.com/productsupport/epi3-support/
POUR REGARDER UNE VIDÉO DE CETTE INSTALLATION VISITER NOTRE SITE WEB: www.napoleonfireplaces.com/productsupport/epi3-support/

Quality System Certified To ISO 9001-2008

06.12.13

Wolf Steel Ltd., 24 Napoleon Rd., Barrie, ON L4M 0G8 Canada • (705)721-1212 • fax (705)722-6031 • www.napoleonfireplaces.com