LPS62SS/LDS62K OPTIONAL SURROUND
INSTALLATION INSTRUCTIONS / INSTRUCTIONS D'INSTALLATION
LPS62SS/LDS62K CONTOUR OPTIONELLE

⚠ WARNING ⚠

ENSURE THE UNIT IS COMPLETELY COOL BEFORE STARTING INSTALLATION.
TO AVOID DANGER OF SUFFOCATION KEEP THE PACKAGING BAG AWAY FROM BABIES AND CHILDREN. DO NOT USE IN CRIBS, BED, CARRIAGES OR PLAY PENS. THIS BAG IS NOT A TOY. KNOT BEFORE THROWING AWAY.

⚠ AVERTISSEMENT ⚠

ASSUREZ-VOUS QUE L'APPAREIL EST COMPLÈTEMENT REFROIDI AVANT DE COMMENCER L'INSTALLATION. AFIN D'ÉVITER LES RISQUES DE SUFFOCATION, GARDEZ LE SAC D'EMBALLAGE LOIN DES BÉBÉS ET DES JEUNES ENFANTS. NE LE LAISSEZ PAS TRAÎNER DANS LES BERCEAUX, LES LITS, LES POUSSETTES OU LES PARCS DE JEU. CE SAC N'EST PAS UN JOUET. NOUEZ-LE AVANT DE LE JETER.

YOU WILL NEED:
VOUS AUREZ BESION DE:

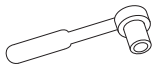

PHILLIPS SCREWDRIVER
TOURNEVIS PHILLIPS

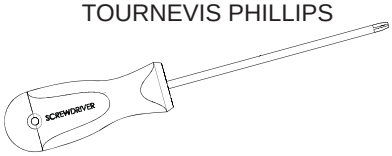

FLAT SCREWDRIVER
TOURNEVIS PLAT

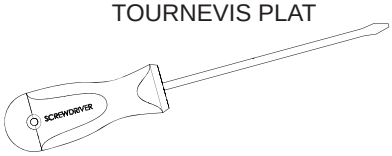

1

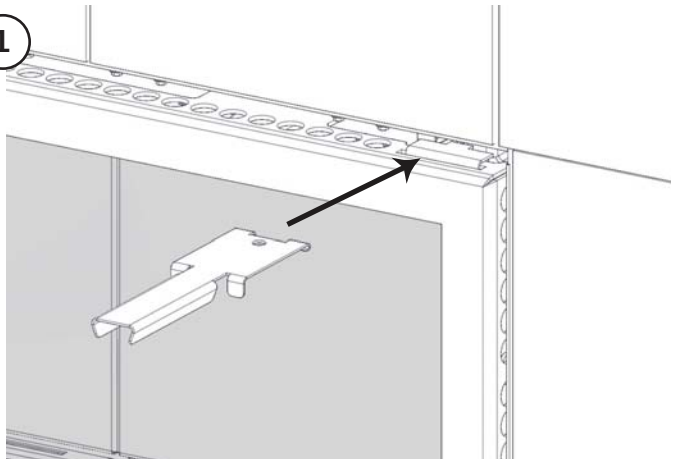

2

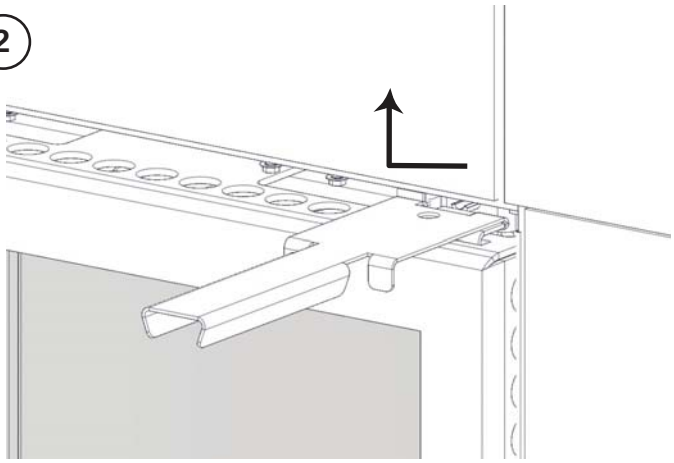

3

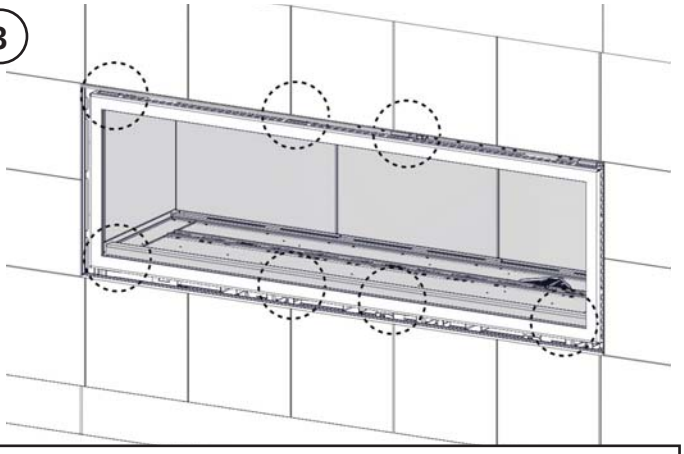

REPEAT STEPS 1-2 WITH THE SEVEN REMAINING LATCHES.
RÉPÉTER ÉTAPES 1-2 AVEC LES SEPT AUTRE LOQUETS.

4

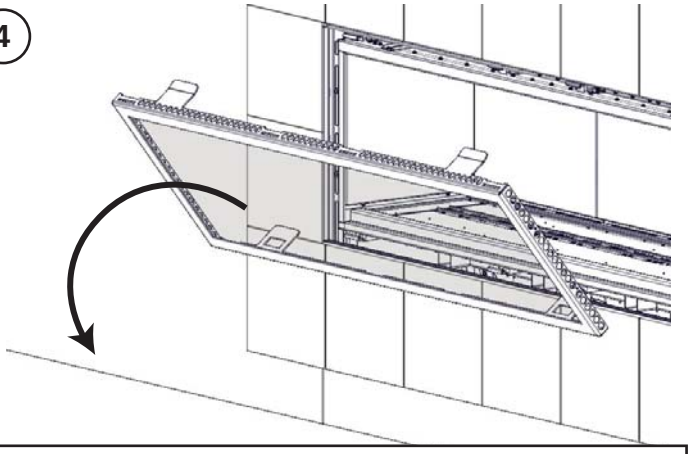

PLACE THE DOOR FACE DOWN ON A SOFT SURFACE.
PLACER LE PORTE, FACE VERS LE BAS, SUR UNE SURFACE DOUCE.

Quality System Certified To ISO 9001-2008

W415-1114 / A / 08.13.13

Wolf Steel Ltd., 24 Napoleon Rd., Barrie, ON L4M 0G8 Canada • (705)721-1212 • fax (705)722-6031 • www.napoleonfireplaces.com

5

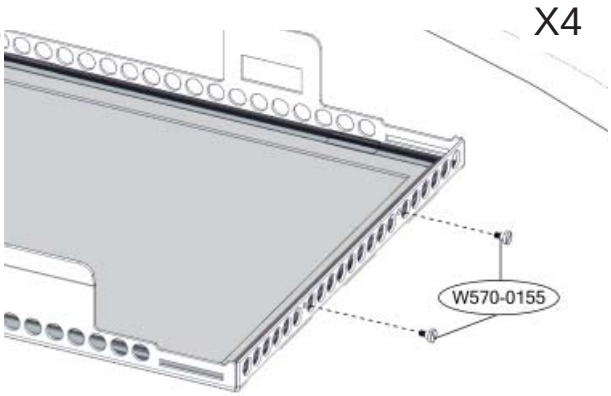

6

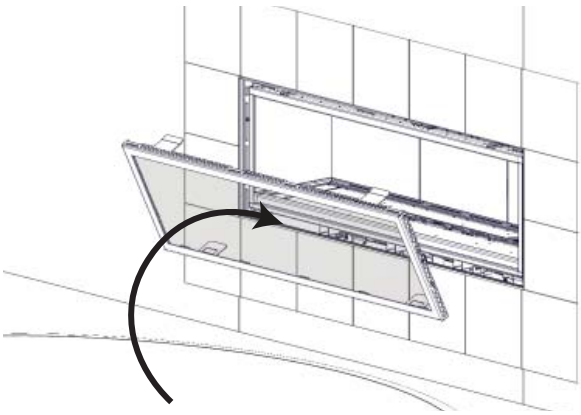

7

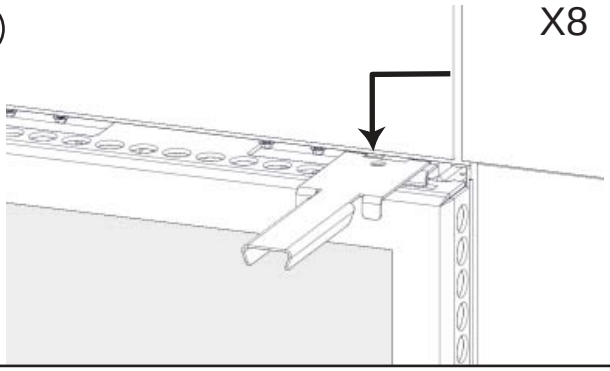

REINSTALL THE DOOR.
RÉINSTALLER LA PORTE.

8

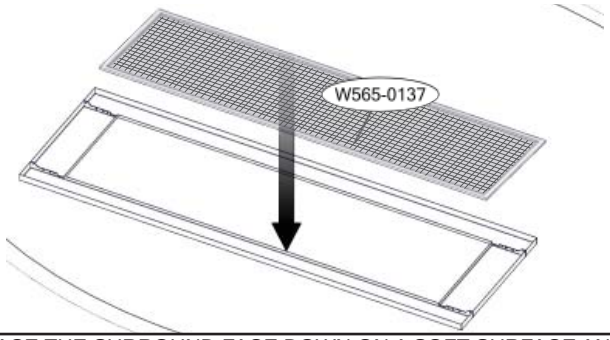

PLACE THE SURROUND FACE DOWN ON A SOFT SURFACE AND INSTALL THE SAFETY SCREEN, SPLINE UP.
PLACER LE CONTOUR SUR UNE SURFACE DOUCE PUIS INSTALLER L'ÉCRAN DE PROTECTION, CANNELURE VERS L'HAUT.

9

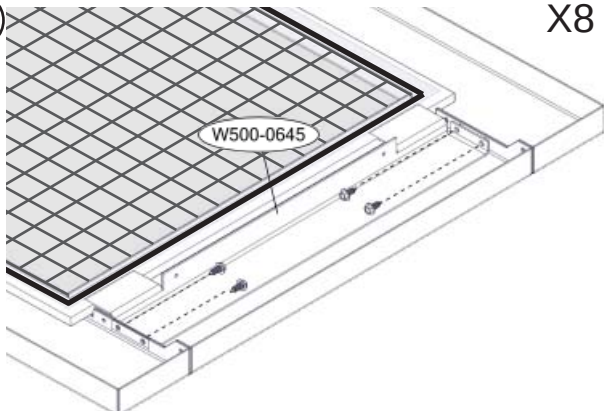

10

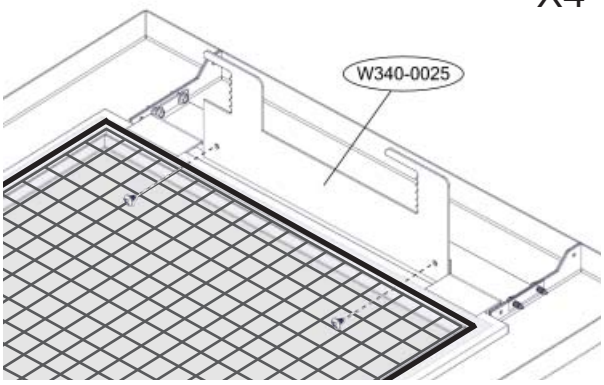

11

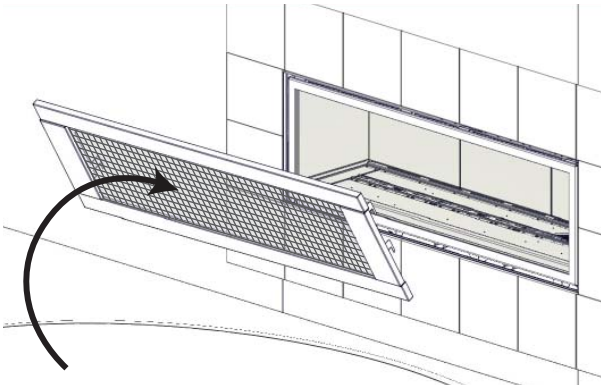

12

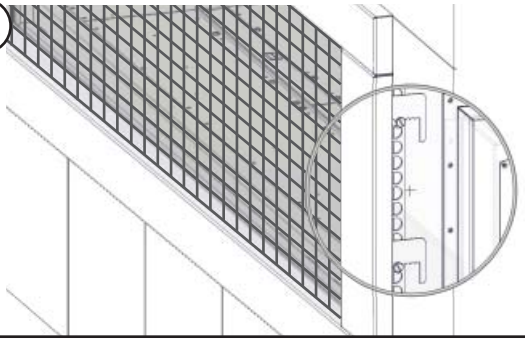

ADJUST TO FIT SNUG AGAINST THE FINISHING MATERIAL.
ADJUSTER RINCER CONTRE LE MATÉRIEAU DE FINITIONS.

TO VIEW A VIDEO OF THIS INSTALLATION VISIT OUR WEBSITE AT: www.napoleonfireplaces.com/productsupport/lhd62
POUR REGARDER UNE VIDÉO DE CETTE INSTALLATION VISITER NOTRE SITE WEB: www.napoleonfireplaces.com/productsupport/lhd62

Quality System Certified To ISO 9001-2008

W415-1114 / A / 08.13.13

Wolf Steel Ltd., 24 Napoleon Rd., Barrie, ON L4M 0G8 Canada • (705)721-1212 • fax (705)722-6031 • www.napoleonfireplaces.com