S1, S4 & S9
DOOR REMOVAL AND INSTALLATION INSTRUCTIONS
INSTRUCTIONS D'ENLÈVEMENT ET INSTALLATION DU PORTE

⚠ WARNING ⚠

ENSURE THE UNIT IS COMPLETELY COOL BEFORE STARTING INSTALLATION.

TO AVOID DANGER OF SUFFOCATION KEEP THE PACKAGING BAG AWAY FROM BABIES AND CHILDREN. DO NOT USE IN CRIBS, BED, CARRIAGES OR PLAY PENS. THIS BAG IS NOT A TOY. KNOT BEFORE THROWING AWAY.

⚠ AVERTISSEMENT ⚠

ASSUREZ-VOUS QUE L'APPAREIL EST COMPLÈTEMENT REFROIDI AVANT DE COMMENCER L'INSTALLATION.

AFIN D'ÉVITER LES RISQUES DE SUFFOCATION, GARDEZ LE SAC D'EMBALLAGE LOIN DES BÉBÉS ET DES JEUNES ENFANTS. NE LE LAISSEZ PAS TRAÎNER DANS LES BERCEAUX, LES LITS, LES POUSSETTES OU LES PARCS DE JEU. CE SAC N'EST PAS UN JOUET. NOUEZ-LE AVANT DE LE JETER.

YOU WILL NEED:
VOUS AUREZ BESION DE:

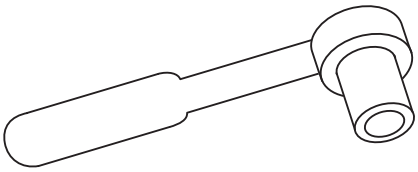

7/16" SOCKET WRENCH
CLÉ À DOUILLE DE 7/16"

1

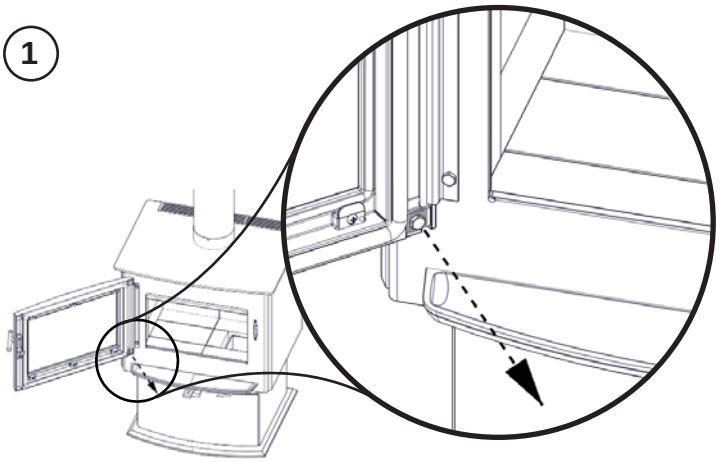

2

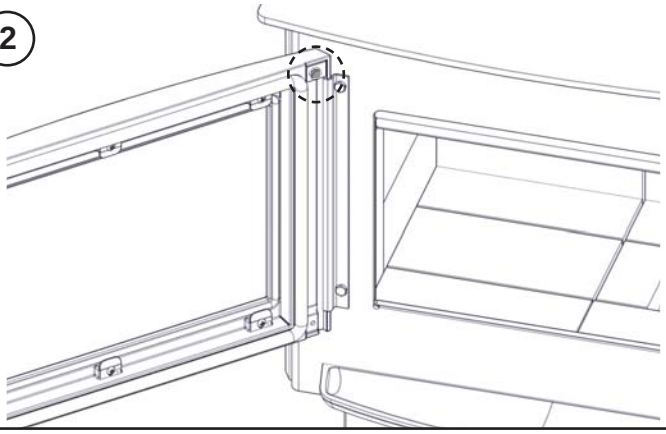

LOOSEN THE TOP DOOR HINGE RETAINER.
DESSERREZ LE SUPPORT DE CHARNIÈRE SUPÉRIEURE DE LA PORTE.

3

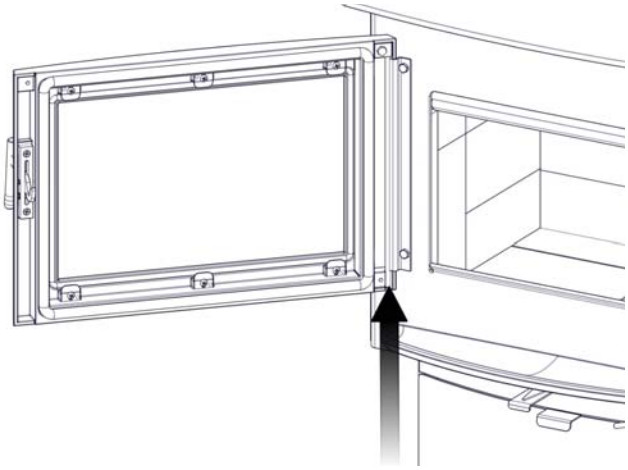

4

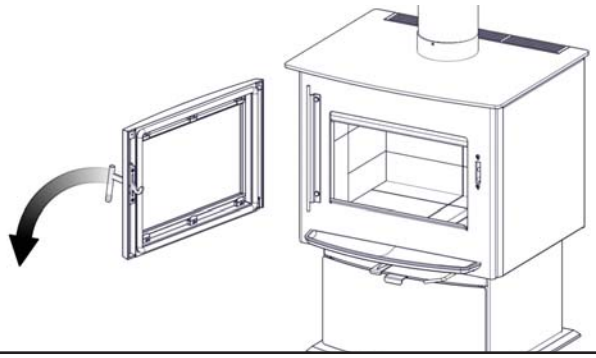

PLACE THE DOOR FACE DOWN ON A SOFT SURFACE.
REVERSE THESE INSTRUCTIONS FOR DOOR INSTALLATION.
PLACEZ LA PORTE, FACE VERS LE BAS, SUR UNE SURFACE DOUCE.
POUR L'INSTALLATION DU PORTE INVERSER CES INSTRUCTIONS.

TO VIEW A VIDEO OF THIS INSTALLATION VISIT OUR WEBSITE AT: www.napoleonfireplaces.com/productsupport/s1
NOTE: FOR MORE DETAILED INSTRUCTIONS REFER TO YOUR INSTALLATION MANUAL.
POUR REGARDER UNE VIDÉO DE CETTE INSTALLATION VISITER NOTRE SITE WEB: www.napoleonfireplaces.com/productsupport/s1
NOTE: VOIR LE MANUEL D'INSTRUCTIONS D'INSTALLATION POUR LES INSTRUCTIONS PLUS DÉTAILLÉES

Quality System Certified To ISO 9001-2008

02.06.14

Wolf Steel Ltd., 24 Napoleon Rd., Barrie, ON L4M 0G8 Canada • (705)721-1212 • fax (705)722-6031 • www.napoleonfireplaces.com

5

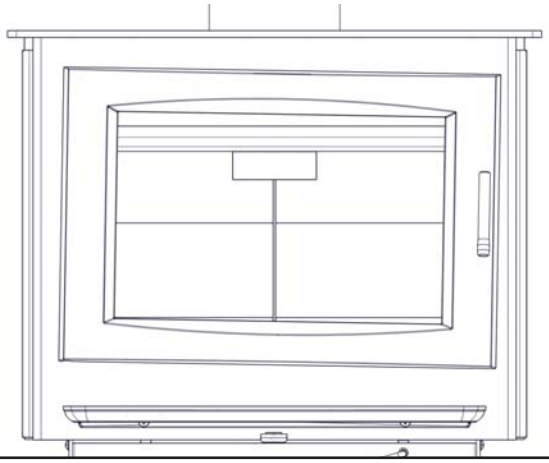

DOOR ADJUSTMENT MAY BE NECESSARY IF DOOR IS NOT LEVEL.
L'AJUSTEMENT DE LA PORTE PEUT ÊTRE NÉCESSAIRE SI LA PORTE N'EST PAS DE NIVEAU.

6

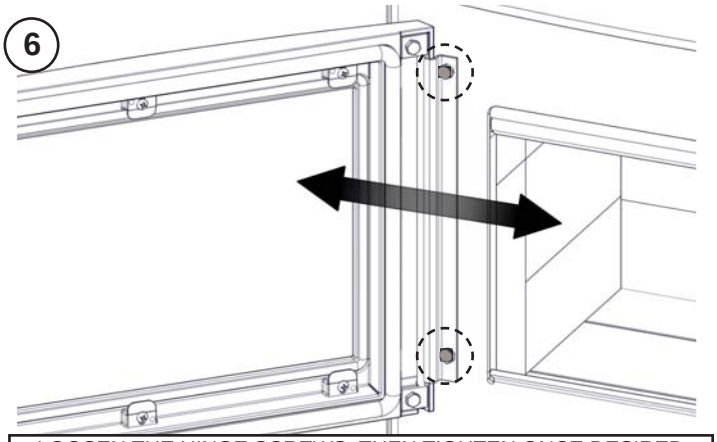

LOOSEN THE HINGE SCREWS, THEN TIGHTEN ONCE DESIRED DOOR POSITION HAS BEEN REACHED.
DESSERREZ LES VIS DE CHARNIÈRE, PUIS SERREZ LES VIS LORSQUE LA PORTE EST À LA POSITION SOUHAITÉE.

7

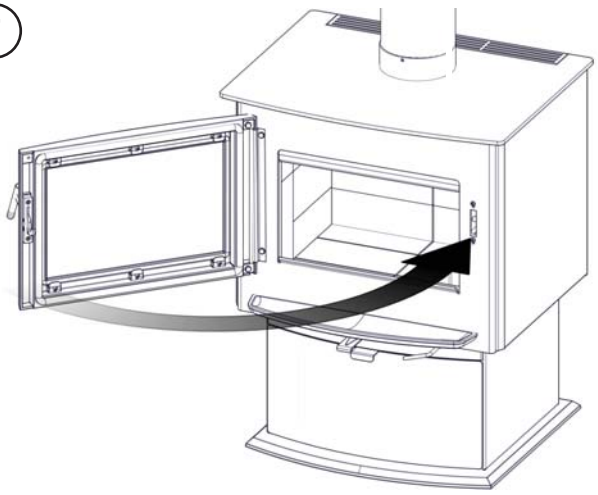

8

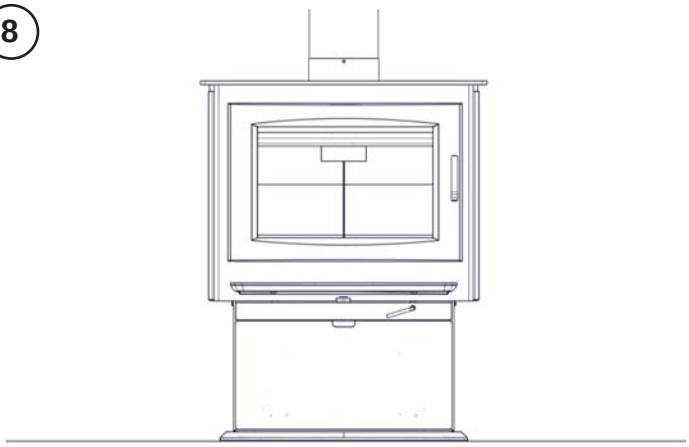

END/
FIN

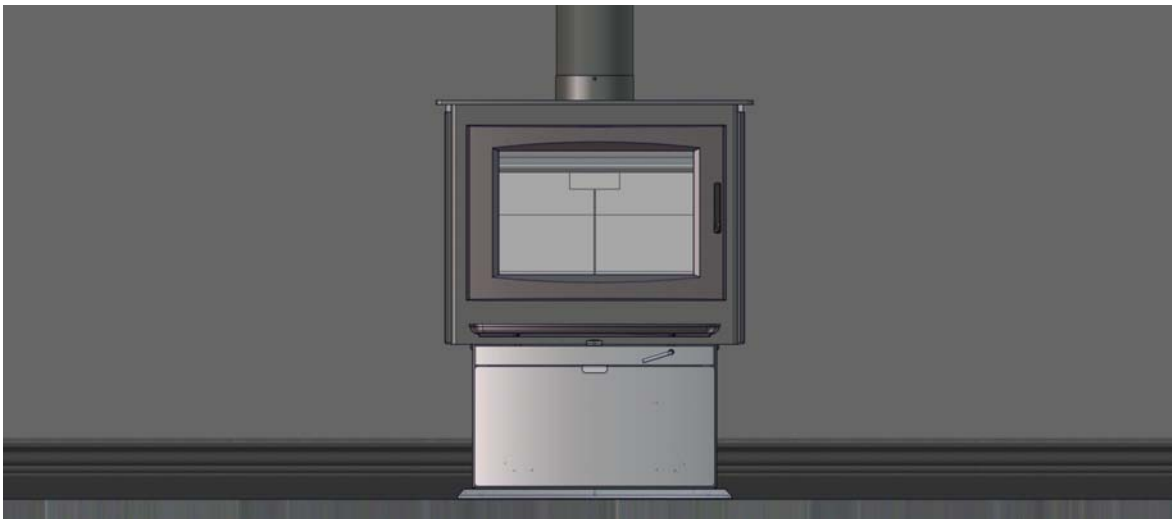

TO VIEW A VIDEO OF THIS INSTALLATION VISIT OUR WEBSITE AT: www.napoleonfireplaces.com/productsupport/s1
NOTE: FOR MORE DETAILED INSTRUCTIONS REFER TO YOUR INSTALLATION MANUAL.
POUR REGARDER UNE VIDÉO DE CETTE INSTALLATION VISITER NOTRE SITE WEB: www.napoleonfireplaces.com/productsupport/s1
NOTE: VOIR LE MANUEL D'INSTRUCTIONS D'INSTALLATION POUR LES INSTRUCTIONS PLUS DÉTAILLÉES

Quality System Certified To ISO 9001-2008
02.06.14

Wolf Steel Ltd., 24 Napoleon Rd., Barrie, ON L4M 0G8 Canada • (705)721-1212 • fax (705)722-6031 • www.napoleonfireplaces.com