S1, S4 & S9
LATCH BLOCK HOUSING ADJUSTMENT INSTRUCTIONS
INSTRUCTIONS D'AJUSTEMENT DU BOÎTIER DU BLOC DE LOQUET

⚠ WARNING ⚠

ENSURE THE UNIT IS COMPLETELY COOL BEFORE STARTING INSTALLATION.

TO AVOID DANGER OF SUFFOCATION KEEP THE PACKAGING BAG AWAY FROM BABIES AND CHILDREN. DO NOT USE IN CRIBS, BED, CARRIAGES OR PLAY PENS. THIS BAG IS NOT A TOY. KNOT BEFORE THROWING AWAY.

⚠ AVERTISSEMENT ⚠

ASSUREZ-VOUS QUE L'APPAREIL EST COMPLÈTEMENT REFROIDI AVANT DE COMMENCER L'INSTALLATION.

AFIN D'ÉVITER LES RISQUES DE SUFFOCATION, GARDEZ LE SAC D'EMBALLAGE LOIN DES BÉBÉS ET DES JEUNES ENFANTS. NE LE LAISSEZ PAS TRAÎNER DANS LES BERCEAUX, LES LITS, LES POUSSETTES OU LES PARCS DE JEU. CE SAC N'EST PAS UN JOUET. NOUEZ-LE AVANT DE LE JETER.

YOU WILL NEED:
VOUS AUREZ BESION DE:

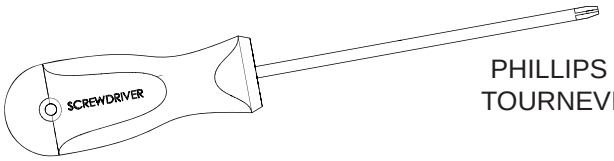

PHILLIPS SCREWDRIVER
TOURNEVIS CRUCIFORME

1

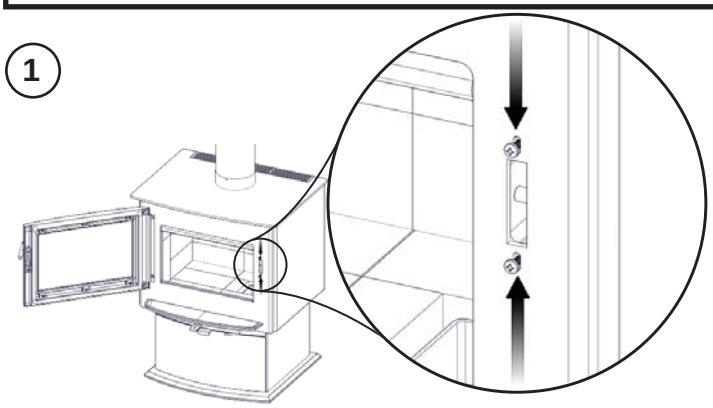

LOOSEN THE TWO SCREWS, SHIFT THE LATCH BLOCK HOUSING TO SUIT THE DESIRED HANDLE PITCH.
DESSERREZ LES DEUX VIS, DÉPLACEZ LE BOÎTIER JUSQU'À CE QUE LA POIGNÉE AIT À L'ANGLE DÉSIRÉE.

2

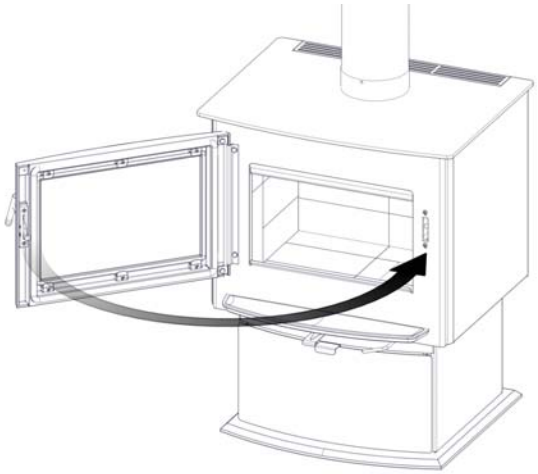

3

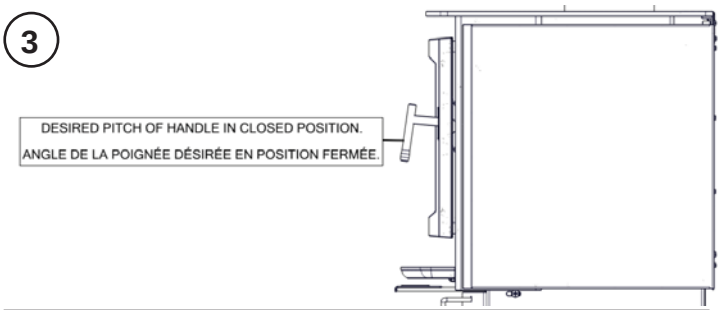

HINT: SHIFTING THE LATCH BLOCK HOUSING UP RESULTS IN LOWER HANDLE PITCH AND SHIFTING DOWNWARDS RESULTS IN HIGHER HANDLE PITCH.
ASTUCE: UNE DÉPLACEMENT DU BOÎTIER DU BLOC DE LOQUET VERS L'HAUT RÉSULTANT EN LA POIGNÉE D'ÊTRE PLUS BAS, ET UNE DÉPLACEMENT VERS LE BAS RÉSULTANT EN LA POIGNÉE D'ÊTRE PLUS HAUT.

END/ FIN

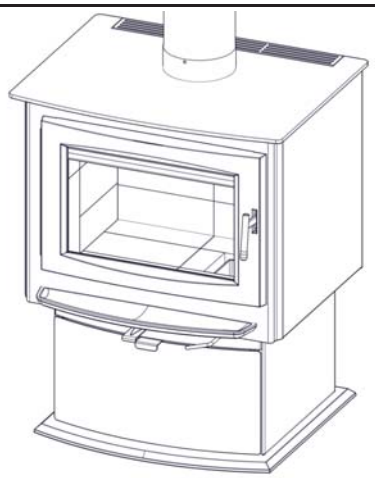

TO VIEW A VIDEO OF THIS INSTALLATION VISIT OUR WEBSITE AT: www.napoleonfireplaces.com/productsupport/s1
NOTE: FOR MORE DETAILED INSTRUCTIONS REFER TO YOUR INSTALLATION MANUAL.
POUR REGARDER UNE VIDÉO DE CETTE INSTALLATION VISITER NOTRE SITE WEB: www.napoleonfireplaces.com/productsupport/s1
NOTE: VOIR LE MANUEL D'INSTRUCTIONS D'INSTALLATION POUR LES INSTRUCTIONS PLUS DÉTAILLÉES

Quality System Certified To ISO 9001-2008

03.03.14

Wolf Steel Ltd., 24 Napoleon Rd., Barrie, ON L4M 0G8 Canada • (705)721-1212 • fax (705)722-6031 • www.napoleonfireplaces.com