I3S6 / I3S9 / I4S9
OPTIONAL FLASHING INSTALLATION INSTRUCTIONS
INSTRUCTIONS D'INSTALLATION DU FAÇADE OPTIONNEL

⚠ WARNING ⚠

**ENSURE THE UNIT IS COMPLETELY COOL BEFORE STARTING INSTALLATION.
TO AVOID DANGER OF SUFFOCATION KEEP THE PACKAGING BAG AWAY FROM BABIES AND CHILDREN. DO NOT USE IN CRIBS, BED, CARRIAGES OR PLAY PENS. THIS BAG IS NOT A TOY. KNOT BEFORE THROWING AWAY.**

⚠ AVERTISSEMENT ⚠

ASSUREZ-VOUS QUE L'APPAREIL EST COMPLÈTEMENT REFROIDI AVANT DE COMMENCER L'INSTALLATION. AFIN D'ÉVITER LES RISQUES DE SUFFOCATION, GARDEZ LE SAC D'EMBALLAGE LOIN DES BÉBÉS ET DES JEUNES ENFANTS. NE LE LAISSEZ PAS TRAÎNER DANS LES BERCEAUX, LES LITS, LES POUSSETTES OU LES PARCS DE JEU. CE SAC N'EST PAS UN JOUET. NOUEZ-LE AVANT DE LE JETER.

YOU WILL NEED:
VOUS AUREZ BESION DE:

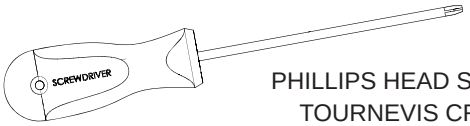

PHILLIPS HEAD SCREWDRIVER
TOURNEVIS CRUCIFORME

1

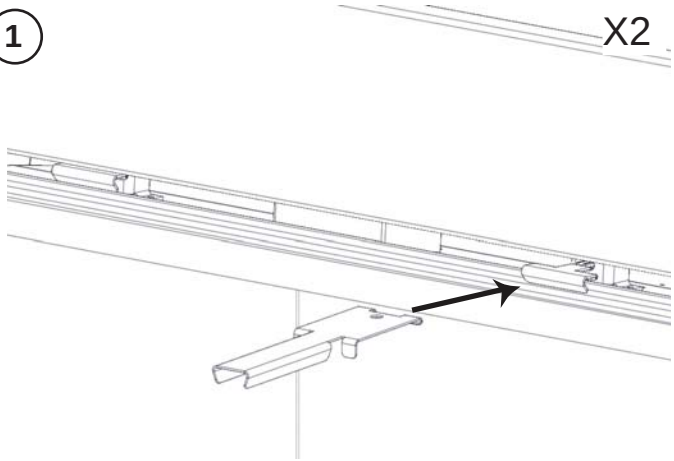

2

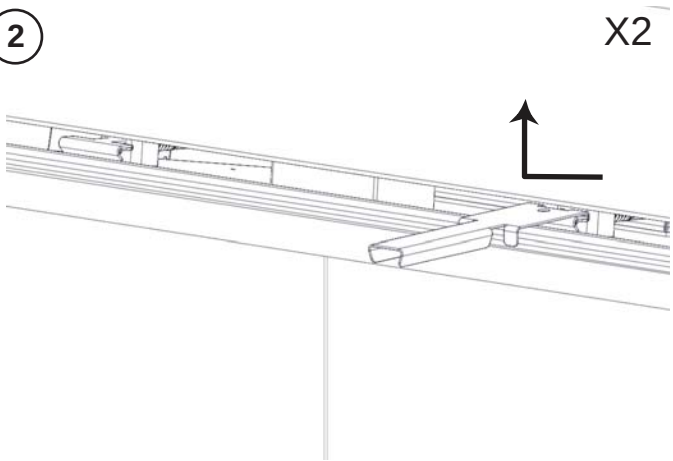

3

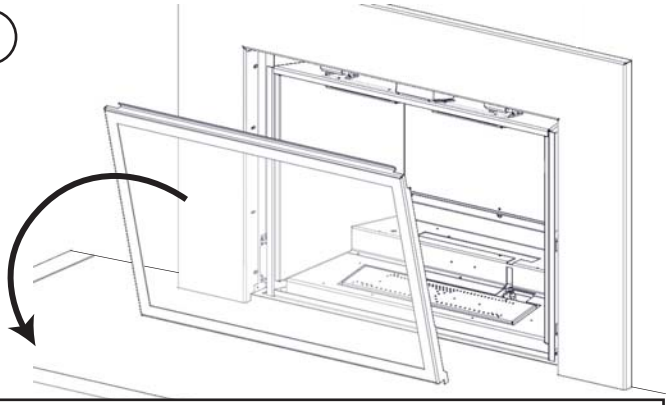

PLACE THE DOOR FACE DOWN ON A SOFT SURFACE.
PLACEZ LA PORTE, FACE VERS LE BAS, SUR UNE SURFACE DOUCE.

4

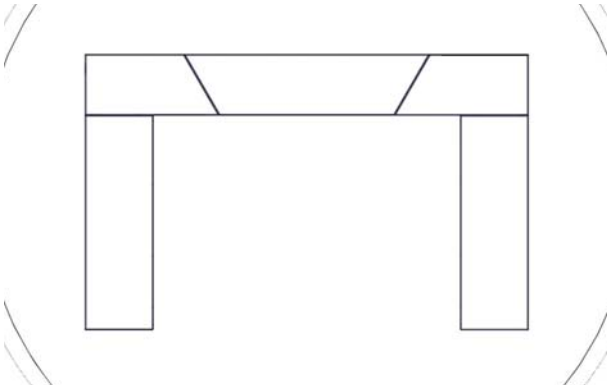

PLACE THE FLASHING FACE DOWN ON A PROTECTED SURFACE.
PLACEZ LA FAÇADE SUR UNE SURFACE PROTÉGÉE, FACE VERS LE BAS.

Quality System Certified To ISO 9001-2008

W415-1052 / C / 10.11.13

Wolf Steel Ltd., 24 Napoleon Rd., Barrie, ON L4M 0G8 Canada • (705)721-1212 • fax (705)722-6031 • www.napoleonfireplaces.com

5

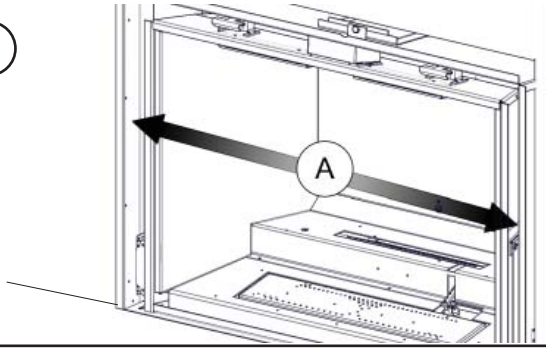

ADJUST THE SIDES OF THE FLASHING ACCORDING TO MEASUREMENT “A”, THE DISTANCE BETWEEN THE FLANGES.
ALIGNEZ LES FENTES DE LA FAÇADE PUIS AJUSTEZ LES CÔTÉS SELON LA MESURE « A », LA DISTANCE ENTRE LES BRIDES.

6

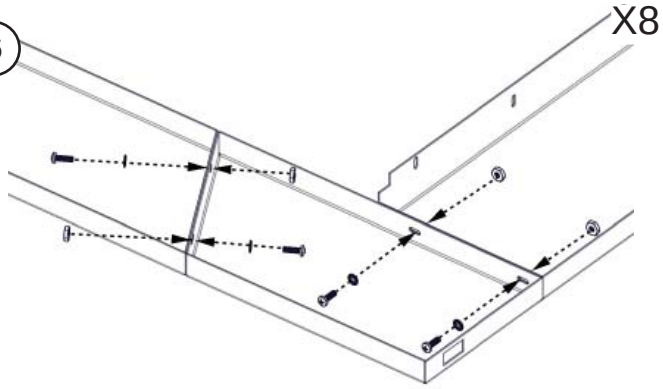

7

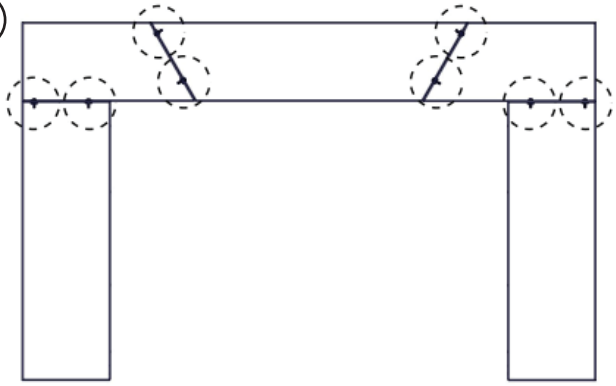

8

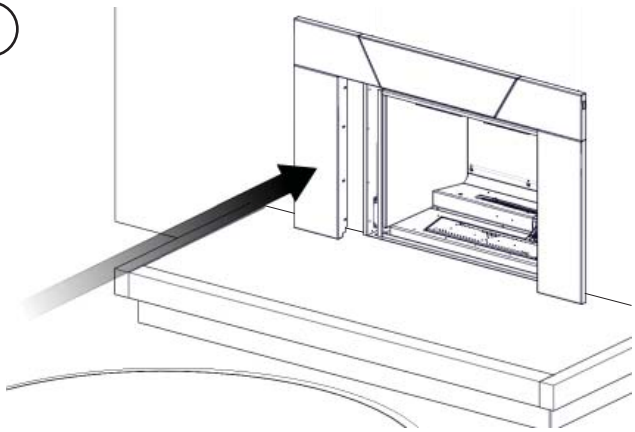

9

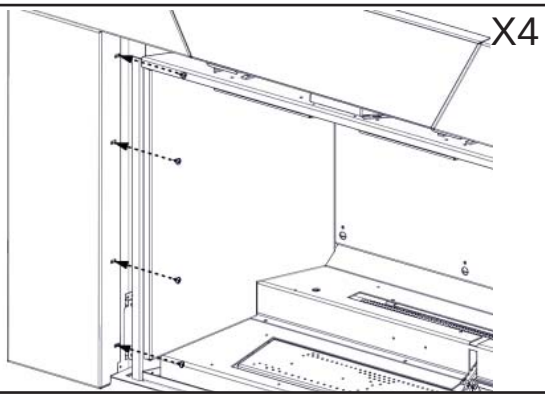

REPEAT ON OPPOSITE SIDE.
RÉPÉTER À L’AUTRE CÔTÉ.

10

<u>NOTE:</u> STEPS 10 AND 11 APPLY TO THE IR3 MODEL ONLY.
<u>NOTE:</u> LES ÉTAPES 10 ET 11 S’APPLIQUENT À MODÈLE IR3 SEULEMENT.

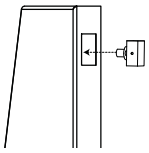

SECURE THE ON/OFF SWITCH BY SNAPPING IT INTO THE RIGHT SIDE OF THE FL ASHING THEN CONNECT THE TWO BLACK WIRES LOCATED ON THE RIGHT SIDE OF THE APPLIANCE ACCESS PLATE TO THE ON/OFF SWITCH IN THE FL ASHING.
FIXEZ L’INTERRUPTEUR MARCHE/ARRÊT EN L’ENCLENCHANT AUX CÔTÉ DROIT DE LA FAÇADE PUIS BRANCHEZ LES DEUX FILS NOIRS SITUÉS AUX CÔTÉ DROIT DE LA PLAQUE D’ACCÈS DE L’APPAREIL À L’INTERRUPTEUR MARCHE/ARRÊT DANS LA FAÇADE.

11

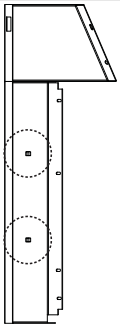

ATTACH THE 2 WIRE CLIPS TO THE BACK RIGHT SIDE OF THE FLASHING TO SECURE ANY LOOSE WIRES.
FIXEZ LES DEUX ATTACHES AUX CÔTÉ ARRIÈRE DROIT DE LA FAÇADE AFIN DE BIEN RANGER LES FI LS.

12

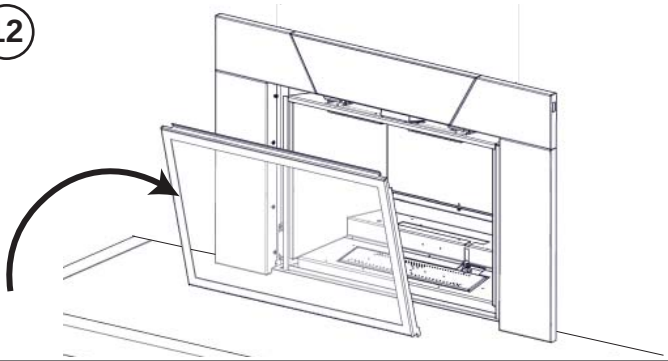

REINSTALL THE DOOR, ENSURE TO LATCH THE TOP TWO LATCHES.
INSTALLER LA PORTE, VERROUILLER LES DEUX LOQUETS SUPÉRIEURE.

TO VIEW A VIDEO OF THIS INSTALLATION VISIT OUR WEBSITE AT: www.napoleonfireplaces.com/productsupport/xir4-1
<u>NOTE:</u> FOR MORE DETAILED INSTRUCTIONS REFER TO YOUR INSTALLATION MANUAL.
POUR REGARDER UNE VIDÉO DE CETTE INSTALLATION VISITER NOTRE SITE WEB: www.napoleonfireplaces.com/productsupport/xir4-1
<u>NOTE:</u> VOIR LE MANUEL D’INSTRUCTIONS D’INSTALLATION POUR LES INSTRUCTIONS PLUS DÉTAILLÉES

Quality System Certified To ISO 9001-2008

W415-1052 / C / 10.11.13

Wolf Steel Ltd., 24 Napoleon Rd., Barrie, ON L4M 0G8 Canada • (705)721-1212 • fax (705)722-6031 • www.napoleonfireplaces.com