XIR4-1
BLOWER REPLACEMENT
INSTRUCTIONS DE REMPLACER LA SOUFFLERIE

⚠ WARNING ⚠

**ENSURE THE UNIT IS COMPLETELY COOL BEFORE STARTING INSTALLATION.
TO AVOID DANGER OF SUFFOCATION KEEP THE PACKAGING BAG AWAY FROM BABIES AND CHILDREN. DO NOT USE IN CRIBS, BED, CARRIAGES OR PLAY PENS. THIS BAG IS NOT A TOY. KNOT BEFORE THROWING AWAY.**

⚠ AVERTISSEMENT ⚠

ASSUREZ-VOUS QUE L'APPAREIL EST COMPLÈTEMENT REFROIDI AVANT DE COMMENCER L'INSTALLATION. AFIN D'ÉVITER LES RISQUES DE SUFFOCATION, GARDEZ LE SAC D'EMBALLAGE LOIN DES BÉBÉS ET DES JEUNES ENFANTS. NE LE LAISSEZ PAS TRAÎNER DANS LES BERCEAUX, LES LITS, LES POUSSETTES OU LES PARCS DE JEU. CE SAC N'EST PAS UN JOUET. NOUEZ-LE AVANT DE LE JETER.

YOU WILL NEED:
VOUS AUREZ BESION DE:

X2

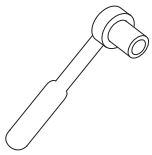

1

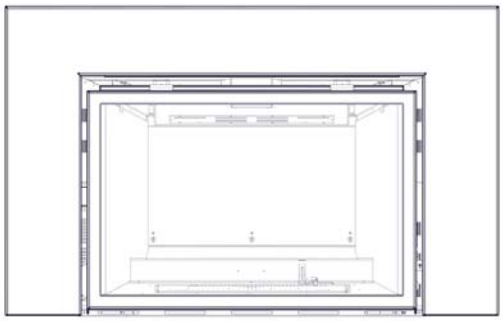

REMOVE THE OPTIONAL FLASHING FROM THE APPLIANCE, REFER TO THE VIDEO TUTORIAL FOR REMOVAL INSTRUCTIONS.
ENLEVER LA FAÇADE DE L'APPAREIL, SE RÉFÉRER VOUS AUX VIDEOS D'INSTRUCTIONS D'ENLEVEMENT.

2

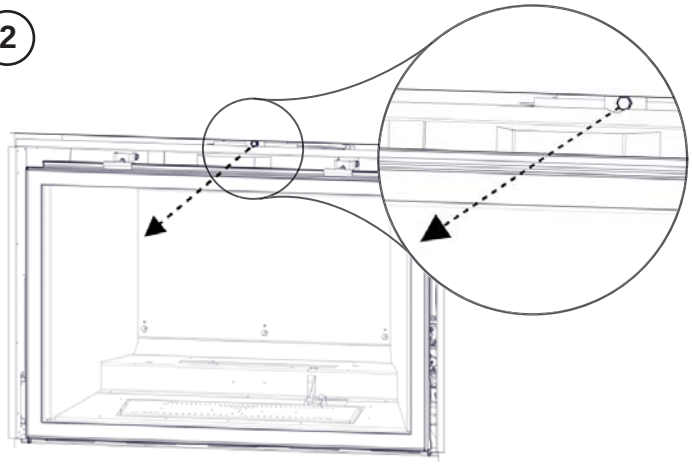

3

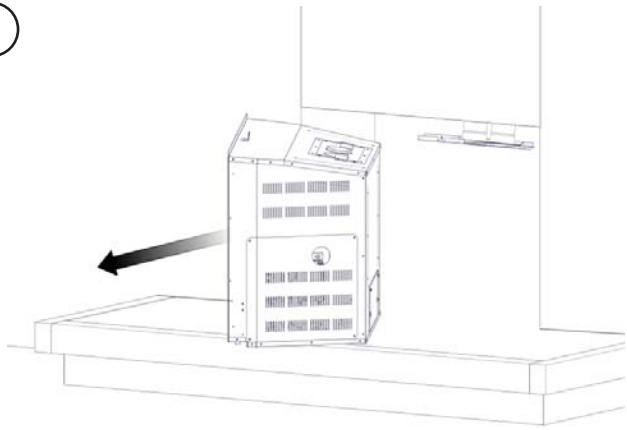

4

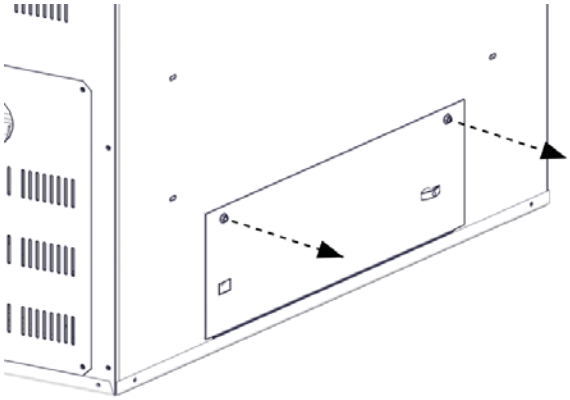

Quality System Certified To ISO 9001-2008
11.25.13

Wolf Steel Ltd., 24 Napoleon Rd., Barrie, ON L4M 0G8 Canada • (705)721-1212 • fax (705)722-6031 • www.napoleonfireplaces.com

5

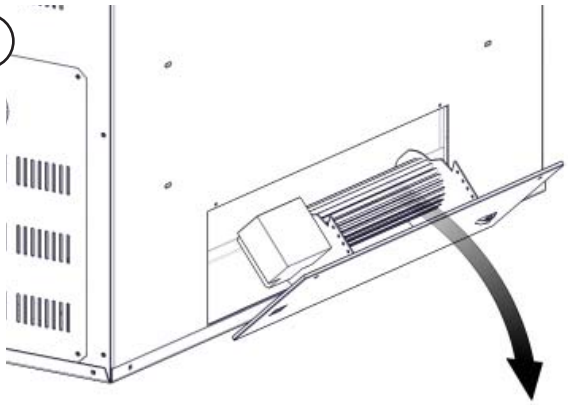

DISCONNECT THE FLAG CONNECTORS FROM THE BLOWER MOTOR.
DÉBRANCHER LES CONNECTEURS DU MOTEUR DU SOUFFLERIE

6

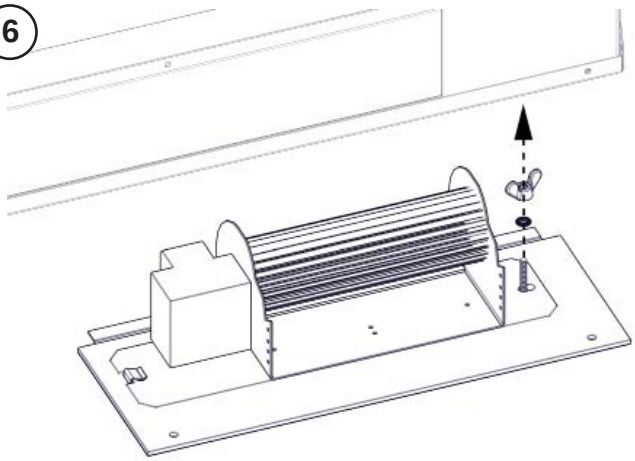

7

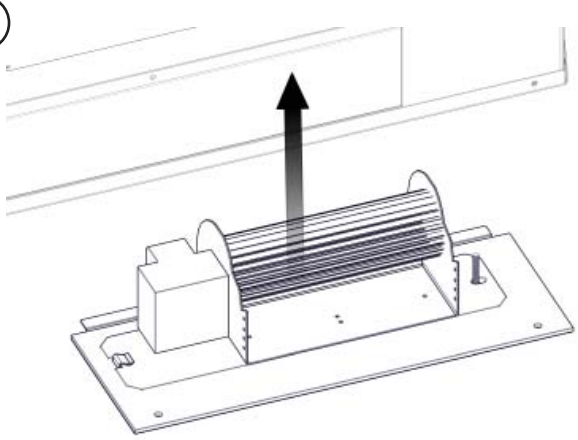

8

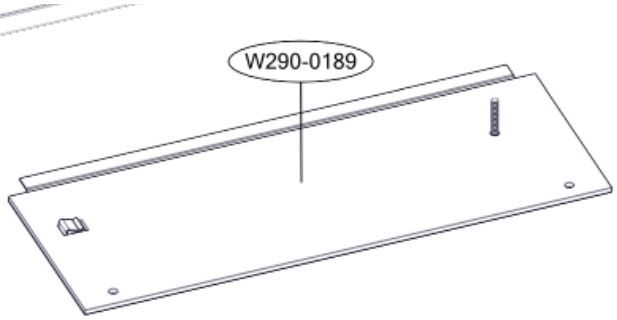

REPLACE THE BLOWER AND GASKET.
REVERSE THESE STEPS FOR INSTALLATION INSTRUCTIONS.
REMPLACER LA SOUFFLERIE ET LE JOINT DÉTANCHIÉTÉ.
INVERSER CES ÉTAPES POUR LES INSTRUCTIONS D'INSTALLATION.

END/
FIN

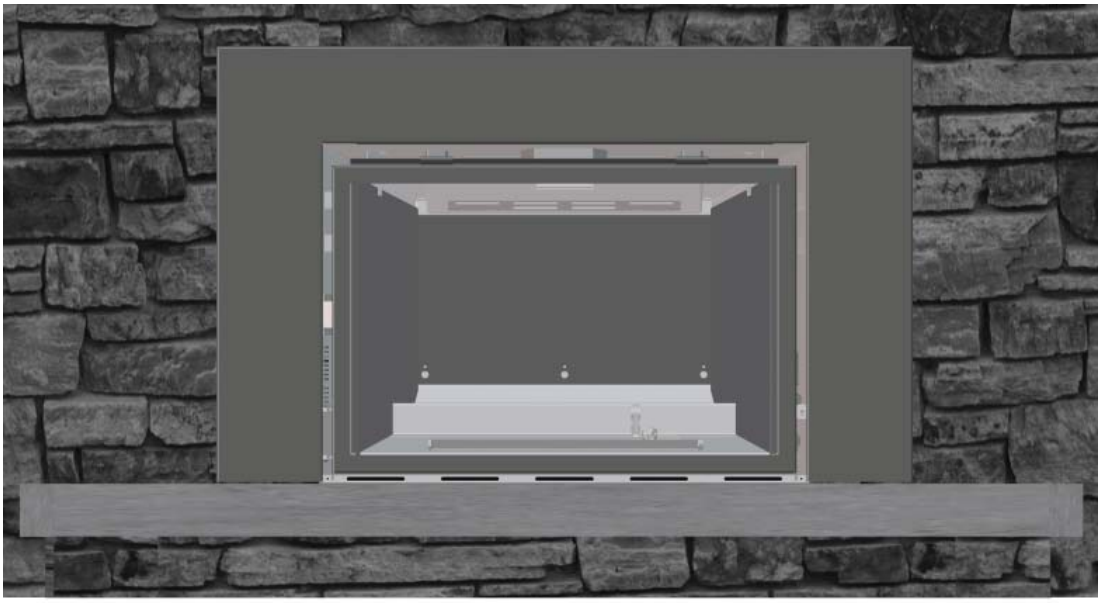

TO VIEW A VIDEO OF THIS INSTALLATION VISIT OUR WEBSITE AT: www.napoleonfireplaces.com/productsupport/xir4-1
NOTE: FOR MORE DETAILED INSTRUCTIONS REFER TO YOUR INSTALLATION MANUAL.
POUR REGARDER UNE VIDÉO DE CETTE INSTALLATION VISITER NOTRE SITE WEB: www.napoleonfireplaces.com/productsupport/xir4-1
NOTE: VOIR LE MANUEL D'INSTRUCTIONS D'INSTALLATION POUR LES INSTRUCTIONS PLUS DÉTAILLÉES

Quality System Certified To ISO 9001-2008

11.25.13

Wolf Steel Ltd., 24 Napoleon Rd., Barrie, ON L4M 0G8 Canada • (705)721-1212 • fax (705)722-6031 • www.napoleonfireplaces.com