EN

FR
PG.13

RV CONVERSION KIT FOR TQ285X / TQ285 / PRO285

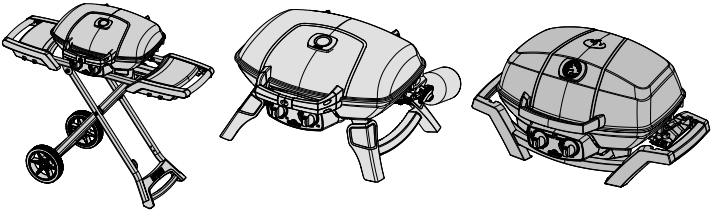

This conversion must be performed by a qualified service person.
All connections must be leak tested before operating the grill.
Refer to the TQ285X /*TQ285 / PRO285* manual for the part assembly diagrams and the exploded view of the unit.

WARNING!

- To avoid the possibility of burns, maintenance should be done only when the grill is cool. Avoid unprotected contact with hot surfaces. Ensure all burners are turned off. Clean grill in an area where cleaning solutions will not harm decks, lawns, or patios.
- Always wear protective gloves and safety glasses when servicing your grill.

Two adjustable wrenches or a wrench set are required for this conversion.

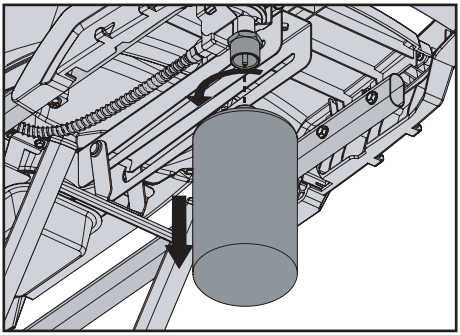

Step 1.

- Ensure the gas grill is turned off.
  Disconnect the gas cartridge by turning counter clockwise to disengage.

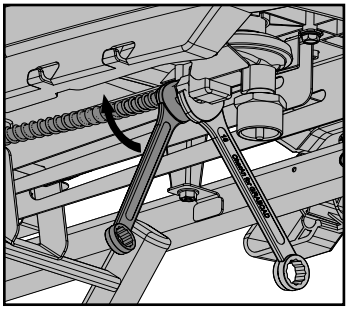

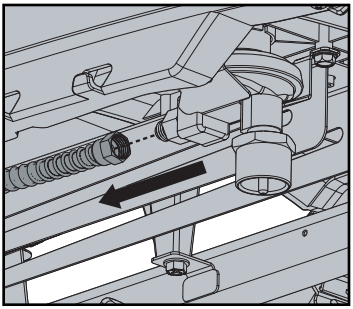

Step 2.

- Disconnect the manifold flex hose from the regulator using two wrenches. Take care not to twist or damage manifold flex hose.

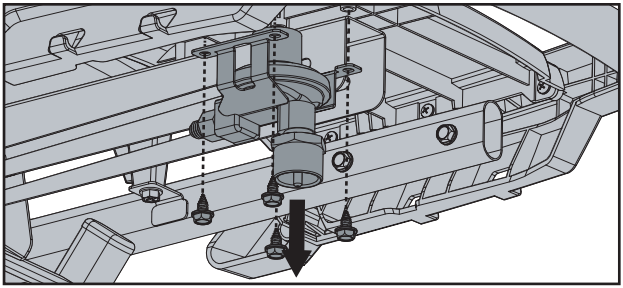

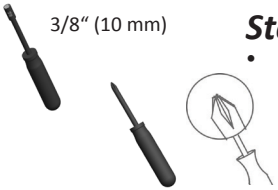

Step 3.

- Remove the four screws to disconnect the regulator support and regulator from the side shelf.

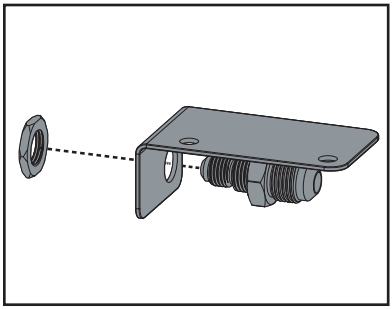

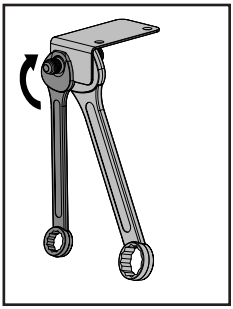

Bracket Assembly:

- N080-0356-BK1SG
- N255-0057
- W450-0027

Hand tighten parts together in the order illustrated above. Tighten using two wrenches.

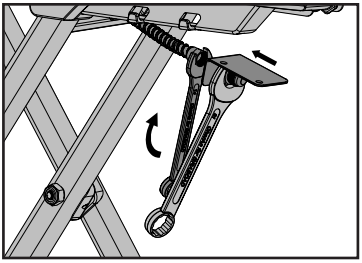

Step 4.

- Attach flex tube to the fitting/bracket assembly as illustrated above.
- Hand tighten the flex tube to the fitting/bracket assembly. Tighten using two wrenches. Take care not to twist or damage manifold flex hose.

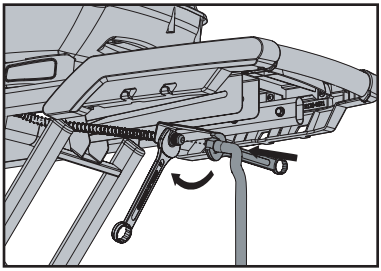

Step 5.

- Secure the RV conversion hose to the fitting using two wrenches. Take care not to twist or damage manifold flex hose.

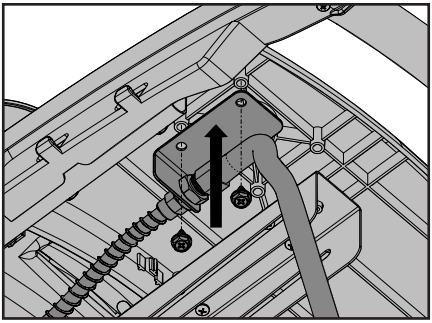

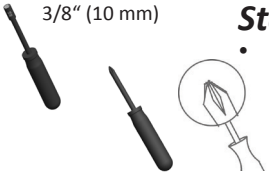

Step 6.

- Attach the bracket to the side shelf as illustrated.

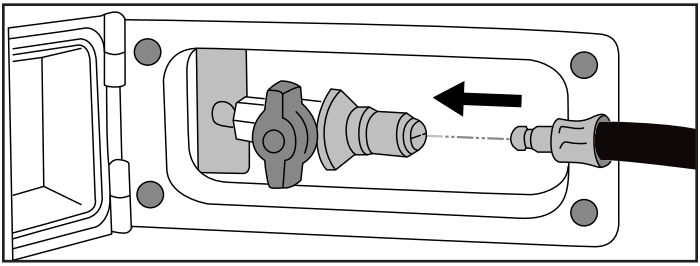

Step 7.

- Plug the male end of the RV Conversion hose into the RV quick connect.
- Immediately complete a **LEAK TEST** as per the instructions included in this manual.

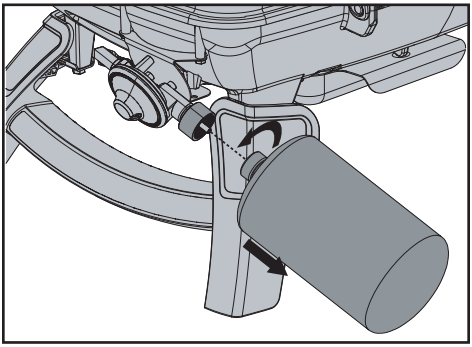

Step 1.

- Ensure the gas grill is turned off. Disconnect the gas cartridge by turning counter clockwise to disengage.

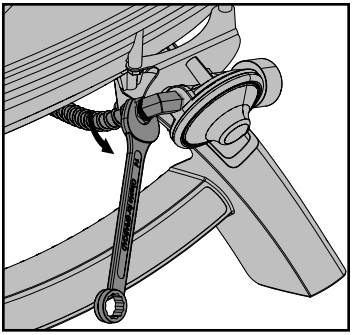

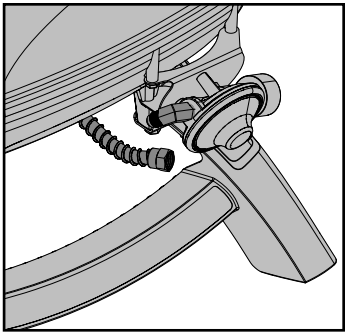

Step 2.

- Disconnect the manifold flex hose from the regulator using two wrenches. Take care not to twist or damage manifold flex hose.

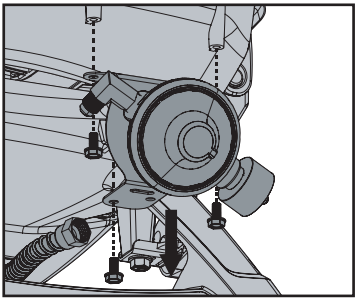

Step 3.

- Remove the three screws to disconnect the regulator support and regulator from the unit.

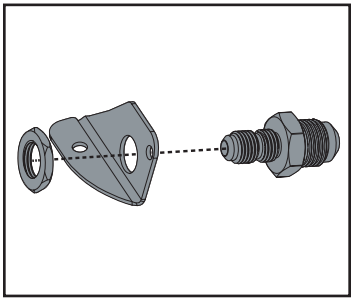

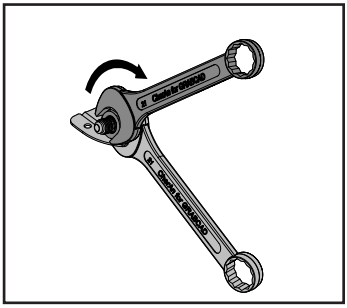

Bracket Assembly:

- N080-0345-BK1HT
- N255-0057
- W450-0027

Hand tighten parts together in the order illustrated above. Tighten using two wrenches.

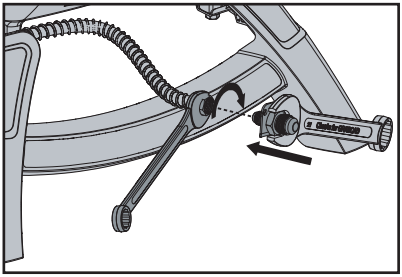

Step 4.

- Attach flex tube to the fitting/bracket assembly as illustrated above.
- Hand tighten the flex tube to the fitting/bracket assembly. Tighten using two wrenches. Take care not to twist or damage manifold flex hose.

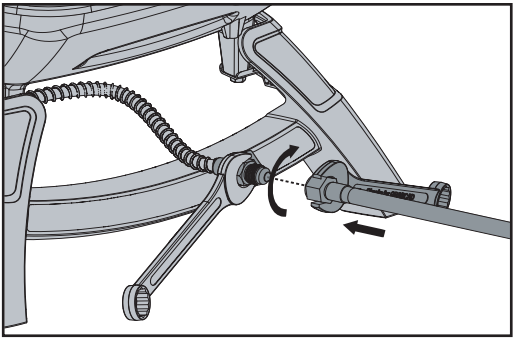

Step 5.

- Secure the RV conversion hose to the fitting using two wrenches. Take care not to twist or damage manifold flex hose.

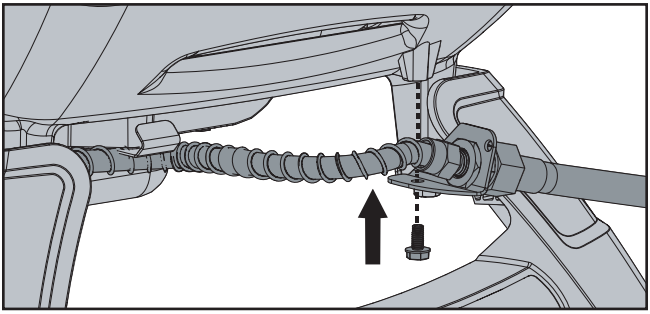

Step 6.

- Attach the bracket to the unit as illustrated.

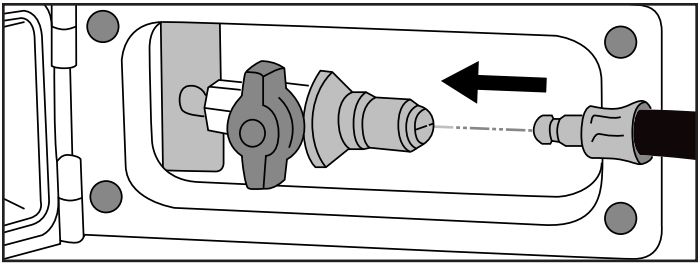

Step 7.

- Plug the male end of the RV Conversion hose into the RV quick connect.
- Immediately complete a **LEAK TEST** as per the instructions included in this manual.

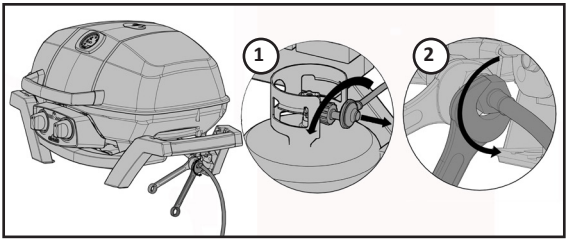

Step 1.

- Ensure the propane regulator is disconnected from the gas supply. Disconnect the propane regulator hose from the brass fitting by holding the brass fitting while loosening the hose fitting with a wrench.

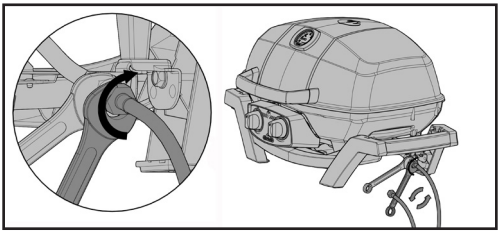

Step 2.

- Hand tighten the female end of the RV Conversion hose to the brass fitting on the end of the manifold flex hose. Tighten using two wrenches. Take care not to twist or damage flex hose.

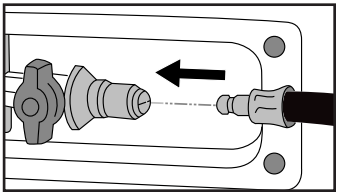

Step 3.

- Plug the male end of the RV Conversion hose into the RV quick connect.
- Immediately complete a **LEAK TEST** as per the instructions included in this manual.

Leak Testing Instructions

WARNING! A leak test must be performed annually and each time a cylinder is hooked up or if a part of the gas system is replaced.

WARNING! Never use an open flame to check for gas leaks. Be certain no sparks or open flames are in the area while you check for leaks. Sparks or open flames will result in a fire or explosion, damage to property, serious bodily injury, or death.

Leak testing: This must be done before initial use, annually, and whenever any gas components are replaced or serviced. Do not smoke while performing this test, and remove all sources of ignition. See Leak Testing Diagram for areas to check. Turn all burner controls to the off position.

Turn gas supply valve on.

Brush a half-and-half solution of liquid soap and water onto all joints and connections of the regulator, hose, manifolds and valves.

Bubbles will indicate a gas leak. Either tighten the loose joint or have the part replaced with one recommended by the Napoleon Customer Solutions department and have the grill inspected by a certified gas installer.

STOP

If the leak cannot be stopped, immediately shut off the gas supply, disconnect it, and have the grill inspected by a certified gas installer or dealer. Do not use the grill until the leak has been corrected.

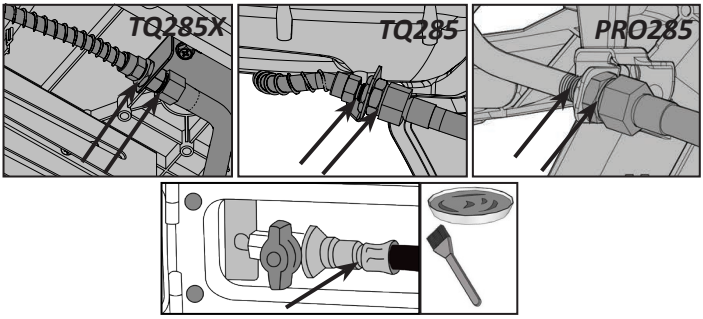

FR

ENSEMBLE DE CONVERSION DU RV POUR TQ285X / TQ285 / PRO285

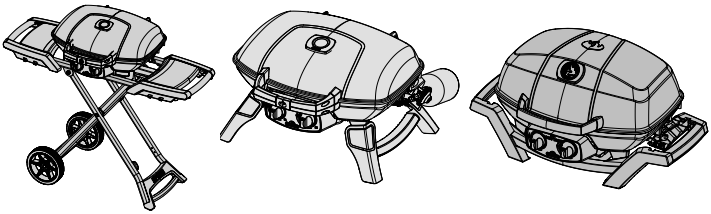

La conversion doit être exécutée par un technicien qualifié.
Tous les raccordements doivent être testés pour des fuites avant de faire fonctionner le gril.
Reportez-vous au manuel TQ285X / *TQ285 / PRO285* pour obtenir les schémas des pièces et une vue éclatée de l'appareil.

AVERTISSEMENT!

- Afin d'éviter les risques de brûlures, attendez que le gril ait refroidi avant de procéder à l'entretien. Ne touchez pas aux surfaces chaudes sans protection adéquate. Assurez-vous que tous les brûleurs sont éteints. Nettoyez le gril dans un endroit où les produits de nettoyage ne risquent pas d'endommager les terrasses, patios et pelouses.
- Portez toujours des gants protecteurs et des lunettes de sécurité lors de l'entretien du gril.

Deux clés à molette ou un jeu de clés sont requis pour procéder à cette conversion.

FR

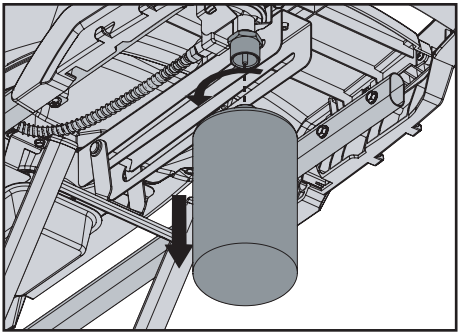

Étape 1.

- Assurez-vous que la barbecue à gaz est fermez. Débranchez la cartouche de gaz, tournez dans le sens antihoraire pour retirer.

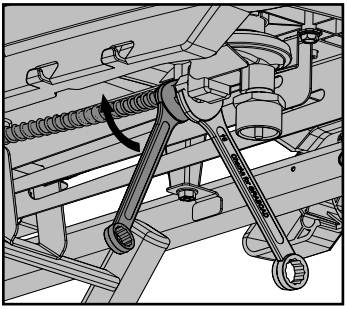

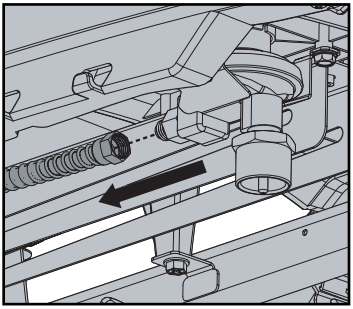

Étape 2.

- Débranchez le boyau flexible du collecteur du régulateur à l'aide de deux clés. Prenez soin de ne pas tordre ni endommager le boyau flexible du collecteur.

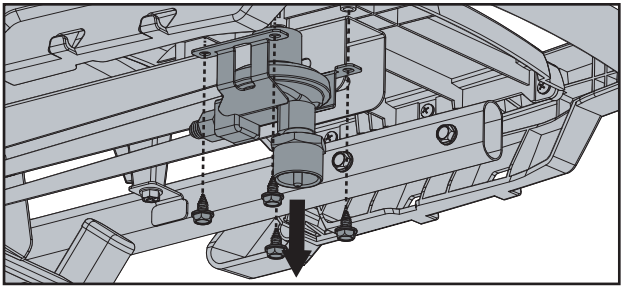

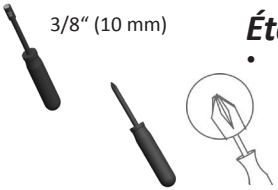

Étape 3.

- Retirez les quatre vis afin de retirer le support du régulateur et débrancher le régulateur de la tablette latérale.

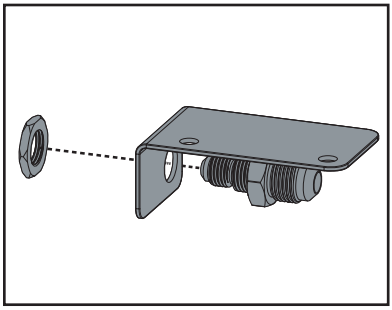

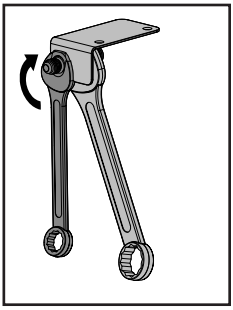

Ensemble de Support:

- N080-0356-BK1SG
- N255-0057
- W450-0027

Serrez à la main les pièces ensemble dans l’ordre, comme illustré. Serrer avec deux clés.

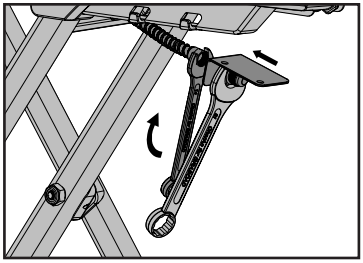

Étape 4.

- Fixez le l'ensemble de raccord à le boyau flexible, comme illustré.
- Serrez d'abord à la main le boyau flexible à l'ensemble de raccord. Serrez ensuite à l'aide de deux clés. Prenez soin de ne pas tordre ni endommager le boyau flexible du collecteur.

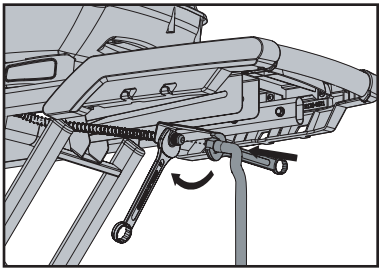

Étape 5.

- Fixez le boyau au raccord à l'aide de deux clés. Prenez soin de ne pas tordre ni endommager le boyau flexible du collecteur.

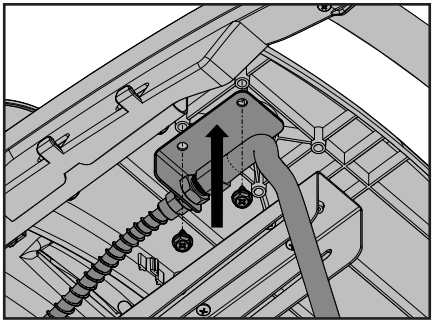

Étape 6.

- Fixez le support à la tablette latérale, comme illustré.

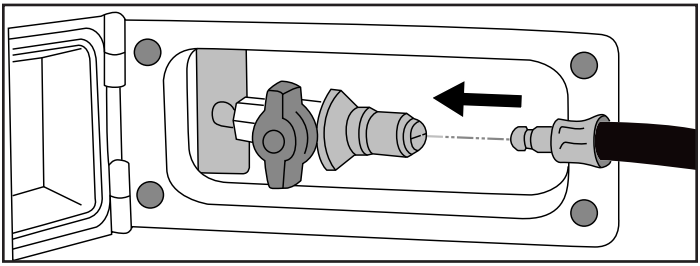

Étape 7.

- Branchez l’extrémité mâle du boyau de pour caravane dans la connexion rapide.
- VÉRIFIEZ TOUTES LES CONNEXIONS POUR DES FUITES DE GAZ. Les instruction de détection de fuites dans ce manuel.

FR

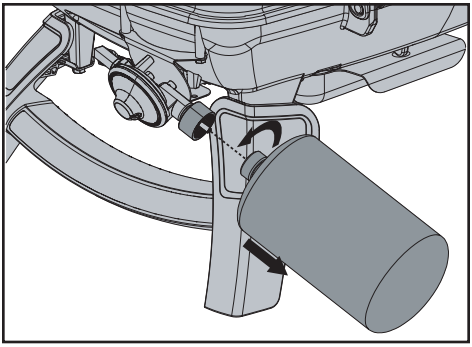

Étape 1.

- Assurez-vous que la barbecue à gaz est fermez. Débranchez la cartouche de gaz, tournez dans le sens antihoraire pour retirer.

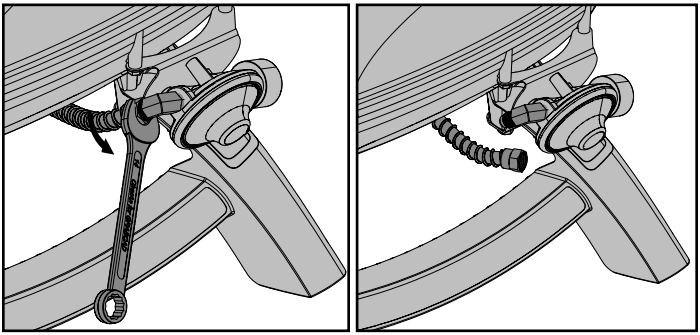

Étape 2.

- Débranchez le boyau flexible du collecteur du régulateur à l'aide de deux clés. Prenez soin de ne pas tordre ni endommager le boyau flexible du collecteur.

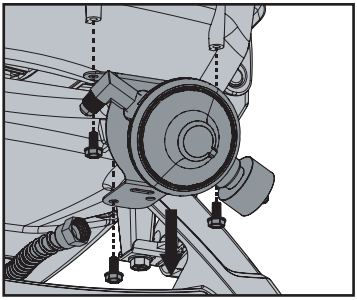

Étape 3.

- Retirez les trois vis afin de retirer le support du régulateur et débrancher le régulateur.

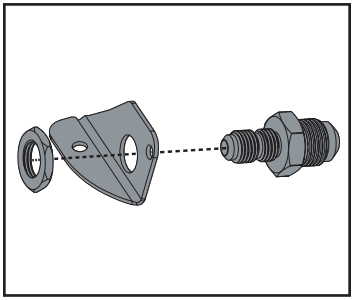

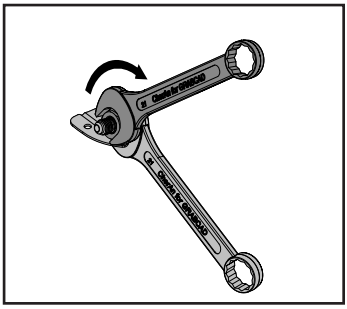

Ensemble de Support:

- N080-0345-BK1HT
- N255-0057
- W450-0027

Serrez à la main les pièces ensemble dans l’ordre, comme illustré. Serrer avec deux clés.

FR

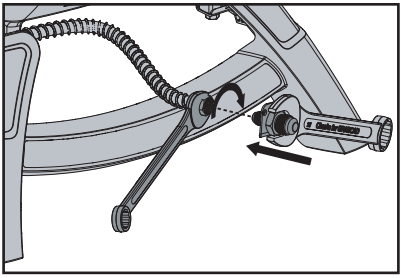

Étape 4.

- Fixez le l'ensemble de raccord à le boyau flexible, comme illustré.
- Serrez d'abord à la main le boyau flexible à l'ensemble de raccord. Serrez ensuite à l'aide de deux clés. Prenez soin de ne pas tordre ni endommager le boyau flexible du collecteur.

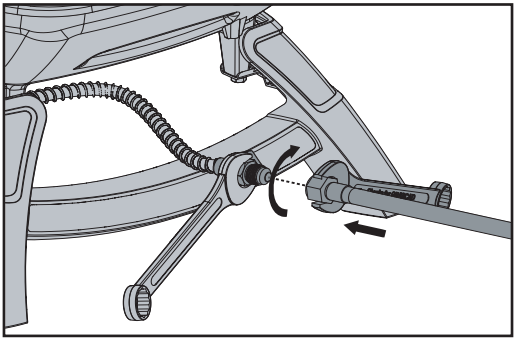

Étape 5.

- Fixez le boyau au raccord à l'aide de deux clés. Prenez soin de ne pas tordre ni endommager le boyau flexible du collecteur.

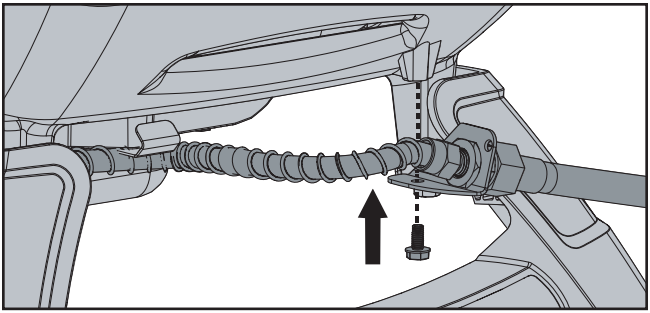

Étape 6.

- Fixez le support à l’appareil, comme illustré.

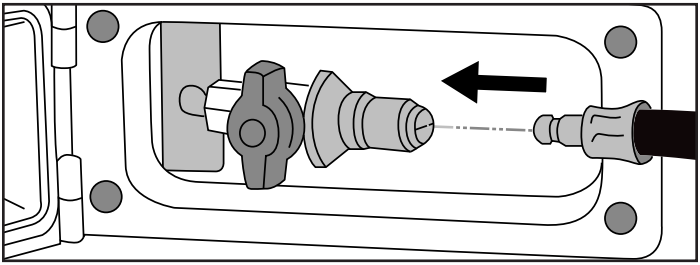

Étape 7.

- Branchez l’extrémité mâle du boyau de pour caravane dans la connexion rapide.
- VÉRIFIEZ TOUTES LES CONNEXIONS POUR DES FUITES DE GAZ. Les instruction de détection de fuites dans ce manuel.

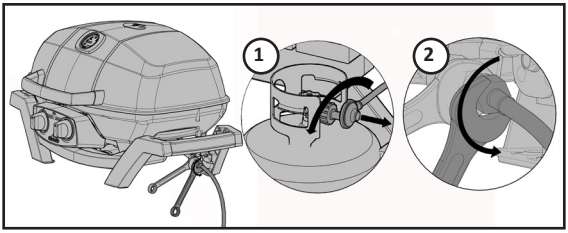

Étape 1.

- Assurez-vous que le régulateur de propane est débranché de l'alimentation en gaz. Pour débrancher le boyau du régulateur de propane, maintenez le raccord en laiton tout en desserrant le raccord du boyau avec une clé.

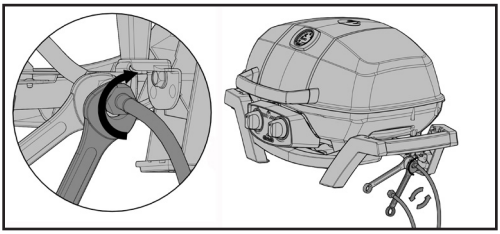

Étape 2.

- Serrez d'abord à la main l'extrémité femelle du boyau de conversion pour caravane au raccord en laiton situé à l'extrémité du boyau flexible du collecteur. Serrez ensuite avec deux clés. Prenez soin de ne pas tordre ni endommager le boyau flexible.

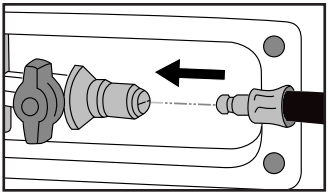

Étape 3.

- Branchez l'extrémité mâle du boyau de pour caravane dans la connexion rapide.
- VÉRIFIEZ TOUTES LES CONNEXIONS POUR DES FUITES DE GAZ. Les instruction de détection de fuites dans ce manuel.

Test De Détection De Fuites

FR

AVERTISSEMENT! Il doit être fait avant la première utilisation, annuellement et à chaque fois qu'une pièce du système de gaz est remplacée ou réparée.

AVERTISSEMENT! N'utilisez pas une flamme nue pour vérifier pour des fuites de gaz. Assurez-vous qu'il n'y ait aucune étincelle ni flamme nue à proximité de l'endroit à vérifier. Les étincelles ou les flammes nues provoqueront un feu ou une explosion, causant des dommages matériels, des blessures graves ou des pertes de vie.

Test De Fuites: Il doit être fait avant la première utilisation, annuellement et à chaque fois qu'une pièce du système de gaz est remplacée ou réparée. Ne fumez pas et enlevez toutes sources d'allumage lorsque vous faites ce test. Consultez le schéma de test de fuites pour voir les endroits à tester.

1 - Fermez tous les boutons des brûleurs. Ouvrez la soupape de la bonbonne.

2 - Appliquez une solution de deux parts égales de savon liquide et d'eau sur tous les joints du régulateur, le tuyau et ses raccords.

3 - Des bulles indiqueront une fuite de gaz. Resserrez le joint ou remplacez la pièce avec une autre recommandée par le détaillant.

STOP

4 - Si la fuite ne peut être réparée, fermez l'alimentation de gaz à la bonbonne, enlevez-la et faites inspecter votre gril par votre fournisseur de gaz ou détaillant. N'utilisez pas l'appareil jusqu'à ce que la fuite soit réparée.

5 - Fermez la soupape de la bonbonne.

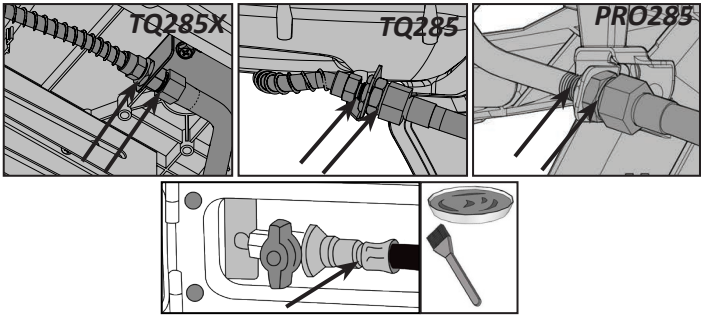

Wolf Steel Ltd.
214 Bayview Drive,
Barrie, Ontario, CANADA L4N 4Y8
grills@napoleonproducts.com

DO NOT PRINT THIS PAGE

Revision

Date	Description of Change
OCT 15/14	-put in full leak test page from manual -made changes as per Steve's notes
JAN 13/15	-divided English and French into 2 separate sections and adjusted text and picture layout -enlarged view of most pictures -removed tabs from page tops -removed separating line on all pages
JAN 20/15	-added tabs to page sides on Master Pages -added web address on Master Pages
JAN 29/18	Updated logo, footer and address per new house style - ac